This is a digital copy of a book that was preserved for generations on library shelves before it was carefully scanned by Google as part of a project to make the world's books discoverable online.

It has survived long enough for the copyright to expire and the book to enter the public domain. A public domain book is one that was never subject to copyright or whose legal copyright term has expired. Whether a book is in the public domain may vary country to country. Public domain books are our gateways to the past, representing a wealth of history, culture and knowledge that's often difficult to discover.

Marks, notations and other marginalia present in the original volume will appear in this file - a reminder of this book's long journey from the publisher to a library and finally to you.

Usage guidelines

Google is proud to partner with libraries to digitize public domain materials and make them widely accessible. Public domain books belong to the public and we are merely their custodians. Nevertheless, this work is expensive, so in order to keep providing this resource, we have taken steps to prevent abuse by commercial parties, including placing technical restrictions on automated querying.

We also ask that you:

+ *Make non-commercial use of the files* We designed Google Book Search for use by individuals, and we request that you use these files for personal, non-commercial purposes.

+ *Refrain from automated querying* Do not send automated queries of any sort to Google's system: If you are conducting research on machine translation, optical character recognition or other areas where access to a large amount of text is helpful, please contact us. We encourage the use of public domain materials for these purposes and may be able to help.

+ *Maintain attribution* The Google "watermark" you see on each file is essential for informing people about this project and helping them find additional materials through Google Book Search. Please do not remove it.

+ *Keep it legal* Whatever your use, remember that you are responsible for ensuring that what you are doing is legal. Do not assume that just because we believe a book is in the public domain for users in the United States, that the work is also in the public domain for users in other countries. Whether a book is still in copyright varies from country to country, and we can't offer guidance on whether any specific use of any specific book is allowed. Please do not assume that a book's appearance in Google Book Search means it can be used in any manner anywhere in the world. Copyright infringement liability can be quite severe.

About Google Book Search

Google's mission is to organize the world's information and to make it universally accessible and useful. Google Book Search helps readers discover the world's books while helping authors and publishers reach new audiences. You can search through the full text of this book on the web at `http://books.google.com/`

Это цифровая коиия книги, хранящейся для иотомков на библиотечных иолках, ирежде чем ее отсканировали сотрудники комиании Google в рамках ироекта, цель которого - сделать книги со всего мира достуиными через Интернет.

Прошло достаточно много времени для того, чтобы срок действия авторских ирав на эту книгу истек, и она иерешла в свободный достуи. Книга иереходит в свободный достуи, если на нее не были иоданы авторские ирава или срок действия авторских ирав истек. Переход книги в свободный достуи в разных странах осуществляется ио-разному. Книги, иерешедшие в свободный достуи, это наш ключ к ирошлому, к богатствам истории и культуры, а также к знаниям, которые часто трудно найти.

В этом файле сохранятся все иометки, иримечания и другие заииси, существующие в оригинальном издании, как наиоминание о том долгом иути, который книга ирошла от издателя до библиотеки и в конечном итоге до Вас.

Правила использовапия

Комиания Google гордится тем, что сотрудничает с библиотеками, чтобы иеревести книги, иерешедшие в свободный достуи, в цифровой формат и сделать их широкодостуиными. Книги, иерешедшие в свободный достуи, иринадлежат обществу, а мы лишь хранители этого достояния. Тем не менее, эти книги достаточно дорого стоят, иоэтому, чтобы и в дальнейшем иредоставлять этот ресурс, мы иредириняли некоторые действия, иредотвращающие коммерческое исиользование книг, в том числе установив технические ограничения на автоматические заиросы.

Мы также иросим Вас о следующем.

- Не исиользуйте файлы в коммерческих целях.
  Мы разработали ирограмму Поиск книг Google для всех иользователей, иоэтому исиользуйте эти файлы только в личных, некоммерческих целях.

- Не отиравляйте автоматические заиросы.
  Не отиравляйте в систему Google автоматические заиросы любого вида. Если Вы занимаетесь изучением систем машинного иеревода, оитического расиознавания символов или других областей, где достуи к большому количеству текста может оказаться иолезным, свяжитесь с нами. Для этих целей мы рекомендуем исиользовать материалы, иерешедшие в свободный достуи.

- Не удаляйте атрибуты Google.
  В каждом файле есть "водяной знак" Google. Он иозволяет иользователям узнать об этом ироекте и иомогает им найти доиолнительные материалы ири иомощи ирограммы Поиск книг Google. Не удаляйте его.

- Делайте это законно.
  Независимо от того, что Вы исиользуйте, не забудьте ироверить законность своих действий, за которые Вы несете иолную ответственность. Не думайте, что если книга иерешла в свободный достуи в США, то ее на этом основании могут исиользовать читатели из других стран. Условия для иерехода книги в свободный достуи в разных странах различны, иоэтому нет единых иравил, иозволяющих оиределить, можно ли в оиределенном случае исиользовать оиределенную книгу. Не думайте, что если книга иоявилась в Поиске книг Google, то ее можно исиользовать как угодно и где угодно. Наказание за нарушение авторских ирав может быть очень серьезным.

О программе Поиск кпиг Google

Миссия Google состоит в том, чтобы организовать мировую информацию и сделать ее всесторонне достуиной и иолезной. Программа Поиск книг Google иомогает иользователям найти книги со всего мира, а авторам и издателям - новых читателей. Полнотекстовый иоиск ио этой книге можно выиолнить на странице `http://books.google.com/`

B 1,090,809

1837
ARTES
SCIENTIA
VERITAS
LIBRARY OF THE
UNIVERSITY OF MICHIGAN
SI QUAERIS PENINSULAM AMOENAM
CIRCUMSPICE

262
.P524

СБОРНИКЪ

РУССКАГО ЯЗЫКА И СЛОВЕСНОСТИ

ТОРСКОЙ АКАДЕМІИ НАУКЪ.

ЪЪ ШЕСТНАДЦАТЫЙ.

ПКТПЕТЕРБУРГЪ.

АТОРСКОЙ АКАДЕМІИ НАУКЪ.

р., 9 лин., № 12.)

877.

СБОРНИКЪ

ОТДѢЛЕНІЯ РУССКАГО ЯЗЫКА И СЛОВЕСНОСТИ

ИМПЕРАТОРСКОЙ АКАДЕМІИ НАУКЪ.

ТОМЪ ШЕСТНАДЦАТЫЙ.

САНКТПЕТЕРБУРГЪ.
ТИПОГРАФІЯ ИМПЕРАТОРСКОЙ АКАДЕМІИ НАУКЪ.
(Вас. Остр., 9 лин., № 12.)
1877.

Напечатано по распоряженію Императорской Академіи Наукъ.
Санктпетербургъ. Январь 1877 года.
Непремѣнный Секретарь Академикъ *К. Веселовскій*.

ИЗДАНІЯ

ВТОРОГО ОТДѢЛЕНІЯ ИМПЕРАТОРСКОЙ АКАДЕМІИ НАУКЪ

продающіяся въ Комитетѣ Правленія и у комиссіонеровъ Академіи.

СБОРНИКЪ

ОТДѢЛЕНІЯ РУССКАГО ЯЗЫКА И СЛОВЕСНОСТИ

ВЫХОДИТЪ ВЪ НЕОПРЕДѢЛЕННЫЕ СРОКИ И СОДЕРЖИТЪ ВЪ СЕБѢ,

сверхъ извлеченій изъ протоколовъ и отчетовъ отдѣленія:

Томъ I. Свѣдѣнія и замѣтки о малоизвѣстныхъ и неизвѣстныхъ памятникахъ, И. И. Срезневскаго. — **Характеристика Державина какъ поэта**, Я. К. Грота.—**Сношенія Н. И. Рычкова съ Академіею Наукъ въ XVIII столѣтіи**, П. П. Пекарскаго. — **Мнѣнія о Словарѣ славянскихъ нарѣчій**, А. Б. Шлейхера и И. И. Срезневскаго.—**Очеркъ дѣятельности и личности Карамзина**, Я. К. Грота.— **О второмъ Отдѣленіи Академіи Наукъ**, Его же.

Томъ II. Жизнь и литературная переписка Н. И. Рычкова, соч. П. П. Пекарскаго.— **Литовскія народныя пѣсни**, И. Юшкевича.— **Коренное значеніе родства у Славянъ**, П. Н. Лавровскаго.—**Редакторъ, сотрудники и цензура въ русскомъ журналѣ 1755—1764 годовъ**, П. П. Пекарскаго. — **Труды югославянской академіи наукъ и художествъ**, И. И. Срезневскаго. — **Литературные труды Н. И. Кеппена**, А. А. Куника.—Къ тому этому приложены два портрета: 1) митрополита Филарета московскаго; 2) Н. И. Рычкова.

Томъ III. Древніе Славянскіе памятники юсоваго письма, съ описаніемъ ихъ и съ замѣчаніями объ особенностяхъ ихъ правописанія и языка. И. И. Срезневскаго.

Томъ IV. Ософанъ Прокоповичъ и его время, И. А. Чистовича.

Цѣна каждаго тома 1 р. 50 коп.

Томъ V. вып. I. **Воспоминанія о научной дѣятельности митрополита Евгенія**, И. И. Срезневскаго, съ прибавленіями гг. Полѣнова и Савваитова, съ письмами къ Городчанинову и Анастасевичу. — **Переписка Евгенія съ Державинымъ**, Я. К. Грота, съ письмами Евгенія къ гр. Хвостову и къ К. К. Гирсу.—**О словаряхъ Евгенія**, А. Ѳ. Бычкова, съ перепискою между преосв. и Ермолаевымъ и съ др. приложеніями. — Цѣна 75 коп.

Томъ V. вып. II. **Переписка А. Х. Востокова въ повременномъ порядкѣ**, съ объяснительными примѣчаніями И. И. Срезневскаго.— Цѣна 1 руб. 50 к.

Томъ VI. Литературная жизнь Крылова, Я. К. Грота. — **Дополн. біогр. извѣстіе о Крыловѣ**, его же. — **О басняхъ Крылова въ худож. отношеніи**, А. В. Никитенко. — **О языкѣ Крылова**, И. И. Срезневскаго. — **О басняхъ Крылова въ переводахъ на иностр.**

242348

языки, А. Ѳ. Бычкова. — **Сатира Крылова и его Почта Духовъ**, Я. К. Грота. — **Слово въ день юбилея Крылова**, преосв. Макарія. — **Пирогъ; Лѣнтяй; Кофейница**, драматич. соч. **Крылова.** — **Пиръ** басня его же. — **Объясненіе Крылова. Письмо его къ В. А. Олениной. Замѣтка о нѣк. басняхъ Крылова**, Я. К. Грота; **О новомъ англ. переводѣ басенъ Крылова**, его же. — **Библіографическія и Историч. примѣчанія къ баснямъ Крылова**, составл. В. Ѳ. Кеневичемъ. — **Матеріалы для біографіи Крылова**, доставл. гг. Кеневичемъ, Княжевичемъ и Семевскимъ. — Къ книгѣ приложены снимки съ почерка Крылова. — Цѣна 2 руб.

Томъ VII. О трудѣ Горскаго и Невоструева: «Описаніе славянскихъ рукописей Синодальной Библіотеки», записка И. И. Срезневскаго. — **Записка о томъ же**, А. Ѳ. Бычкова. — **Дополненіе къ исторіи масонства въ Россіи XVIII столѣтія**, П. П. Пекарскаго. — **Толковый словарь В. И. Даля**, записка Я. К. Грота. — **О зоологическихъ названіяхъ въ словарѣ Даля**, записка Л. И. Шренка. — **О ботаническихъ названіяхъ въ словарѣ Даля**, замѣтка Ф. И. Рупрехта. — **Дополненія и замѣтки къ словарю Даля**, Я. К. Грота. — **Дополненіе къ областному словарю**, Н. Я. Даниловскаго. — **Объясненіе темныхъ и испорченныхъ мѣстъ русской лѣтописи**, Я. К. Эрбена. — **Разсмотрѣніе рецензій «Описанія рукописей Синодальной Библіотеки»**, статья К. И. Невоструева. — **О греческомъ кондакарѣ XII—XIII вѣка**, архим. Амфилохія. — **Итальянскіе архивы и матеріалы для славянской исторіи**, В. Макушева. — **Отчеты о дѣятельности Отдѣленія за 1868 и 1869 г. и очеркъ біографіи А. С. Норова**, составл. А. В. Никитенко. — Цѣна 1 руб. 50 коп.

Томъ VIII. Ломоносовъ какъ писатель. Сборникъ матеріаловъ для разсмотрѣнія авторской дѣятельности Ломоносова. Составилъ А. Будиловичъ. — **Матеріалы для библіографіи литературы о Ломоносовѣ**, С. И. Пономарева. — **Замѣчанія объ изученіи русскаго языка и словесности въ среднихъ учебныхъ заведеніяхъ**, И. Срезневскаго. — **Итальянскіе архивы и хранящіеся въ нихъ матеріалы для славянской исторіи. — II. Неаполь и Палермо. III. Неаполь, Бари и Анкона**, В. Макушева. — Цѣна 1 руб. 50 коп.

Томъ IX. Историческія бумаги, собранныя К. И. Арсеньевымъ. Приведены въ порядокъ и изданы П. Пекарскимъ съ біографіею и портретомъ Арсеньева. Цѣна 1 р. 50 коп.

Томъ X. Воспоминаніе о Сперанскомъ, А. В. Никитенко. — **Петръ Великій, какъ просвѣтитель Россіи**, Я. К. Грота. — **Словарь русскихъ гравированныхъ портретовъ**, Д. А. Ровинскаго. — **Когда основаны Уфа и Самара**, П. П. Пекарскаго. — **Повѣсть о судѣ Шемяки**, М. И. Сухомлинова. — **Библіографическія находки во Львовѣ**, Я. Ѳ. Головацкаго. — **Дополненіе къ словарю Даля**, П. В. Шейна. — **Воспоминанія о Далѣ и Пекарскомъ**, Я. К. Грота. Цѣна 1 р. 50 к.

Томъ XI. Исторія Россійской Академіи. Выпускъ первый. М. И. Сухомлинова. — **Записка о путешествіи въ Швецію и Норвегію.** Я. К. Грота. — **Русскій театръ въ Петербургѣ и Москвѣ (1749—**

1774). М. Н. Лонгинова.—**Дополненіе къ очерку славяно-русской библіографіи В. М. Ундольскаго.** Сост. Я. Ф. Головацкимъ. — **Дополненія и замѣтки** І. Ф. Наумова **къ Толковому словарю Даля.** Къ книгѣ приложенъ портретъ акад. Пекарскаго. Цѣна 2 руб.

Томъ XII. Свѣдѣнія и замѣтки о малоизвѣстныхъ и неизвѣстныхъ памятникахъ. И. И. Срезневскаго. — **Сборникъ Бѣлорусскихъ пословицъ.** И. И. Носовича. 1 р. 50 к.

Томъ XIII. Общественная и частная жизнь Августа Людвига Шлецера, имъ самимъ описанная. Пребываніе и служба въ Россіи, отъ 1761 до 1765 г. Извѣстія о тогдашней Русской литературѣ. Переводъ съ нѣмецкаго съ примѣчаніями и приложеніями В. Кеневича (съ портретомъ Шлецера). 1 р. 50 к.

Томъ XIV. Исторія Россійской Академіи. Выпускъ третій. М. И. Сухомлинова. Цѣна 1 р. 50 коп.

Томъ XV. Свѣдѣнія и замѣтки о малоизвѣстныхъ и неизвѣстныхъ памятникахъ. И. И. Срезневскаго. — **Палеографическія наблюденія по памятникамъ греческаго письма.** И. И. Срезневскаго.— **Отрывки греческаго текста каноническихъ отвѣтовъ русскаго митрополита Іоанна II.** А. С. Павлова. — **Матеріалы для исторіи Пугачевскаго бунта.** Я. К. Грота. Цѣна 1 р. 50 коп.

Сочиненія Державина съ объяснительными примѣчаніями Я. Грота:

Томъ I (съ портретомъ Державина и 1-й жены его, со снимками и многочисленными рисунками). Спб. 1864: 4 р.
Томъ II (съ рисунками). 1865: 3 руб.
Томъ III (съ портретомъ 2-й жены Державина). 1866: 2 руб.
Томъ IV (съ алфавитнымъ указателемъ къ 4-мъ томамъ). 1867: 2 руб.
Томъ V (съ портретомъ Державина, снимками и указателемъ). 1869. 2 руб. 50 к.
Томъ VI (съ портретомъ Державина и указателемъ). 1871: 2 руб. 50 к.
Томъ VII (съ указателемъ). 1872: 2 руб.

Той же книги 2-е изданіе (общедоступное, безъ рисунковъ).

Томъ I (съ портретомъ Державина). Спб. 1868: 1 руб.
Томъ II. 1869: 1 руб.
Томъ III. 1870: 1 руб.
Томъ IV. 1874: 1 руб.
Томъ V. 1876: 1 руб.
Томъ VI. 1876: 1 руб.

Матеріалы для біографіи Ломоносова, собранные П. П. Билярскимъ. Спб. 1865: 1 р. 50 коп.

Дополнительныя извѣстія для біографіи Ломоносова, П. Пекарскаго. 1865: Спб. 50 коп.

Матеріалы для исторіи Пугачевскаго бунта. Бумаги Кара и Бибикова (со снимкомъ), Я. Грота. Спб. 1862: 30 коп.

То же. Переписка Екатерины II съ графомъ П. И. Панинымъ, Я. Грота. Спб. 1862: 25 коп.

То же. Бумаги, относящіяся къ послѣднему періоду мятежа и къ поимкѣ Пугачева. Я. Грота. СПб. 1874. Цѣна 60 коп.

Письма Ломоносова и Сумарокова къ Шувалову, Я. Грота. 1862: 30 к.
Очеркъ академической дѣятельности Ломоносова. Его же. 1865: 20 к.
Письма Карамзина къ Дмитріеву. Съ портретомъ и снимками. Издали съ примѣч. Я. Гротъ и П. Пекарскій. СПб. 1866: 2 руб.
Очеркъ дѣятельности и личности Карамзина. Я. Грота. Спб. 1868: 25 к.
Литературная жизнь Крылова. Его же. Спб. 1868: 25 к.
Сатира Крылова и его «Почта Духовъ». Его же. Спб. 1869: 25 к.
Редакторъ, сотрудники и цензура въ Русскомъ журналѣ 1755—1764 годовъ. П. Пекарскаго. Спб. 1867: 35 к.
Путешествіе акад. Делиля въ Березовъ 1740 г. П. Пекарскаго. 50 к.
Жизнь и литературная переписка И. И. Рычкова, изслѣдованіе П. Пекарскаго (съ портретомъ и снимкомъ). Спб. 1867: 75 к.
Матеріалы для исторіи журнальной и литературной дѣятельности Екатерины II. П. Пекарскаго. Спб. 1863: 25 к.
Извѣстія о Татищевѣ. Его же: 40 к.
Словарь Бѣлорусскаго нарѣчія, И. Носовича. Спб. 1870: 3 руб.
Сербско-Русскій словарь, П. Лавровскаго. Спб. 1870: 1 руб. 50 к.
Отчетъ о четвертомъ присужденіи Ломоносовской преміи, Я. Грота (разборъ Толковаго Словаря Даля). Спб. 1870: 45 коп.
Замѣчанія объ изученіи русскаго языка и словесности въ среднихъ учебныхъ заведеніяхъ, И. Срезневскаго. Спб. 1872: 30 к.
Петръ Великій, какъ просвѣтитель Россіи, Я. Грота. Спб. 1872: 40 к.
Сочиненія и письма Хемницера. Съ примѣчаніями Я. Грота. Спб. 1873: 1 р. 50 к.
Исторія Императорской Академіи Наукъ. П. Пекарскаго. Т. I. Спб. 1870. Цѣна 3 р. Т. II. Спб. 1873. Цѣна 3 р. 50 к.
Записка о путешествіи въ Швецію и Норвегію. Я. Грота. Спб. 1873: 25 коп.
Филологическія разысканія Я. К. Грота. 2-е значительно пополненное изданіе въ двухъ томахъ, изъ которыхъ второй продается и отдѣльно подъ заглавіемъ: **Спорные вопросы русскаго правописанія.** Цѣна за томъ 1 р. 25 коп.
Свѣдѣнія и замѣтки о неизвѣстныхъ и малоизвѣстныхъ памятникахъ, И. И. Срезневскаго, въ двухъ томахъ. Цѣна тома по 1 р. 50 к.
Сказанія объ антихристѣ, разборъ книги Невоструева, составл. И. И. Срезневскимъ, со снимками. Цѣна 3 р.
Палеографическія наблюденія, по памятникамъ греческаго письма. И. И. Срезневскаго. Цѣна 35 к.

Иногородные адресуютъ свои требованія въ Комитетъ Правленія Академіи Наукъ, и прилагая деньги по выставленнымъ здѣсь цѣнамъ, получаютъ книги безъ платежа вѣсовыхъ.

ИСТОРІЯ

РОССІЙСКОЙ АКАДЕМІИ.

М. И. Сухомлинова.

Выпускъ третій.

ОГЛАВЛЕНІЕ.

	стран.
Академикъ Семенъ Кириловичъ Котельниковъ	2— 65
Первоначальное образованіе Котельникова въ школѣ Ѳеофана Прокоповича	2— 4
Продолженіе образованія въ академической гимназіи и университетѣ	5— 6
Пребываніе въ Лейпцигѣ и Берлинѣ	6— 13
Отзывы Леонарда Эйлера о Котельниковѣ	12—14 и 291—294
Учено-литературная дѣятельность Котельникова	15— 22
Комиссія, управлявшая академіею наукъ съ 1766 по 1783 г.	23— 30
Публичныя лекціи	38—47 и 300—306
Цензурныя столкновенія съ Сумароковымъ	48— 53
Мнѣніе Котельникова объ учрежденіи школъ и гимназій	53— 56
Мнѣніе по юридическому вопросу	56— 60
Участіе въ трудахъ и занятіяхъ россійской академіи	61— 64
Академикъ Алексѣй Протасьевичъ Протасовъ	65—123
Образованіе въ академической гимназіи и университетѣ	65— 70
Пребываніе въ Лейденѣ и Страсбургѣ	70— 77
Дѣятельность въ академіи наукъ	78— 87
Мнѣніе объ устройствѣ училищъ	87— 90
Учено-литературные труды	90—112
Дѣятельность въ россійской академіи	112—118
Академикъ Никита Петровичъ Соколовъ	123—168
Путешествіе съ Палласомъ по Россіи	126—127 и 138—143
Вступленіе въ академію наукъ. Столкновеніе съ директоромъ академіи наукъ Домашневымъ	131—138
Учено-литературные труды	143—158 и 358—362
Дѣятельность въ россійской академіи	158—168
Академикъ Петръ Борисовичъ Иноходцовъ	168—264
Академическая гимназія и университетъ	168—174

	стран.
Пребываніе въ Геттингенѣ	174—191
Ученыя путешествія по Россіи и дѣятельность въ академіи наукъ	191—205
Учено-литературные труды	205—233
Участіе въ трудахъ и занятіяхъ россійской академіи	233—262
Академикъ Алексѣй Кононовичъ Кононовъ	265—286
Образованіе въ академической гимназіи и университетѣ	265—270
Пребываніе въ Геттингенѣ	270—273
Избраніе въ академики и дѣятельность въ академіи наукъ.	273—276
Учено-литературные труды	276—285
Избраніе въ пріобщники россійской академіи	285—286
Примѣчанія и приложенія	287—453
Свѣдѣнія о жизни и трудахъ Котельникова	287—290
Біографическія извѣстія о Протасовѣ	316—319
Мнѣнія академиковъ по вопросу объ учрежденіи школъ	328—335
Біографическія извѣстія о Соколовѣ	341—345
Свѣдѣнія о занятіяхъ Соколова заграницею — отчеты, присылавшіеся имъ въ академію наукъ изъ Лейдена и Страсбурга	348—356
Свѣдѣнія о жизни и трудахъ Иноходцова	364—370
Извѣстіе объ ученыхъ работахъ академика Ловица и Иноходцова	393—408
Указатель учено-литературныхъ трудовъ Иноходцова	409—430
Мемуаръ Кононова о новомъ устройствѣ термометра	442—452

ИСТОРІЯ РОССІЙСКОЙ АКАДЕМІИ.

Дѣятельными участниками въ трудахъ и предпріятіяхъ россійской академіи были члены академій наукъ, призванные къ разработкѣ вопросовъ, касающихся русскаго языка и словесности. При самомъ учрежденіи россійской академіи вошли въ составъ ея членовъ, вмѣстѣ съ Румовскимъ, Лепехинымъ и Озерецковскимъ, академики Котельниковъ и Протасовъ. Впослѣдствіи къ нимъ присоединилось еще нѣсколько академиковъ: Н. П. Соколовъ избранъ въ члены россійской академіи въ 1784 году, Иноходцовъ — въ 1785 году, Севергинъ въ 1795 году. Адъюнкты академіи наукъ Захаровъ и Кононовъ избраны не въ дѣйствительные члены, а въ «пріобщники» россійской академіи; Кононовъ и умеръ въ этомъ званіи, а Захаровъ изъ пріобщниковъ возведенъ въ члены россійской академіи въ послѣдующій періодъ, именно въ 1800 году.

С. К. КОТЕЛЬНИКОВЪ.

Школа Ѳеофана Прокоповича. — Академическая гимназія и университетъ.— Пребываніе въ Лейпцигѣ и Берлинѣ. — Учено-литературные труды. — Коммиссія академіи наукъ. — Публичныя лекціи. — Цензурныя столкновенія.— Учрежденіе училищъ. — Юридическій вопросъ. — Дѣятельность въ россійской академіи.

I.

Семенъ Кириловичъ Котельниковъ (1723—1806) — сынъ рядоваго лейбъ-гвардіи преображенскаго полка[1]). Находясь при отцѣ своемъ, Котельниковъ выучился русской грамотѣ, т. е. собственно читать, а писать выучился онъ въ послѣдствіи въ школѣ Ѳеофана Прокоповича. Одиннадцати-лѣтнимъ мальчикомъ Котельниковъ поступилъ въ школу, которую Ѳеофанъ Прокоповичъ завелъ при своемъ домѣ на Карповкѣ. Въ духѣ и устройствѣ этой школы обнаруживались, въ большей или меньшей степени, просвѣтительныя начала, внесенныя знаменитымъ сподвижникомъ Петра Великаго въ дѣло воспитанія и въ русскую жизнь вообще; но вмѣстѣ съ тѣмъ замѣтны и темныя стороны тогдашней педагогіи, бывшей долгое время въ рукахъ іезуитовъ.

Въ школѣ Ѳеофана преподавались слѣдующіе предметы: законъ Божій, славянское чтеніе, языки: русскій, латинскій и греческій, грамматика, риторика, логика, исторія, римскія древности, географія, ариѳметика, геометрія и рисованье. Сверхъ того воспитанники занимались вокальной и инструментальной музыкою, и давали сценическія представленія. Въ числѣ преподавателей наукъ встрѣчаются имена первостепенныхъ ученыхъ того времени, какъ напримѣръ академика Байера и другихъ.

Инструкція, данная Ѳеофаномъ, заключаетъ въ себѣ такого рода требованія. Ученики не должны ни говорить, ни дѣлать ничего такого, что могло-бы послужить поводомъ къ раздраженію, ссорамъ, лаямъ и дракамъ. Никогда двоимъ или троимъ не отлучаться отъ прочихъ всторону и тайно ничего между собою не го-

ворить, и если кто изъ учениковъ замѣтитъ это, долженъ немедленно донести начальству на своихъ товарищей подъ угрозою жестокаго наказанія. Строго запрещается писать другъ другу письма: если кто и доброе что напишетъ, будетъ наказанъ какъ бездѣльникъ. Насторону никогда не посылать писемъ, не объявивъ прежде директору; также если получитъ отъ кого либо письмо, хотя бы отъ родителей, не распечатывать и не читать, но нераспечатаннымъ подавать директору, и когда онъ прочтетъ и отдастъ, тогда можно читать. Игры допускались только «безбѣдныя и не злообразныя»; запрещалось играть въ свайку, метать пули на крагли выше двухъ аршинъ, побѣдителямъ садиться на побѣжденныхъ и т. п. Предписывалось не говорить ничего неблагопріятнаго для людей сановитыхъ, хотя бы то и явно всѣмъ было и «обносилось въ народѣ слухомъ», и т. д.

Ѳеофанъ учредилъ свою школу преимущественно для безпріютныхъ сиротъ и дѣтей бѣдняковъ, и принималъ самое живое участіе какъ въ образованіи, такъ и въ послѣдующей судьбѣ своихъ питомцевъ. Мысль и забота о нихъ не покидала Ѳеофана до конца его жизни. Умирая, онъ назначилъ питомцевъ школы своими наслѣдниками, и на завѣщанныя имъ средства молодые люди могли безбѣдно продолжать свое научное образованіе[2]).

По смерти Ѳеофана училище его перешло въ завѣдываніе высшаго государственнаго учрежденія — императорскаго кабинета. По распоряженію кабинета, послѣдовавшему въ 1738 году, одни изъ питомцевъ, болѣе взрослые, опредѣлены къ дѣламъ, а другіе отосланы въ александроневскую семинарію для дальнѣйшаго и лучшаго обученія. Въ числѣ послѣднихъ былъ и Котельниковъ. При переводѣ питомцевъ Ѳеофана въ александроневскую семинарію предписано было «отвести для нихъ особые покои, чтобъ они какъ въ житьѣ, такъ и въ пищѣ отъ прочихъ здѣшнихъ семинаристовъ были отмѣнены». На различные предметы и «на отмѣнное оныхъ семинаристовъ содержаніе, на покупку имъ въ питомство птицъ и мясъ, и свѣжей, и соленой, и живой всякой рыбы употреблена монастырскихъ

денегъ и столовыхъ всякихъ припасовъ и запасовъ немалая сумма»[3]).

Всѣхъ классовъ въ семинаріи было восемь, а именно: инфима, фара, грамматика, синтаксима, піитика, риторика, философія и богословіе. Около трехъ лѣтъ Котельниковъ пробылъ въ александро-невской семинаріи, въ четвертомъ, пятомъ и шестомъ классахъ, и вышелъ оттуда вслѣдствіе указа императорскаго кабинета о новомъ распредѣленіи бывшихъ воспитанниковъ Ѳеофана. Находя, что многіе изъ нихъ «лѣтами уросли» и потому не могутъ быть опредѣлены къ дальнѣйшимъ наукамъ, кабинетъ предложилъ св. Синоду разсмотрѣть семинаристовъ и распредѣлить ихъ соотвѣтственно ихъ способностямъ. На этомъ основаніи св. синодъ предписалъ епархіальному начальству подать обстоятельное извѣстіе о ѳеофановыхъ семинаристахъ, сколько каждому отъ роду лѣтъ, и какихъ отцовъ дѣти, и какимъ и гдѣ именно кто наукамъ обучался, и какому кто искусству или художеству изученъ, и которые къ дальнѣйшимъ наукамъ употреблены быть не могутъ, и въ какихъ кто чинахъ, духовныхъ или свѣтскихъ, быть желаетъ. Призванный въ канцелярію троицкаго александроневскаго монастыря, 28 мая 1741 года, семинаристъ Котельниковъ далъ о себѣ слѣдующее показаніе. «Семенъ Кириловъ сказалъ: Отъ роду ему осминадцать (18) лѣтъ; отецъ его былъ лейбъ-гвардіи преображенскаго полку солдатъ, при которомъ будучи, обучился онъ, Кириловъ, россійской грамотѣ читать. А потомъ оный отецъ его отдалъ его для обученія въ прошломъ 1734 году въ домъ ко означенному покойному преосвященному Ѳеофану, архіепископу новогородскому, въ которомъ будучи обучился онъ поруски писать, да латинскаго языка грамматику прошолъ. Да въ троицкомъ александроневскомъ монастырѣ синтаксиму и поэтику прошелъ, и въ риторику вступилъ. Сверхъ тѣхъ наукъ никакому искусству и художеству не обученъ. И въ сей сказкѣ сказалъ онъ, Кириловъ, сущую правду»[4]). Желаніе Котельникова исполнено: изъ александроневской семинаріи онъ перешелъ въ гимназію, учрежденную при академіи наукъ.

II.

Въ іюлѣ 1741 года Котельниковъ поступилъ въ академическую гимназію, а въ сентябрѣ 1742 года — въ академическій университетъ. Новопожалованные студенты: Котельниковъ и его ближайшій товарищъ Протасовъ въ первое время пребыванія своего въ академическомъ университетѣ должны были слушать лекціи у академиковъ Рихмана и Леруа, а также у адъюнктовъ Теплова и Крузіуса. Рихманъ читалъ физику, Леруа исторію, Тепловъ ботанику, а Крузіусъ обязанъ былъ, на основаніи заключеннаго съ нимъ контракта, заниматься при нашей академіи греческими, римскими и русскими древностями, и преподавать греческую, римскую и русскую исторію въ академическомъ университетѣ. Впослѣдствіи Котельниковъ избралъ своею спеціальностію физику, которую и слушалъ у Ломоносова, а Протасовъ анатомію. Сверхъ того Котельниковъ слушалъ курсъ физіологіи у Вейтбрехта. Въ математическихъ наукахъ Котельниковъ оказывалъ блестящіе успѣхи, и профессоръ Рихманъ отдавалъ ему преимущество предъ всѣми другими студентами. Съ такою же похвалою отзывался и профессоръ Крузіусъ объ успѣхахъ Котельникова въ латинскомъ языкѣ и въ изученіи римскихъ писателей. Академикъ Миллеръ, ближайшій руководитель питомцевъ академическаго университета, распредѣляя студентовъ по ихъ даровитости, прилежанію и успѣхамъ въ наукахъ, первымъ поставилъ Протасова, а вторымъ Котельникова [5]).

Котельниковъ и Протасовъ пробыли въ академическомъ университетѣ весьма долго, около девяти лѣтъ, отчего и назывались въ офиціальныхъ актахъ за послѣдніе года старыми студентами. Въ 1748 году они признаны достойными награды — прибавки жалованья: «понеже студенты Алексѣй Протасовъ къ анатоміи, а Семенъ Котельниковъ на физику давно уже опредѣлены, и оные въ показанныхъ наукахъ имѣютъ уже хорошіе успѣхи, того ради канцелярія академіи наукъ приказала: по неотступному ихъ прошенію, и что они въ наукахъ понятіе имѣютъ, для одо-

брсніи ихъ прибавить ея императорскаго величества жалованья къ прежнему ихъ окладу каждому сорокъ рублевъ на годъ»[6]).

Научныя работы студента Котельникова заслужили общее одобреніе со стороны его академическихъ наставниковъ. Къ числу такихъ работъ принадлежитъ его диссертація: de rectificatione et quadratura conchoidis per tangentem и другія. Въ академическомъ собраніи «о специменѣ студента Котельникова разсуждено, что оный специменъ по интегральнымъ правиламъ алгебраическимъ исправно сочиненъ, и надежда имѣется, что онъ, Котельниковъ, въ сей наукѣ немалые успѣхи показать можетъ»[7]). На основаніи этой надежды, вполнѣ оправдываемой научными работами молодаго автора, онъ удостоенъ званія адъюнкта, и отправленъ заграницу для довершенія своего научнаго образованія. Въ журналѣ академической канцеляріи 1 марта 1751 года читаемъ: «понеже студентъ Котельниковъ разными специменами себя оказалъ, что онъ въ вышней математикѣ особливо далеко произошелъ, и надѣяться можно, что онъ подъ предводительствомъ искуснаго геометра еще далѣе въ томъ произойти можетъ, того ради опредѣлено: быть ему адъюнктомъ, и послать его въ городъ Берлинъ къ профессору Эйлеру при рекомендаціи»[8]).

III.

Котельниковъ собирался отправиться въ путь весною 1751 года на зимовавшемъ у насъ иностранномъ кораблѣ «Анна Доротеа», но долженъ былъ отложить свой выѣздъ вслѣдствіе тогдашнихъ политическихъ обстоятельствъ и отношеній Россіи къ Пруссіи. Академія наукъ требовала для Котельникова заграничнаго паспорта; иностранная коллегія оставила это требованіе безъ отвѣта, а на частные распросы въ канцеляріи государственнаго канцлера объявили, что въ Берлинъ ѣхать нельзя и паспортовъ туда невыдаютъ. Тогда академическая канцелярія, отмѣнивъ свое прежнее рѣшеніе, опредѣлила: послать Котельникова не въ Берлинъ, а въ Лейпцигъ къ профессору Гейнзіусу на тѣхъ же са-

мыхъ условіяхъ, на какихъ положено было отправить Котельникова къ Леонарду Эйлеру. Гейнзіусъ былъ нѣкоторое время въ Россіи въ званіи академика по каѳедрѣ астрономіи, и изъ Петербурга переселился въ Лейпцигъ и занялъ въ тамошнемъ университетѣ каѳедру математики. Въ рекомендательныхъ письмахъ, какъ къ Эйлеру, такъ и къ Гейнзіусу, говорилось о необходимости точно держаться инструкціи, составленной въ академіи наукъ для руководства молодому ученому. Инструкція, подписанная Шумахеромъ и выданная Котельникову изъ академической канцеляріи, состоитъ изъ девяти пунктовъ слѣдующаго содержанія:

1.

Вопервыхъ, долженъ ты имѣть страхъ Божій, и провославную грекороссійскую вѣру по крайней возможности содержать всецѣло, и впредь благочинное и постоянное житіе вести.

2.

Ея императорскаго величества высокій интересъ и честь академіи всякимъ образомъ споспѣшествовать стараться.

3.

А понеже ты посылаешься для изученія математическихъ наукъ, а наиначе высшей математики, то обучаться оной наукѣ въ Берлинѣ подъ предводительствомъ господина профессора Эйлера, и безъ его вѣдома ни чего не предпринимать.

4.

Гуманіорамъ обучаться тебѣ съ крайнимъ прилежаніемъ, также и иностранныхъ языковъ, а наипаче стараться о изученіи французскаго языка.

5.

Долженъ ты впредь переводить математическія сочиненія на россійскій языкъ, то наипаче надобно стараться о чистотѣ рос-

сійскаго языка: для сего взять тебѣ отсюда съ собою хорошихъ россійскихъ авторовъ.

6.

Ты жъ долженъ кому-нибудь здѣсь приказать жаловавье свое по третямъ года принимать, и во оном росписываться, и къ тебѣ чрезъ вексель пересылать.

7.

Отъ академіи жалованья имѣешь получать только по триста по шестидесятъ рублей въ годъ, то надобно тебѣ расходы свои на свое содержаніе, на покупку книгъ, за коллегіи и на платье располагать смотря по приходу, и отъ всякихъ долговъ охраняться, ибо академія оныхъ за тебя платить не будетъ.

8.

По всѣ трети года присылать тебѣ въ канцелярію академіи наукъ вѣдомости о успѣхахъ въ наукѣ и реэстры жалованнымъ деньгамъ, на что именно сколько оныхъ издержано.

9.

А ежели противъ предписанныхъ въ сей инструкціи пунктовъ исполненія тобою чинено не будетъ, то ты за то въ свое время по надлежащему штрафованъ быть имѣешь.

Начало путешествія Котельникова не обошлось безъ приключеній, въ которыхъ играло роль и письмо къ Гейнзіусу. Самъ Котельниковъ разсказываетъ объ этомъ такимъ образомъ: «29 іюля сего 1751 году, когда я выѣзжалъ изъ кронштадтской гавани въ море на любскомъ кораблѣ шипера Хенрихъ Визе, называемомъ философъ, корабельный шиперъ Илья Изгаковъ, который приставленъ къ досмотру о невыпускѣ на корабляхъ писемъ, серебра и золота, пришелъ съ подчиненными ему на нашъ корабль, и началъ обыскивать, какъ у матрозовъ, такъ и пасажировъ, не только въ сундукахъ, но и въ карманахъ, и отобралъ всѣ письма, сколько онъ ихъ могъ найти на семъ кораблѣ. При

чемъ и у меня взялъ то письмо, которое мнѣ было дано изъ канцеляріи академіи наукъ къ господину профессору Генсіусу. Я ему представлялъ, что то письмо не приватное, дано мнѣ изъ канцеляріи съ росписко̀ю, и показывалъ печать академическую. Но онъ, на это не смотря, сказалъ, что дѣлаетъ по указу, а письмо мое не пропадетъ, и взявъ его отъ меня, отнесъ съ прочими письмами къ контръ-адмиралу. Я теперь нахожусь въ Гамбургѣ; пріѣхалъ сюды 22 августа ввечеру; 23 явился у россійскаго послальника князя Александра Михайловича Голицына. Я здѣсь нѣсколько дней пробылъ дожидаясь петербургской почты по совѣту его сіятельства: онъ думалъ, что то письмо не будетъ ли прислано въ его пакетѣ; однакожъ онаго письма въ его пакетѣ не было». По пріѣздѣ Котельникова въ Лейпцигъ письмо, надѣлавшее столько хлопотъ, было уже въ рукахъ Гейнзіуса. Въ рапортѣ своемъ академіи наукъ Котельниковъ говоритъ: «Письмо, которое послано со мною къ господину профессору Гейнзіусу въ Кронштадтѣ на брандвахтѣ у меня отнято; а нынѣ я, пріѣхавъ въ Лейпцигъ, увѣдомился, что то письмо господинъ профессоръ Генсіусъ получилъ съ почтоваго двора франкованное, а кѣмъ, о томъ неизвѣстно».

Въ послѣдующихъ рапортахъ своихъ въ канцелярію академіи наукъ Котельниковъ извѣщаетъ о своихъ научныхъ занятіяхъ подъ руководствомъ профессоровъ лейпцигскаго университета, о пріобрѣтеніи книгъ и о расходованіи тѣхъ скромныхъ суммъ, которыя отпускаемы были на содержаніе академическихъ адъюнктовъ заграницею.

Въ рапортѣ отъ 12 сентября 1751 года Котельниковъ пишетъ: «Изъ Гамбурга его сіятельство князь Голицынъ, россійскій послальникъ, отпустилъ меня на ганноверской почтѣ, такъ что я всѣ прусскія границы миновалъ. Въ Лейпцигъ пріѣхалъ 6-ва сентября, а 7 явился у профессора Генсіуса; 12 былъ у ректора здѣшней академіи, и вписался въ число студентовъ по обычаю здѣшнихъ академій. Всѣ лекціи здѣсь читаются на нѣмецкомъ языкѣ. Математическія лекціи профессоръ Генсіусъ самъ обѣщалъ мнѣ читать на латинскомъ языкѣ, и начнетъ оныя

послѣ ярмарка для того, что здѣсь въ ярмаркъ никакихъ лекцій не читаютъ. Оный ярмаркъ начнется 18 числа сего сентября, и будетъ продолжаться чрезъ двѣ недѣли или больше. Книги, которыя мнѣ поручены свести для студентовъ Козицкаго и Мотониса, въ цѣлости привезъ, и въ надлежащемъ мѣстѣ отдалъ» и т. д.

29 ноября 1751 года Котельниковъ писалъ: «Благородный господинъ профессоръ Генсіусъ обнадежилъ меня, что самъ будетъ читать мнѣ алгебру на латынскомъ языкѣ; но потомъ скоро послѣ того намѣреніе оную читать на латынскомъ языкѣ отложилъ. А понеже его благородіе и о томъ извѣстенъ, что я нѣмецкаго языка не разумѣю, то онъ отставилъ оныя лекціи до новаго году, то есть до будущаго генваря 1752 году, дабы я между тѣмъ понѣмецки принаучившись, свободнѣе оныя разумѣть могъ. Я понѣмецки и пофранцузски началъ учиться. На публичныя математическія лекціи хожу къ господину профессору Генсіу, гдѣ онъ читаетъ геометрію. Другихъ я лекцій еще никакихъ слушать не зачалъ для того, что я болѣнъ былъ чрезъ долгое время, и началъ выходить изъ двора опять 14 октября. Я недавно, а именно 26 октября, былъ у профессора Кестнера, и просилъ его, чтобъ онъ принялъ на себя трудъ прочитать мнѣ механику, на что̀ онъ тотчасъ согласился, и начнетъ 2 декабря. А сколько надлежитъ за оныя лекціи впредь заплатить, о томъ я еще не извѣстенъ».

12 мая 1752 года Котельниковъ послалъ въ канцелярію академіи наукъ слѣдующее донесеніе: «Благородный господинъ профессоръ Генсіусъ началъ мнѣ давать алгебраическія лекціи съ новаго года, и продолжалъ даже до праздника воскресенія Христова. Нынѣ отъѣхалъ въ Карлсбадъ, и по возвращеніи оттуда опять начнетъ продолжать, а возвратиться оттуда не прежде имѣетъ, какъ въ половинѣ іюля. Кромѣ сихъ лекцій слушалъ я приватно у профессора Кестнера Эйлерову механику съ перваго декабря также до праздника воскресенія Христова, и хотя онъ еще не все прочиталъ, однако я до конца слушать не въ состоя-

ніи для того, что мнѣ уже за сіи пять мѣсяцовъ, которые я у него слушалъ, должно пятьдесятъ талеровъ заплатить. Здѣсь на всѣ тѣ лекціи, которыя касаются до высокой математики или отъ нея зависятъ, охотниковъ нѣтъ, и такъ я принужденъ особливо профессора нанимать, что будетъ въ разсужденіи моего жалованья весьма несносно, а тѣмъ наибольше, что здѣсь все дорого. А чтобъ я могъ у профессора Кестнера оныя лекціи далѣ слушать, то развѣ сама канцелярія академіи наукъ онаго профессора къ продолженію оныхъ чѣмъ обязать за благо разсудитъ».

Во время пребыванія своего въ Лейпцигѣ Котельниковъ пріобрѣлъ себѣ слѣдующія книги:

Dictionnaire du voyageur.

L'art de bien parler français.

Grammaire de Pepliers.

Die reisen des Cyrus.

Orthodoxa confessio apostolicae ecclesiae orientalis cum interpretatione latina et germanica.

Frisch Taitsch-latainisches verterbuch.

Astronomiae physicae breviarium secundum principia Newtoni.

Elementa physices Musschenbock.

Euleri Theoria motuum planetarum.

Elemens des mathematiques par Varignon.

Plautus Taubmanni.

Grauesandi Elementa physices.

Introduction à l'analyse des lignes courbes algebriques par mr. Cramer.

Les oeuvres de Molière.

Les aventures de Telemaque.

Lectiones physicae (Krafft).

Opera Horatii.

Lucretius de rerum natura.

Barclaii satyricon.

Не имѣя средствъ для дальнѣйшаго пребыванія въ Лейпцигѣ и посѣщенія тамошнихъ университетскихъ курсовъ, Котельниковъ всѣ надежды свои въ этомъ отношеніи возлагалъ на канцелярію академіи наукъ. Но ожиданія его оказались напрасными. Академическая канцелярія пришла къ заключенію, что «хотя профессоръ Генціусъ и началъ читать алгебру, однако по всѣмъ тамошнимъ обстоятельствамъ видно, что онъ окончитъ ее послѣ, какъ онъ, Котельниковъ, домой уѣдетъ». Поэтому рѣшено было, чтобы Котельниковъ изъ Лейпцига «для доученія алгебраическихъ лекцій ѣхалъ къ почетному академіи члену господину Эйлеру, и слушалъ тѣ у него лекціи со всякою прилежностью и радѣніемъ, и во всемъ поступалъ по силѣ данной ему инструкціи; а чтобъ господинъ Эйлеръ ему, Котельникову, въ тѣхъ лекціяхъ всевозможное наставленіе давалъ, и за нимъ, Котельниковъ, во всѣхъ его поступкахъ присматривалъ, о томъ къ нему послать письмо»[9]).

Эйлеръ встрѣтилъ русскаго гостя весьма радушно, далъ ему въ своемъ домѣ квартиру, водилъ въ собраніе академіи наукъ, и т. п. Котельниковъ пробылъ въ Берлинѣ съ іюля 1752 года по іюль 1756 года. На первыхъ же порахъ своего пребыванія въ Берлинѣ молодой ученый пріобрѣлъ расположеніе своего знаменитаго наставника; оно не измѣнилось и впослѣдствіи, несмотря на то, что Эйлеръ находилъ весьма для себя невыгодными тѣ матеріальныя условія, на которыхъ помѣщались у него русскіе адъюнкты. Эйлеръ постоянно отзывался съ большою похвалою о научныхъ успѣхахъ Котельникова и о его нравственныхъ качествахъ. Любознательность его ростетъ съ каждымъ днемъ; прилежаніе его не оставляетъ желать ничего лучшаго; по всѣмъ частямъ высшей математики онъ оказываетъ прекрасные успѣхи— вотъ обычные отзывы о Котельниковѣ въ письмахъ Эйлера въ Россію къ членамъ ученаго собранія и академической канцеляріи[10]).

Въ доказательство своихъ успѣховъ въ алгебрѣ подъ руководствомъ профессора Эйлера Котельниковъ прислалъ диссерта-

цію — solutio cujusdam problematis geometrici, которая и была читана въ ученомъ собраніи академіи наукъ. По мнѣнію Эйлера, диссертація эта вполнѣ заслуживала того, чтобы занять мѣсто на страницахъ академическихъ изданій. Хотя предметъ, которому посвящена она, — говоритъ Эйлеръ — и былъ излагаемъ мною на лекціяхъ; но представленный трудъ въ его совокупности принадлежитъ всецѣло Котельникову, употреблявшему на основаніи своихъ собственныхъ соображеній различные пріемы, о которыхъ онъ до пріѣзда сюда не имѣлъ ни малѣйшаго понятія [11]).

Лучшимъ и убѣдительнѣйшимъ доказательствомъ знаній и даровитости Котельникова служитъ то, что Эйлеръ предлагалъ его на каѳедру высшей математики въ петербурской академіи наукъ, отдавая ему предпочтеніе передъ нѣкоторыми изъ иностранныхъ ученыхъ, пользовавшихся большею или меньшею извѣстностью въ наукѣ.

IV.

Президентъ академіи наукъ графъ Разумовскій, разсматривая присланные къ нему списки служащихъ подъ его начальствомъ, замѣтилъ, что въ академіи художествъ много сверхштатныхъ, а въ академіи наукъ не достаетъ значительнаго числа лицъ, положенныхъ по штату и необходимыхъ для учрежденія. Главнѣйшій недостатокъ заключался въ томъ, что академія наукъ не имѣла представителей по каѳедрамъ: высшей математики, экспериментальной физики и механики. Поэтому президентъ предложилъ академическому собранію пріискивать «изъ чужихъ государствъ честныхъ и добраго состоянія ученыхъ людей» для занятія вакантныхъ каѳедръ. Когда въ собраніи возбужденъ былъ вопросъ о замѣщеніи каѳедры высшей математики, многіе изъ академиковъ, и въ томъ числѣ Ломоносовъ, указывали на Котельникова, находившагося въ то время заграницею для изученія математическихъ наукъ подъ руководствомъ Эйлера. Одинъ Миллеръ настаивалъ на буквальномъ исполненіи предписанія президента, т. е. на избраніи кого-либо изъ иностранныхъ ученыхъ,

составившихъ себѣ извѣстность въ наукѣ [12]). Леонардъ Эйлеръ, къ которому академія не разъ обращалась по этому поводу, признавалъ Котельникова достойнѣйшимъ изъ кандидатовъ на каѳедру высшей математики, и утверждалъ, что предпочесть Котельникову иностранныхъ претендентовъ, значило бы поступить вопреки справедливости. По убѣжденію Эйлера, Котельниковъ, по своимъ знаніямъ и даровитости, стоялъ несравненно выше не только Кастильоне и Куна, но и самого Кестнера. Другое дѣло— прибавляетъ Эйлеръ — если бы шла рѣчь о приглашеніи въ Россію такого математика, какъ д'Аламберъ. Но объ этомъ надо отложить всякія попеченія. Д'Аламберъ ни за какія блага не захочетъ покинуть Франціи, да и стоитъ ли добиваться этого при его несноснѣйшемъ характерѣ, возбуждающемъ всеобщую ненависть, и т. д. [13]).

Послѣ долгихъ колебаній Котельниковъ избранъ наконецъ экстраординарнымъ профессоромъ на каѳедру высшей математики. При выборѣ обращено вниманіе не только на научныя свѣдѣнія Котельникова, но и на то, что онъ ведетъ трезвую жизнь,—черта, рисующая тогдашніе нравы. 14 декабря 1756 года, состоялось слѣдующее постановленіе, подписанное графомъ Разумовскимъ и Шумахеромъ: «понеже академіи наукъ адъюнктъ Семенъ Котельниковъ, будучи при академіи, а потомъ и въ чужихъ краяхъ, преизобрѣлъ достаточное знаніе въ вышней математикѣ, такъ что заслужилъ званіе профессорское; ктому жъ онъ состоянія честнаго и трезваго, котораго не возможно безъ того оставить, чтобъ не окуражить его, по его достоинству, высочайшею ея императорскаго величества милостію, и для того опредѣлено: быть ему экстраординарнымъ профессоромъ вышней математики» [14])

Въ 1760 году Котельниковъ просилъ произвести его въ ординарные профессоры. Канцелярія академіи наукъ признала эту просьбу заслуживающею уваженія, и представила ее президенту. На рапортѣ канцеляріи Разумовскій написалъ: «апробуется». 29 сентября 1760 года состоялось утвержденное президентомъ

опредѣленіе канцеляріи академіи наукъ о возведеніи Котельникова въ званіе ординарнаго профессора. [15])

Учено-литературная дѣятельность академика Котельникова выразилась въ мемуарахъ, помѣщенныхъ въ ученыхъ изданіяхъ академіи, и въ нѣсколькихъ сочиненіяхъ, вышедшихъ отдѣльными книгами. Мемуары его писаны, по обычаю того времени, преимущественно на латинскомъ языкѣ. Самый ранній изъ этихъ мемуаровъ относится къ 1757 году, самый поздній — къ 1795 году. Не велико число академическихъ трудовъ Котельникова; назовемъ ихъ по порядку времени ихъ появленія:

Phaenomenorum iridis seu arcus coelestis disquisitio.

De aequilibrio virium corporibus applicatarum commentatio.

De commoda acus declinatoriae suspensione dissertatiuncula.

Demonstrationes seriei $\frac{4.\ 6.\ 10.\ 14.\ 18.\ 22.\ \ldots\ldots\ (4n-10)}{2.\ 3.\ 4.\ 5.\ 6.\ 7.\ \ldots\ldots\ (n-1)}$ etc.

Два мемуара писаны на французскомъ языкѣ, и принадлежатъ не одному Котельникову, а представляютъ коллективный трудъ нѣсколькихъ академиковъ. Котельниковымъ и его сотрудниками представлены въ академическое собраніе:

Jugement de messieurs les commissaires nommés par l'académie pour examiner le modèle d'un pont de bois à construire sur la Neva présenté à l'assemblée par mr. Nordstern, horologe de l'académie imp. des beaux-arts.

Sur une machine pour mâter les vaisseaux. Extrait du rapport sur un mémoire de mr. Polef [16]).

Въ періодъ съ 1758 по 1774 годъ, изданы Котельниковымъ на русскомъ языкѣ:

Рѣчь о восхожденіи паровъ, говоренная въ публичномъ собраніи академіи наукъ 6 сентября 1758 года.

Слово о пользѣ упражненія въ чистыхъ математическихъ разсужденіяхъ, предложенное въ публичномъ собраніи академіи наукъ 6 сентября 1761 года.

Первыхъ основаній математическихъ наукъ часть первая, содержащая въ себѣ ариѳметику; издана въ 1766 году.

Книга, содержащая въ себѣ ученіе о равновѣсіи и движеніи тѣлъ; издана въ 1774 году.

О содержаніи и способѣ изложенія академическихъ рѣчей Котельникова можно судить по слѣдующимъ примѣрамъ:

Три только движенія въ натурѣ есть: проходное, зыблющееся или трясущееся и коловратное, и не можно себѣ болѣе никакого въ умѣ представить, которое бы въ сихъ трехъ не заключалось или бы отъ нихъ не зависѣло. Проходное и зыблющееся ежедневно видимъ. Движеніе солнца и луны, вѣтры, теченіе рѣкъ и источниковъ, суть свидѣтели проходнаго движенія. Волненія моря, колокольный звонъ, удареніе струнъ и многочисленныя другія симъ подобныя вещи ясно доказываютъ, что и зыблющееся движеніе всегда и вездѣ видимъ и чувствуемъ. Сіи два движенія такъ учредило естество, что ежели одно которое-нибудь изъ нихъ или оба вдругъ въ какомъ тѣлѣ суть, то безъ сомнѣнія и въ частяхъ его должно быть, да и въ первоначальныхъ частицахъ, оное тѣло составляющихъ. Но и въ умѣ не можно представить, чтобъ цѣлое тѣло въ проходномъ или зыблющемся движеніи находилось, а части бы его въ ономъ не обращалися. Что же касается до коловратнаго движенія, то оно можетъ въ частицахъ тѣлъ быть, хотя цѣлыя тѣла и никакого движенія не имѣютъ. Когда какое тѣло около оси своей обращается, то всѣ его части въ проходномъ движеніи находиться должны, кромѣ тѣхъ, которыя не на самой оси лежатъ, около которой все тѣло обращается. Такъ хотя и видимъ оное въ тѣлахъ движеніе, какъ то обращеніе планетъ около своихъ осей свидѣтельствуетъ, однакожъ не можно оттуда заключить, что коловратное движеніе и въ первоначальныхъ частицахъ тѣлъ быть должно, но надлежитъ оное доказать.....

«Преудивительное Вышняго смотрѣніе и премудрость и изъ сего ясно познается, что онъ и восхожденіе паровъ, самое важное, до разрушенія тѣлъ на ихъ первоначальныя части и до продолженія бытія оныхъ касающееся, дѣйствіе натуры преизряднымъ и самымъ краткимъ способомъ учредилъ. Создалъ моря,

горы, лѣса, разныя въ воздухѣ движущіяся животныя, въ разныхъ мѣстахъ разную теплоту земли, подземный огонь, огнедышущія горы, холодные и теплые источники, вещи, отчасти увеселеніе и пользу приносящія, отчасти удивленіе въ насъ возбуждающія, да притомъ сдѣлалъ воздухъ упругій, такъ что всѣ помянутыя вещи могутъ въ немъ разныя произвесть движенія, да притомъ и такія, которыя къ восхожденію паровъ потребны суть. Большее еще въ насъ промыслъ его возбудитъ удивленіе, россіяне, если мы возмемъ въ разсужденіе, что Онъ насъ десницею Петра Великаго изъ глубины незнанія въ такъ краткое время не токмо вывелъ, но и просвѣтилъ ..... (17)

«Въ сумнѣніе прихожу, слышатели, зная причину собранія вашего здѣсь, и недоумѣваю, откуда мнѣ начать мое слово, когда подумаю о томъ, что я въ должность оратора вступаю, не имѣя къ тому способности. Воистину началъ бы я оное откуда обыкновенно начинаютъ въ такихъ обстоятельствахъ. Старался бы предупредить молву, что я въ моемъ словѣ не достигнулъ, по пристойности времени и матеріи, красоты слога; представляя матеріи важность, въ вещахъ къ изъясненію ея недостатокъ, и отъ того происходящую слабость въ доказательствахъ, служащихъ къ подтвержденію ея правды; ежели бы не стыдился повторять многократно повтореннаго; ежели бы не чувствовалъ, что я долженъ говорить предъ лицемъ толь знаменитаго собранія просвѣщенныхъ науками мужей, и если бы сумнѣвался, что вамъ пріятнѣе истина, слышатели, нежели краснорѣчіе. Однакожъ и сіе, и то, что самое дѣло, въ которое теперь вступаю, больше мнѣ чести принесетъ въ одинъ часъ, нежели прочіе мои труды въ цѣлый годъ, не могли бы меня побудить говорить предъ вами, зная сколь непріятенъ неукрашенный слогъ нѣжному слуху, если бы не позвала должность академика; зная такожде, что сіе мое слово не въ вашихъ токмо, но и въ рукахъ такихъ людей обращаться будетъ, которые, или не смысля дѣла или не удостоя своего вниманія, не преминутъ гдѣ и не надобно, искать метафоръ и ироніи. Зная же опять, что и искустные ораторы не избѣгали того, чтобъ о

томъ, что они говорили, другіе не были бы нѣкогда превратнаго мнѣнія. Для чегожъ и мнѣ не подвергнуть себя тойже судьбинѣ, а наипаче когда требуетъ должность. Одного токмо не достаетъ мнѣ къ ободренію, что̀ больше всего, и что̀ отъ вашей зависитъ благосклонности: того токмо, чтобы терпѣливно выслушали въ простотѣ слога предложенныя правды; но и сіе, надѣюсь выпросить у любителей и защитниковъ наукъ: истина сама, которую я предложу въ семъ словѣ, будетъ у васъ за меня предстателемъ. Издревле были всегда и гонители, были и защитники наукъ, какъ то еще и понынѣ вездѣ больше невѣжъ, нежели наукъ любителей. Были всегда за нихъ адвокаты, были и судьи, и вѣрные пользы ихъ свидѣтели. Такъ я теперь предъ вами, яко предъ справедливыми судьями и свидѣтелями, въ лицѣ адвоката намѣреніе принялъ защитить математическія науки отъ тѣхъ, которые вооружаются противъ пользы ихъ, именно противъ пользы упражненія въ чистыхъ математическихъ разсужденіяхъ... Можно ли подумать, чтобы человѣкъ ученый, показавши уже плодъ своего ученія другою дорогою, сталъ потомъ въ безполезныхъ дѣлахъ упражняться — чертить линейки; искать, какое одна вразсужденіи другой въ данномъ случаѣ будетъ имѣть положеніе и величину; писать литеры, перенося съ одной стороны на другую, для того токмо, чтобъ литеру, соединенную съ прочими, чрезъ нѣкоторыя алгебраическія дѣйствія отдѣлить, обращая къ тому всѣ свои мысли, употребляя философическія и математическія строгости, и для наималѣйшей погрѣшности весь свой трудъ за безполезный признавать... Математическія правды толь крѣпкій союзъ между собою имѣютъ, что одна безъ другой стоять не можетъ, и наималѣйшее отъ правилъ заблужденіе долговременный трудъ ни во что обращаетъ. Одинъ токмо удивительный союзъ помянутыхъ правдъ силенъ привлещи умы любящихъ истинную философію. Нигдѣ не можно лучше научиться здравому о вещахъ разсужденію, какъ въ подобныхъ упражненіяхъ, въ которыхъ помянутая строгость необходимо надобна, и гдѣ правда сама о себѣ говоритъ, хотя мало отъ нея удалишься» [18]).

Въ порядкѣ изложенія первыхъ основаній математики Котельниковъ отступилъ отъ общепринятого обычая, руководствуясь своеобразнымъ понятіемъ о числѣ. «Образъ, — говоритъ онъ—въ которомъ я себѣ число воображаю есть Нютоновъ. Оное представляется какъ нѣкоторое содержаніе двухъ количествъ. И поистинѣ, ежели разсудить въ тонкость, то невозможно никакого вообразить себѣ ясно количества, не понявъ прежде его содержанія къ другому того же рода, котораго величина отъ частаго употребленія и обращенія въ глазахъ нашихъ твердо и ясно въ разумѣ начерталася. Сему понятію количествъ мы не внимаемъ, и не чувствуемъ, что содержаніе вездѣ предшествуетъ: вина тому есть, что начинаемъ къ тому привыкать отъ младыхъ ногтей помалу, нечувствительно. Сіе ясно усмотрѣть можно въ вещахъ нами невидимыхъ. Когда какую вещь въ первый разъ увидимъ, тогда, чтобы имѣть ясное о величинѣ ея понятіе, ищемъ ей подобныя и давно извѣстныя, съ которою бы сравнить можно было; ежели же не найдемъ подобной, то по нуждѣ сравниваемъ и съ другою какою-либо, но однако съ такою, которая сколько возможно къ данной близко подходитъ. Увидѣлъ бы кто слона въ первый разъ, и желая изобразить его величину, не могъ ли бы, за незнаніемъ подобнаго ему звѣря, сказать: какъ великій стогъ сѣна, или вдесятеро быка больше, или такожде: несравненно быка больше? Во всѣхъ сихъ трехъ случаяхъ уже можно имѣть нѣкоторое понятіе о величинѣ сего звѣря. Изъ перваго воображенія раждается содержаніе равной вещи къ равной, или одного къ одному, то есть понятіе числа *одинъ*. Во второмъ — одного къ десяти, то есть понятіе числа *десять*. А въ третіемъ — содержаніе одного къ безмѣрно великому, сирѣчь—нѣкоторое понятіе числа *безмѣрн великаго* или *безконечнаго*. Изъ чего довольно явствуетъ, какимъ образомъ числа раждаются изъ сравненія количествъ между собою, и что оныя есть не что иное, какъ содержаніе количества къ количеству; чего ради надлежало бы прежде всего предложить о содержаніи количествъ, чему и положено основаніе въ самомъ началѣ книги. Но какъ самое содержаніе

есть такожде количество, то должно напередъ предложить о перемѣнахъ онаго, зависящихъ отъ его свойства, состоящихъ во уменьшеніи и увеличиваніи, сложеніемъ и вычитаніемъ совершающихся. Чего ради вся книжка расположена тако: въ первой главѣ предложено о сложеніи и вычитаніи, яко главныхъ свойствахъ чиселъ; во второй — о содержаніи, а въ слѣдующихъ — о всемъ томъ, что отъ первыхъ двухъ зависитъ»[19]).

Желая трудами своими приносить посильную пользу русской литературѣ и содѣйствовать распространенію знаній въ русскомъ обществѣ, Котельниковъ занимался переводомъ на русскій языкъ классическихъ писателей, преимущественно древняго міра. «Понеже всегда за полезнѣйшее признано было, — говоритъ Котельниковъ, — чтобы при распространеніи наукъ стараться прежде о переводахъ лучшихъ книгъ древнихъ писателей, а не сочиненіи новыхъ, дабы согражданамъ сообщить знаніе о томъ, что уже въ древнія времена изображено было и какимъ образомъ предложено, ибо всякъ, имѣя понятіе о древнихъ, и о новыхъ лучше разсуждать можетъ. Для того я началъ переводить Эвклида, яко наилучшаго писателя въ моихъ наукахъ, котораго Элементы не токмо нынѣ, но и впредь въ почтеніи будутъ. Я нѣкоторую часть оныхъ перевелъ, и оный переводъ до конца продолжать буду, и потому наибольше, что оныхъ элементовъ цѣлыхъ ни на французскомъ, ни на нѣмецкомъ языкѣ не имѣется, а сіе честь сдѣлаетъ россійскому языку»[20]). Но не однихъ только древнихъ писателей выбиралъ Котельниковъ для перевода. Вмѣстѣ съ сочленами своими Соколовымъ и Зуевымъ онъ перевелъ третью часть классическаго произведенія Бюффона, содержащую въ себѣ исторію животныхъ.

На долю Котельникова выпало потрудиться и въ области, неимѣющей ничего общаго съ его спеціальностью, именно надъ изданіемъ русскихъ лѣтописей. Порученіе этого труда математику объясняется отчасти тѣмъ, что въ академіи наукъ не было на ту пору представителей историческаго отдѣленія, отчасти же тѣмъ, что Котельниковъ завѣдывалъ академическою библіотекою,

а въ ней-то и находились рукописи, которыя предназначены были къ изданію.

Въ сентябрѣ 1792 княгиня Дашкова сдѣлала распоряженіе о печатаніи хранившейся въ академіи наукъ русской лѣтописи по списку, подаренному патріархомъ Никономъ въ воскресенскій монастырь, а къ маю 1794 года были отпечатаны обѣ части этой лѣтописи. Вскорѣ послѣ изданія второй части воскресенскаго списка Котельниковъ писалъ Дашковой: «Для продолженія изданія въ печать лѣтописей избралъ я изъ находящихся въ библіотекѣ академіи наукъ *софейскую новогородскую лѣтопись*: прошу въ типографію дать повелѣніе». Желаемое повелѣніе послѣдовало немедленно: Дашкова приказала «печатать сколь скоро возможно, на бѣлой бумагѣ 80, на простой 400 и на почтовой восемь». Корректурные листы отсылались на просмотръ Котельникову, что и и служитъ несомнѣннымъ доказательствомъ того, что рукопись печаталась подъ его наблюденіемъ. Вышла въ свѣтъ только первая часть. На оборотѣ заглавнаго листа находится слѣдующее примѣчаніе издателя: «сія рукопись весьма неисправна, чего ради долженъ я напомянуть, что намѣреніе академіи есть *доставить любителямъ россійской исторіи чтеніе самыхъ подлинниковъ, каковы они есть, и тѣмъ подать безпрепятственный способъ и совершенную свободу къ изысканію историческихъ истинъ*». Забота издателя о точности простиралась до того, что въ изданіи сохранены всѣ ошибки безграмотнаго писца — поденщика, какъ называетъ его Шлецеръ, исполнявшаго свою работу вполнѣ безсознательно. Путаница увеличивается посторонними приписками, отчасти заимствованными изъ кіевскаго синопсиса, и т. п. Но, по замѣчанію Строева, вся вина падаетъ не на переписчика, а на издателя. Софійскій списокъ—говоритъ Строевъ—не столь дуренъ, какъ говоритъ объ немъ Шлецеръ. Я находилъ въ немъ многія мѣста исправными, между тѣмъ какъ въ другихъ лѣтописяхъ они искажены переписчиками. Можетъ быть онъ разумѣлъ академическое онаго изданіе, которое никуда негодится. Издатель не имѣлъ, кажется, ни малѣйшаго понятія о своемъ

дѣлѣ. Возьмемъ въ примѣръ первую строку первой страницы, гдѣ напечатано: *Авѣтово бо колѣно и то Варязе. Свеурма Нигти;* должно было бы раздѣлить такъ: *Варязе, Све, Урмяни, Гти* (Готы)... Не въ сохраненіи древнихъ буквъ и сокращеній состоитъ истинная точность изданій историческихъ рукописей, но въ правильномъ словораздѣленіи. Старинные писцы наши писали сплошь, безъ всякихъ разстановокъ, а потому все искусство издателей должно заключаться въ умѣньѣ разсѣкать сіи сплошныя строки и посредствомъ препинательныхъ знаковъ давать имъ надлежащій смыслъ. Въ подтвержденіе сего можно представить великое множество неправильныхъ и даже смѣшныхъ разсѣченій изъ всѣхъ доселѣ изданныхъ лѣтописей и другихъ памятниковъ древности. Напримѣръ: въ русской лѣтописи по Никонову списку (VII, 219) вмѣсто: *и Нагаи бы къ Асторохони кочевали* напечатано: *и Нагаи быка Сторохани кочевали.* — И опытнѣйшіе критики, каковы Шлецеръ и Карамзинъ, не могли избѣжать погрѣшностей сего рода». Тѣмъ менѣе могъ избѣжать ихъ ученый, всю жизнь свою занимавшійся математикою, и случайно и притомъ уже въ глубокой старости взявшійся за дѣло, требующее спеціальной подготовки. Какъ понималъ онъ требованіе точности, не обращая вниманіе на очевидные пропуски и искаженія, можно видѣть изъ слѣдующаго образца: «Сице бо зваху Варяху Русью. яко се друзи зовутся Иурменъ Англяне Нихти тако сии рѣша Чюдь Словена Кривицы Варягомъ А отъ Нова града триста гривенъ на лѣто мира дѣля. еже не даютъ многи ины страны притяжа к рустей странѣ притяжа да возложи на ня» и т. д. [21]).

V.

Обширный кругъ занятій Котельникова по академіи наукъ, не ограничиваясь чисто ученою областью, обнималъ собою различныя отрасли академической, а вмѣстѣ съ тѣмъ и общественной жизни. На Котельникова возложено было завѣдываніе гидрографическимъ департаментомъ и гимназіею академіи наукъ; ему

же ввѣрено было управленіе двумя существенными принадлежностями академіи, послужившими отчасти поводомъ къ самому ея учрежденію, именно библіотекою и кунсткамерою. Сверхъ того онъ преподавалъ въ морскомъ шляхетномъ корпусѣ математическія и навигаціонныя науки и т. д. Обладая знаніемъ многихъ иностранныхъ языковъ, отъ латинскаго до испанскаго, и принадлежа къ числу лучшихъ въ то время знатоковъ библіографіи, Котельниковъ былъ вполнѣ на своемъ мѣстѣ въ званіи библіотекаря академіи наукъ. Тоже самое надобно сказать и въ отношеніи другихъ его должностей и обязанностей по академіи.

Не смотря на интриги и преслѣдованія со стороны директора академіи Домашнева, Котельниковъ завѣдывалъ библіотекою и музеемъ до самаго выхода своего изъ академіи. Въ 1797 году послѣдовалъ указъ о назначеніи Котельникова цензоромъ въ Петербургѣ съ увольненіемъ изъ академіи. По распоряженію академическаго начальства Котельниковъ, управлявшій библіотекою и кунсткамерою съ 13 мая 1771 года, долженъ былъ сдать унтеръ-библіотекарю Буссе библіотеку и разныя анатомическія и натуральныя, а равно и другія куріозныя и достопамятныя вещи, находящіяся въ кунсткамерѣ, минеральномъ и минцъ-кабинетѣ. При выходѣ изъ академіи Котельниковъ «для сообщенія съ оною» произведенъ въ корреспонденты или почетные члены академіи[22]).

Не только въ устройствѣ отдѣльныхъ частей и завѣдываніи ими, но и въ управленіи академіею наукъ, какъ учрежденіемъ ученымъ и государственнымъ въ его полномъ составѣ, Котельниковъ принималъ непосредственное участіе въ званіи члена академической коммиссіи. Въ 1766 году учреждена коммиссія для разсмотрѣнія академическихъ дѣлъ и для *управленія* ими, и въ числѣ членовъ этой коммиссіи, состоявшей изъ шести академиковъ съ президентомъ во главѣ, былъ и Котельниковъ. На офиціальномъ языкѣ члены коммиссіи назывались коммиссіонерами или господами коммисскими присутствующими. Около семнадцати лѣтъ дѣйствовала эта коммиссія, закрытая съ удаленіемъ Домашнева и съ назначеніемъ Дашковой директоромъ академіи наукъ.

Въ дѣятельности академической коммиссіи и во взаимныхъ отношеніяхъ ея членовъ обнаруживались начала равенства и равноправности, насколько они совмѣстимы были, при самыхъ благопріятныхъ обстоятельствахъ, съ общественными нравами и служебными порядками того времени. Глава академическаго управленія графъ Владиміръ Григорьевичъ Орловъ въ сношеніяхъ своихъ съ академиками избѣгалъ начальническаго тона, обращаясь къ членамъ коммиссіи какъ къ своимъ товарищамъ. Приводимъ въ доказательство два письма его изъ Москвы, относящіяся къ 1767 году:

«Любезные товарищи, господа коммиссіонеры! Всѣмъ вамъ желаю отъ искренняго сердца быть здоровымъ и веселымъ.

Посылаю вамъ копію съ письма государыни ко мнѣ: вы изволите увидѣть, сколь желательна ея величество видѣть, чтобъ наблюденіе 1769 года съ нашей стороны со всѣмъ раченіемъ и осторожностью сдѣлано было. Государыня изволила словесно мнѣ приказывать сказать ея величеству, въ чемъ намъ только нужда будетъ: то она намъ охотно во всемъ поможетъ. И такъ я васъ прошу сообщить: гдѣ наблюденіямъ быть; планы строеніямъ, которыя для сего намѣренія въ оныхъ мѣстахъ сдѣлать надобно; сколько денегъ около; выписать инструменты изъ Англіи на сей случай и столько, чтобъ каждый наблюдатель ни малѣйшаго недостатка въ оныхъ не имѣлъ; надобно ли вамъ офицеровъ, и сколько именно, и какъ лучше, чтобъ государыня изволила опредѣлить, навѣдаясь сама о искуствѣ оныхъ, или вы сами можете способнѣйшихъ къ этому намѣренію найтить, то сообщите имя ихъ и гдѣ служатъ; да тутъ надобно смотрѣть, есть ли у нихъ охота къ этому дѣлу. Ежели тотъ офицеръ, который у васъ теперь учится, Степанъ Яковличъ, охоту и способность имѣетъ и надобенъ, я думаю его можно будетъ чрезъ все сіе время оставить на такомъ основаніи, на какомъ онъ теперича. Я можетъ быть иное упустилъ въ разсужденіи того, что мнѣ сообщить надобно, то прошу дополнить. Чтобъ ничего не пропустить, то не

поспѣшите отвѣтомъ ко мнѣ; однако и не продолжите оный отнюдь далѣе 10 апрѣля.

«Извольте прислать доношеніе о Семенѣ Кирилычѣ: я оное здѣсь подпишу, и подамъ въ сенатъ, что онъ по именному указу опредѣленъ въ академическую коммиссію, и что за разными дѣлами, которыми онъ обязанъ по оной коммиссіи, нынѣшній годъ исполнить не можетъ къ чему сенатъ его опредѣлить хотѣлъ, и такъ оное оставить до тѣхъ поръ, когда коммисскія дѣла дозволятъ ему отлучиться, и что академія на его мѣсто теперя никого представить не можетъ, который бы также дѣлами не занятъ былъ какъ и онъ....

«Прошу отъ меня всѣмъ другимъ профессорамъ поклониться. Братъ Ѳедоръ Григорьевичъ всѣмъ вамъ нижайше кланяется. Вашъ покорный и вѣрный слуга г. В. Орловъ».

«Любезные товарищи! Всѣмъ вамъ отъ искренняго сердца здравія и благополучія желаю.

«Я думаю, что адмиралтейская коллегія уже именное ея императорскаго величества повелѣніе объ отсылкѣ двѣнадцати морскихъ офицеровъ въ коммиссію получила; ежели же еще не получила, то скоро получитъ. И такъ когда они пришлются, прошу ихъ принять и ученіе ихъ съ господиномъ Румовскимъ распорядить какъ вы за благо разсудите. О всемъ прочемъ, о чемъ вы ко мнѣ писали въ разсужденіи экспедицій, я докладывалъ государынѣ, и уже именное повелѣніе воспослѣдовало во всѣ тѣ мѣста, куда надлежитъ. При семъ именное ея императорскаго величества повелѣніе вамъ сообщаю, чтобъ изъ васъ господа Котельниковъ, Румовскій и старшій Эйлеръ съ сыномъ своимъ разсмотрѣли приложенное при семъ дѣло, а особливо государыня мнѣ изволила приказать оное препоручить въ разсмотрѣніе старшаго профессора Эйлера. Для объясненія, какимъ образомъ сіе дѣло происходило, копію съ письма отъ господина губернатора Брауна, указъ къ нему и въ коллегію адмиралтейства, отвѣтъ адмиралтейскія коллегіи, мнѣніе оныя собственное при дѣлѣ подъ именемъ kurzer Bericht, прилагаю. Государыни соизволеніе, чтобъ

вы мнѣніе Петра Азберга, разсужденіе адмиралтейскія коллегіи объ оном и ея собственное мнѣніе, которое на концѣ увидите, разсмотрѣли, и сказали точныя свои мысли, каково Азберга мнѣніе, каково разсужденіе адмиралтейскія коллегіи объ оном, каково наконецъ и ея собственное мнѣніе; да и не знаете ли вы сами лучшаго способа представить къ достиженію сего намѣренія. Я надѣюсь, что вы, какъ скоро можете, несмотря на все происхожденіе дѣла, безо всякаго пристрастія ко мнѣ свое мнѣніе пришлете, а государынѣ угодно чѣмъ скорѣе, тѣмъ лучше, только ничего не пропустя о всемъ томъ, о чемъ я васъ спрашивалъ. Государыня отсюда въ будущую середу поѣхать изволитъ. Прощайте, государи мои! Вашъ покорный и послушный слуга г. Володимеръ Орловъ... Что касается до Цейгера, то его требованія не такъ велики, чтобъ на оныя не согласиться; ежели вы со мною согласны, тогда прошу объ оном Цейгера увѣдомить; ежели же будете несогласны, то, не писавъ къ нему ничего, меня увѣдомить»[23]).

Но времена перемѣнились... Вмѣсто Орлова директоромъ академіи наукъ назначенъ Домашневъ, и въ академической жизни возникаетъ непрерывный рядъ столкновеній и враждебныхъ выходокъ между директоромъ и членами коммиссіи. Домашневъ смотрѣлъ на коммиссію, какъ на подвластную ему канцелярію, которая обязана подчиняться его произволу и безпрекословно исполнять всѣ приказанія своего начальника. Приказы, выговоры, упреки сыпались на академиковъ съ необыкновенною щедростью. Но члены коммиссіи держали себя съ достоинствомъ, отстаивая свою самостоятельность и честь академіи отъ произвола и самоуправства ея директора. Въ противоположность съ товарищескими письмами своего предшественника Домашневъ насылалъ коммиссіи такого рода ордеры. «Дать мнѣ увѣдомленіе, по какимъ причинамъ типографія несчитана такъ давно, и котораго года счеты по оной были кончены, и по который годъ взнесены отъ типографіи въ коммиссію, и остаются безъ рѣшенія... Подтверждается коммиссіи какъ возможно запущенные счеты кончить; и я

съ сожалѣніемъ сказать долженъ, что если далѣе о успѣхѣ оныхъ рапорту не получу, то господамъ въ коммиссіи присутствующимъ запрещено будетъ производить жалованье.... Требую, чтобъ коммиссія сей самый день, не выходя изъ присутствія, увѣдомила меня, какихъ ради причинъ не сдѣланы до сего года счеты; а потомъ коммиссіи сбираться ежедневно поутру и послѣ обѣда для окончанія требуемыхъ счетовъ»[24])... На это грозное требованіе члены коммиссіи, академики Штелинъ, Румовскій и Котельниковъ послали Домашневу такой отвѣтъ:

«Разсуждая о полученномъ нами предложеніи, наполненномъ прискорбными на насъ, членовъ коммиссіи, нареканіями и законами запрещенными укоризнами, чтобы соблюсти неоцѣненное для насъ право принесть всеподданнѣйшее прошеніе о защищеніи насъ отъ напрасныхъ притѣсненій и для оправданія нашего положили мы господину директору предложить слѣдующее:

«Изъ журналовъ коммисскихъ явствуетъ, что счеты всѣхъ экспедицій въ то самое время оканчиваны были, какъ возвращались предводители оныхъ, кромѣ одной — покойнаго академика Гмелина и съ нею сопряженной г. академика Гильденштедта, изъ которыхъ запутанные счеты первой не могли быть скоро окончены по той причинѣ, что къ окончанію оныхъ потребны были изъ астраханской губернской канцеляріи справки....

«Коммиссія управляла департаментами съ такою экономіею, что при вступленіи въ дирекцію настоящаго господина директора наличныхъ денегъ оставалось до семнадцати тысячъ рублевъ, кромѣ того что статсъ-контора должна была больше девяти тысячъ рублевъ. Но не удивительно, что господинъ директоръ пишетъ, что онъ не видитъ, въ чемъ коммиссія упражняется, ибо отъ презрѣнія ли коммиссіи или другихъ ради причинъ, намъ неизвѣстныхъ, съ лишкомъ въ два года ни единожды коммиссію присутствія своего не удостоивалъ...

«Въ томъ же предложеніи написано, что книжный магазейнъ и лавка находятся въ совершенной безурядицѣ. Дѣло сіе совсѣмъ

въ иномъ видѣ здѣсь представлено, и описаніе онаго покажетъ, сколь неосновательно возлагается на насъ и въ семъ случаѣ нареканіе. Господинъ директоръ заблагоразсудилъ въ прошедшее лѣто въ первый разъ осмотрѣть книжный академіи магазейнъ, и чрезъ г. академика Протасова далъ знать, что нашелъ оный въ безпорядкѣ, не объявя, въ чемъ состоитъ безпорядокъ. Почему гг. Штелинъ и Румовскій ходили для осмотру онаго, и что̀ по мнѣнію каждаго поправить въ немъ надлежитъ, сообщено письменно господину директору, который на мнѣніе ихъ по сіе время не далъ никакого отвѣта. Изъ сего явствуетъ, что мнѣнія членовъ коммиссіи, для соблюденія лучшаго порядка въ магазейнѣ предложенныя, названы признаніемъ совершенной безурядицы....

«Въ указѣ государя императора Петра I, данномъ мая 9 дня 1719 года, изображено: коллегіи устроены для того, дабы каждая съ совѣту и приговору всей своей коллегіи дѣлала; того ради подтверждается симъ указомъ, дабы президенты никакихъ дѣлъ, ни указовъ, одни не дѣлали и не подписывали.

«Въ указѣ декабря 22 того же года между прочимъ написано, чего ради учинены коллегіи, т. е. собраніе многихъ персонъ вмѣсто приказовъ, въ которыхъ президенты или предсѣдатели не такую мочь имѣютъ, какъ старые судьи — дѣлали что̀ хотѣли; въ коллегіяхъ же президентъ не можетъ безъ соизволенія товарищей своихъ ничего учинить.

«И вслѣдствіе того его превосходительство просимъ впредь таковыми укоризнами членовъ коммиссіи, для управленія дѣлъ съ г. директоромъ поставленныхъ, не отягощать, но отдавать какъ мѣсту, такъ и членамъ должное уваженіе»[25]).

Вскорѣ за этимъ отвѣтомъ послѣдовалъ ордеръ такого содержанія: «Имѣю я сейчасъ крайнюю надобность въ обстоятельной вѣдомости всѣмъ вещамъ, вывезеннымъ и присланнымъ для академіи изъ экспедицій, въ которыя, по высочайшему повелѣнію, отправлены господа академики Палласъ, Лепехинъ, Гильденштедтъ, Фалькъ, Гмелинъ, Георги и проч. Коммиссія академіи наукъ имѣетъ представить мнѣ теперь сію вѣдомость, и ежели въ ком-

миссіи нѣтъ двойныхъ экземпляровъ оной, то прислать мнѣ оригинальную и писца для снятія съ оной копіи. Равно прислать мнѣ для нужной справки хотя оригинальныя вѣдомости: 1) всѣмъ астрономическимъ инструментамъ, находящимся на обсерваторіи, съ показаніемъ, когда оные куплены и во что академіи стали; 2) вѣдомость всѣмъ книгамъ, которыя со времени учрежденія коммиссіи въ каждомъ году напечатаны, и сколько въ которомъ году было въ расходѣ бумаги и другихъ типографскихъ матеріаловъ, съ показаніемъ цѣнъ, по которымъ оные покупались; 3) сколько напечатанныхъ по высочайшему повелѣнію азбукъ продано, сколько куда именно отпущено, и сколько денегъ не получено».

Члены коммиссіи отвѣчали на это, что «Коммиссія учреждена по высочайшему ея императорскаго величества указу, въ которомъ г. директору повелѣно со членами отъ ея императорскаго величества назначенными не только разсматривать всѣ дѣла, но и *управлять* оными, и за силою сего высочайшаго указа *коммиссія академіи наукъ*, въ которой господинъ директоръ предсѣдательствуя самъ присутствовать обязанъ, *ордеровъ отъ г. директора принимать не можетъ*, и для того, приложа копію съ онаго къ сему журналу, чрезъ правящаго секретарскую должность объяснить г. директору, чтобы благоволилъ подлинный взять изъ коммиссіи обратно.

«Что касается до требуемыхъ г. директоромъ вѣдомостей и списковъ, опредѣлено записать, что какъ сочиненіе оныхъ до должности членовъ коммиссіи не принадлежитъ, и она, по малому числу приказныхъ служителей и по причинѣ многихъ дѣлъ, которыми они нынѣ заняты, для сочиненія требуемыхъ г. директоромъ вѣдомостей приказныхъ служителей отъ помянутыхъ дѣлъ отвлечь не можетъ, ниже приступить безъ самого г. директора къ изобрѣтенію средствъ для сочиненія помянутыхъ въ ордерѣ вѣдомостей, потому что сія работа долговременна, и изобрѣтеніе надлежащихъ къ тому средствъ равно принадлежитъ г. директору, какъ и членамъ коммиссіи»[26]).

Удаленіе Домашнева отъ должности директора положило конецъ жалобамъ и пререканіямъ, волновавшимъ академическую среду. Съ перемѣною директора окончила свое существованіе коммиссія, управлявшая академіею наукъ. Въ указѣ 24 января 1783 года говорится: «Какъ при с.-петербургской академіи наукъ учреждена была коммиссія изъ профессоровъ въ томъ намѣреніи болѣе, дабы сочинить планъ, на какомъ основаніи оной быть впредь; но сіе не было исполнено, а между тѣмъ между членами той коммиссіи и бывшимъ академіи директоромъ камергеромъ Домашневымъ произошли взаимныя жалобы и представленія, то и препоручили мы избраннымъ отъ насъ особамъ разсмотрѣть нынѣшнее состояніе той академіи и представить намъ мнѣнія ихъ, на какомъ основаніи ей впредь остаться. Вслѣдствіе сего помянутая коммиссія, изъ профессоровъ составленная, болѣе нужна быть не можетъ. Академики, ее составляющіе, долженствуютъ остаться членами академическаго собранія и при другихъ своихъ должностяхъ. Для управленія же дѣлъ экономическихъ по академіи наукъ и прочихъ, касающихся до наблюденія порядка, повелѣваемъ опредѣлить въ помощь директору академіи двухъ совѣтниковъ» и т. д. Но не въ этомъ измѣненіи административныхъ порядковъ академіи, а въ личныхъ свойствахъ новаго директора надо искать причины той перемѣны къ лучшему, которая обнаруживается въ академической жизни со времени упраздненія коммиссіи.

Принадлежа къ образованнѣйшему кругу тогдашняго общества, понимая значеніе литературы и науки, и дорожа общественнымъ мнѣніемъ, Дашкова желала пріобрѣсти себѣ сочувствіе въ средѣ академиковъ, и не пропускала случая выразить свое уваженіе къ ихъ трудамъ и заслугамъ и свое участіе къ ихъ нуждамъ и потребностямъ. Послѣднее обстоятельство играло немаловажную роль при тогдашнемъ порядкѣ вещей. Яблокомъ раздора между членами коммиссіи и прежнимъ директоромъ служили преимущественно денежныя дѣла, и распоряженія начальства клонились къ возможно большему стѣсненію матеріальныхъ средствъ

академиковъ, которые и безъ того поставлены были въ весьма неблагопріятныя условія въ этомъ отношеніи. Скудость получаемаго ими содержанія заставляла ихъ отказывать себѣ въ необходимомъ, а семействамъ умершихъ академиковъ угрожала иногда нищета. Дашкова не оставалась равнодушною къ судьбѣ людей, посвятившихъ себя наукѣ и обреченныхъ на борьбу съ житейскими нуждами и лишеніями. Когда семейныя обстоятельства Котельникова потребовали чрезвычайныхъ расходовъ, Дашкова сдѣлала такое распоряженіе: «Какъ г. профессоръ Котельниковъ помолвилъ дочь свою, а состояніе его самое стѣсненное, то выдать ему половинное его жалованье, которое и вычитать въ шесть выдачъ; въ увѣренность же казны я за него порукою»[27]).

Времена Домашнева, въ отношеніи къ ихъ канцелярскимъ порядкамъ и пріемамъ, чуть было не возобновились для академіи въ промежутокъ управленія ею преемникомъ Дашковой Бакунинымъ. При немъ сдѣлана была въ высшей степени неудачная попытка примѣнить къ ученой корпораціи требованія, относившіяся, даже по регламенту, отнюдь не къ представителямъ науки. Временный правитель академіи потребовалъ, чтобы каждый изъ академиковъ непремѣнно присутствовалъ въ каждомъ академическомъ засѣданіи безъ исключенія, а въ случаѣ невозможности быть въ засѣданіи, увѣдомлялъ самымъ точнымъ образомъ о причинѣ своего отсутствія. Принужденные исполнять канцелярскую формальность, академики описывали свои немощи съ такими подробностями, изъ которыхъ ясно можно видѣть всю безполезность подобнаго рода мѣръ и отношеніе къ нимъ людей мыслящихъ. Какихъ только препятствій и болѣзней не встрѣчалось у членовъ академіи: и мигрени, и кривошейности, и анорексіи, и кефалалгіи, и горловыя и глазныя боли, и т. п.; одинъ пропустилъ засѣданіе вслѣдствіе потери аппетита, другой — по случаю перекладки въ его квартирѣ печей; у одного прививали дѣтямъ оспу, другому надо было выдержать карантинъ, и т. д. Котельниковъ доносилъ канцеляріи: «причина моего небытія въ собраніи

академиковъ была, что я идучи изъ дому зашелъ напередъ въ библіотеку, и какъ былъ вспотѣвши, а въ библіотекѣ очень сыро и холодно, то я получилъ тошноту, а потомъ сдѣлался въ головѣ ломъ, и въ глазахъ моркота; сіе приключеніе принудило меня поспѣшно домой возвратиться»[28]).

За нѣсколько лѣтъ до открытія коммиссіи, вѣдавшей академію со всѣми ея учрежденіями, Котельниковъ назначенъ былъ инспекторомъ гимназіи, существовавшей при академіи наукъ. Въ эту новую должность Котельниковъ вступилъ 6 апрѣля 1761 года. Вслѣдствіе различныхъ обстоятельствъ академическая гимназія находилась въ неудовлетворительномъ состояніи. Оно обрисовано весьма яркими чертами въ донесеніи инспектора, представленномъ въ канцелярію академіи наукъ. Изъ свѣдѣній сообщенныхъ Котельниковымъ о состояніи университета и гимназіи «усмотрѣно, что какъ между студентами, такъ и гимназистами, находится почти половина отчасти пьяницъ, забіякъ, лѣнивыхъ, непонятныхъ и въ ученіи никакого успѣха понынѣ неоказавшихъ, что̀ наипаче происходитъ оттого 1-е) оные ученики принимаемы были единственно для наполненія числа, не разсматривая при томъ ихъ лѣтъ, состоянія и способности къ наукамъ, а набираемы были всѣ изъ самой подлости, и потому не имѣли добраго воспитанія, и въ общежитіи никакого о томъ попеченія не приложено, особливо, что и надзиратели ихъ сами были люди всякими пороками зараженные; 2-е) между гимназическими учениками и нынѣ еще многіе такіе находятся, которые, при непонятности своей и худыхъ поступкахъ, достигли уже двадцатилѣтняго возраста, а иные оный уже и превзошли, признавая ученіе себѣ крайнимъ принужденіемъ и тягостію,—что̀ все ни мало не соотвѣтствуетъ съ ожидаемою отъ академіи народною пользою». На этомъ основаніи канцелярія академіи считала своею обязанностію сдѣлать такія распоряженія: «Изъ находящихся при гимназіи сорока семи учениковъ выбрать тридцать человѣкъ лучшихъ какъ въ разсужденіи нравовъ, такъ и способности къ наукамъ, а достальныхъ непорядочнаго поведенія и превосходящихъ надлежащія лѣта, а

притомъ никакой надежды о себѣ впредь неподающихъ, отчасти вовсе отрѣшить, а отчасти распредѣлить къ художествамъ, если къ онымъ способны явятся. Набрать вновь и содержать на основаніи и законахъ воспитательнаго училища при академіи художествъ тридцать человѣкъ молодыхъ ребятъ возрастомъ пяти и шести, а отнюдь не свыше семи лѣтъ, которыхъ принимать какъ изъ бѣдныхъ дворянъ, буде пожелаютъ, такъ и изъ разночинцевъ; о пріемѣ жъ оныхъ публиковать при газетахъ печатными листочками и во всѣ команды разослать. О остающихся изъ прежнихъ гимназическихъ учениковъ, за выключеніемъ негодныхъ къ наукамъ, учинить какъ для содержанія, такъ и для воспитанія ихъ лучшій впредь распорядокъ».

Заявляя о недостаткахъ молодежи, Котельниковъ далекъ былъ отъ излишней строгости, и давалъ виновнымъ возможность исправиться и выйти на вѣрную дорогу. Бывшій на плохомъ счету у начальства студентъ Степановъ просилъ академическую канцелярію опредѣлить его въ гимназію преподавателемъ ариѳметики, геометріи и тригонометріи, которыми онъ прилежно занимался, находясь въ университетѣ. Инспекторъ гимназіи Котельниковъ написалъ на прошеніи: «Оный студентъ Степановъ атестованъ отъ меня ко хмелю склоннымъ; но какъ сей порокъ не природный, то можетъ быть, что исправится. Того ради представляю нижайше канцеляріѣ академіи наукъ, ежели оный студентъ способенъ явится, опредѣлить съ такимъ условіемъ, чтобы велъ себя трезво и порядочно»[29]).

Вопросъ поднятый Котельниковымъ, о преобразованіи университета и гимназіи возбудилъ общее вниманіе въ академической средѣ. Разсуждая о причинахъ упадка этихъ учрежденій, члены конференціи указывали на вопіющій недостатокъ книгъ, необходимыхъ для учащихся. Съ величайшимъ трудомъ можно было доставать изданія древнихъ авторовъ, да и то въ самомъ ограниченномъ количествѣ — всего одинъ или два экземпляра; когда же выписывали ихъ черезъ здѣшнихъ книгопродавцевъ иззаграницы, то приходилось дожидаться болѣе года. Для отвра-

щенія этого важнаго неудобства конференція предложила печатать въ академической типографіи, по выбору и подъ надзоромъ академиковъ, произведенія классическихъ писателей и разсылать ихъ какъ въ русскія училища, такъ и за море, преимущественно на лейпцигскія ярморки, для промѣна на книги, нужныя для университета и гимназіи.

Такая заботливость о благѣ учащагося юношества показалось академической канцеляріи посягательствомъ на ея права. Канцелярія приготовила грозное посланіе членамъ ученой конференціи, заключающее въ себѣ разнаго рода намеки и ядовитыя выходки противъ людей науки, позволившихъ себѣ предлагать мѣры къ усовершенствованію учрежденій, которыми безконтрольно распоряжалась канцелярія. Приводимъ это посланіе, имѣющее значеніе въ исторіи академіи и относящееся къ послѣднимъ днямъ существованія канцеляріи, закрытой въ 1766 году:

«Прошлаго 1765 года іюня 20 дня представлено въ канцелярію отъ господина статскаго совѣтника Штелина, якобы іюня 10 дня въ академическомъ собраніи разсуждаемо было о напечатаніи полезныхъ для училищъ книгъ, особливо классическихъ авторовъ, о чемъ де и въ протоколѣ онаго собранія записано, при чемъ приложенъ отъ него реэстръ десяти таковымъ авторамъ, а именно:

1) Теренція,
2) Корнелія непота,
3) Плиніевыхъ эпистолъ,
4) Федровыхъ фабулъ,
5) Іустинова сокращенія россійской (?) исторіи,
6) Эвтропія,
7) Іулія цесаря,
8) Овидіевыхъ превращеній,
9) Виргилія,
10) Флоруса.

На сіе изъ канцеляріи отвѣтствуется, что о печатаніи упо-

минаемыхъ авторовъ ордеръ посланъ къ фактору Лыкову іюля 25 дня прошедшаго года. Однако отъ собранія по самый сей часъ не сообщено, какихъ именно авторовъ зачать, и который нужняе другихъ. Также не объявлено, по какой эдиціи котораго автора печатать и съ тѣми ли примѣчаніями или кто изъ господъ академиковъ сдѣлалъ уже свои собственныя, собраніемъ апробованныя и противъ другихъ эдицій лучшія, примѣчанія и оныя въ типографію въ готовности имѣетъ.

Сверхъ сего надлежало бы прежде требованія о печатаніи не только разсмотрѣть регламентъ академической гимназіи, и постановя оный на хорошемъ и твердомъ основаніи, назначить именно тѣхъ классическихъ авторовъ, которые впредь въ академической гимназіи употреблены быть должны, а притомъ и въ святѣйшемъ синодѣ справиться, какія для учрежденныхъ по епархіямъ училищъ и семинарій потребны быть могутъ греческіе и латинскіе авторы и другія полезныя учебныя книги, дабы по такомъ уже свѣдѣніи съ надежною прибылью, а не съ явнымъ убыткомъ или по крайней мѣрѣ весьма продолжительнымъ возвращеніемъ употребленнаго капитала, приступить къ печатанію упоминаемыхъ книгъ, ибо чтобъ для одной академической гимназіи ихъ печатать, труда и иждивенія не стоитъ. Давными опытами извѣстно, что кромѣ казенныхъ гимназистовъ рѣдко который изъ вольныхъ охоту и желаніе имѣетъ учиться гуманіорамъ, а то число экземпляровъ, которое понынѣ надобно для академическихъ учениковъ и для случающихся изрѣдка другихъ охотниковъ можно чрезъ здѣшнюю книжную лавку всегда выписывать и доставать несравненно дешевле здѣшняго печатанія, умалчивая о томъ, что академическая типографія другими нужнѣйшими дѣлами всегда занята, и никогда на недостатокъ, но больше на отягощеніе работами жаловалась.

И такъ весьма обманываются тѣ, которые, знатно не имѣя ничего полезнѣйшаго къ предложенію о своихъ трудахъ, надѣятся таковыми совѣтами и напоминаніями засвидѣтельствовать усердіе свое къ наукамъ и прибыли казенной.

Гораздо бъ полезнѣе было, если бы они вмѣсто того, въ сходственность высочайшему намѣренію ея императорскаго величества о распространеніи наукъ въ россійскомъ народѣ, потрудились каждый по своей профессіи сочинить небольшія сокращенія наукамъ, которыя бы для употребленія учащагося россійскаго юношества могли быть напечатаны. Тогда приносили бы они своими трудами и дѣйствительную пользу народу и казнѣ академической неложную прибыль. Но о семъ никто не помышляетъ.

Новыхъ комментаріевъ санктпетергской академіи напечатано уже десять томовъ, а россійской публикѣ по переведеннымъ рецензіямъ извѣстны только три, несмотря, на многократно учиненныя отъ присутствующихъ въ канцеляріи напоминанія, чтобъ не только продолженіе тѣмъ рецензіямъ напечатать на россійскомъ языкѣ, но и изъ всѣхъ какъ новыхъ такъ и старыхъ комментаріевъ и другихъ подъ именемъ академіи выданныхъ книгъ о содержащихся въ нихъ матеріяхъ предложить россійскимъ читателямъ краткія описанія съ показаніемъ происходящей изъ того пользы. Когда Россія питаетъ у себя такой ученый корпусъ, справедливость требуетъ, да и честь самой академіи въ томъ интересована, чтобъ россійская публика по крайней мѣрѣ вѣдала, въ чемъ состоятъ труды къ приращенію наукъ каждаго члена собранія. И сему надлежало бы всегда быть главному предмету должности и помышленій господина конференцъ-секретаря; содержанный имъ донынѣ при собраніи протоколъ совсѣмъ иное доказываетъ. На прочія учиненныя отъ него канцеляріи яко бы о важныхъ упущеніяхъ напоминанія также отвѣтствовано быть имѣетъ»[80]).

2 января 1766 года Котельниковъ уволенъ отъ должности инспектора гимназіи, и мѣсто его занялъ Бакмейстеръ. Въ постановленіи академической канцеляріи эта перемѣна объяснена такимъ образомъ:

«По исправленіи нынѣ, сколько возможно было, прежняго худаго состоянія университета и гимназіи и по установленіи какъ ученія студентовъ и гимназистовъ, такъ и ихъ содержанія на

добромъ и для будущихъ успѣховъ надежномъ состояніи, неотмѣнно требуется, дабы главнымъ надзирателемъ не только надъ ученіемъ, но и надъ поступками и благонравнымъ поведеніемъ учащагося при академіи на казенномъ содержаніи юношества опредѣленъ былъ такой человѣкъ, который бы живучи въ томъ же домѣ безпрестанно ихъ въ глазахъ своихъ имѣлъ, и являющіеся недостатки и неисправности тотчасъ поправлять могъ, а притомъ бы и всю учрежденную для нихъ экономію содержалъ во всегдашнемъ добромъ порядкѣ. А какъ господинъ профессоръ Котельниковъ, которому сіе донынѣ поручено было, вопервыхъ отъ той должности имѣлъ себѣ великое препятствіе въ подлежащихъ ему, яко академику, ученыхъ упражненіяхъ. Второе, за неимѣніемъ въ университетскомъ домѣ довольныхъ покоевъ съ фамиліею тамъ жить не можетъ. И третіе, представленъ отъ академіи правительствующему сенату для осмотру прожектованной коммуникаціи рѣки Волги съ Дономъ, куда ожидаетъ себѣ въ скоромъ времени отправленія. Того ради, по указу ея императорскаго величества, канцелярія академіи наукъ, принявъ въ уваженіе, сколь нужно, дабы въ должность инспектора надъ гимназіею и воспитываемымъ къ наукамъ юношествомъ опредѣленъ былъ человѣкъ единственно въ томъ упражняющійся и никакимъ другимъ дѣламъ не обязанный, разсудила за необходимо нужно опредѣлить въ упомянутую инспекторскую должность, впредь до указу, рекомендованнаго ей и въ воспитаніи знатныхъ отцевъ дѣтей уже довольно искусившагося юриспрудента господина Людвиха Бакмейстера»[31]).

VI.

Выбирая изъ разнообразнаго круга академической дѣятельности Котельникова факты наиболѣе выдающіеся укажемъ, въ большей или меньшей подробности, участіе нашего академика въ чтеніи публичныхъ лекцій, въ цензурѣ книгъ имѣвшихъ большой успѣхъ въ тогдашней литературѣ, и въ разсмотрѣніи вопросовъ по [illegible]у образованію и по судопроизводству.

Публичныя лекціи при академіи наукъ, восходя къ первымъ временамъ ея существованія, находятся въ живой связи съ тѣми началами, которыя положены въ основу академіи при самомъ ея учрежденіи. Задуманная Петромъ Великимъ академія должна была удовлетворять двумъ цѣлямъ: вопервыхъ — чисто-ученой, во вторыхъ — учебной и просвѣтительной; для достиженія второй изъ этихъ цѣлей служили: съ одной стороны — учрежденные при академіи университетъ и гимназія, съ другой — публичныя лекціи.

Петръ Великій сознавалъ важное значеніе науки, и — что особенно замѣчательно — смотрѣлъ на нее не исключительно съ утилитарной точки зрѣнія. Въ этомъ отношеніи онъ стоитъ неизмѣрно выше не только современныхъ ему, но и многихъ и весьма многихъ изъ послѣдующихъ дѣятелей, имѣвшихъ болѣе или менѣе рѣшительное вліяніе на государственную жизнь того или другаго изъ европейскихъ народовъ. Петръ Великій, по свидѣтельству его сотрудника и собесѣдника, говорилъ: «Я ни мало не хулю алхимиста, ищущаго превращать металлы въ золото, механика, старающагося сыскать вѣчное движеніе (perpetuum mobile), и математика, домогающагося узнавать долготу мѣстъ,— для того, что изыскивая чрезвычайное, нечаянно изобрѣтаетъ многія побочныя полезныя вещи. Такого рода людей должно всячески ободрять, а не презирать, какъ то многіе противное сему чинятъ, называя такія упражненія бреднями»[32]). Иначе смотрѣлъ на науку и просвѣщеніе Наполеонъ I: онъ цѣнилъ только такія знанія, которыя пригодны для житейскихъ цѣлей и выгодъ; стѣснялъ преподаваніе философскихъ наукъ, и ревностно заботился о развитіи хирургіи особенно потому, что она необходима во время войны, и т. д.[33]). При учрежденіи академіи наукъ Петръ Великій поставлялъ существенную ея задачу въ томъ «дабы науки размножены и въ лучшее состояніе приведены были». Въ проэктѣ, имѣющемъ значеніе учредительнаго акта, говорится: «Академія есть собраніе ученыхъ и искусныхъ людей, которые не токмо сіи науки (т. е. богословіе, юристпруденцію, медицину и

философію) въ томъ градусѣ, въ которомъ оныя обрѣтаются, знаютъ, но и чрезъ новые инвенты (изданія) оныя совершить и умножить тщатся. Должность академиковъ — все, что въ наукахъ уже учинено, разыскивать; что̀ къ исправленію или приращенію оныхъ потребно есть, производить. Академія не что иное есть, токмо соціететъ (собраніе) персонъ, которыя для произведенія наукъ другъ друга вспомогать имѣютъ» и т. д.

Мысль о благѣ Россіи и ясное пониманіе ея нуждъ и потребностей выразились и въ тѣхъ особенностяхъ, которыя Петръ Великій придалъ учреждаемой имъ академіи. «Надлежитъ — сказано въ проэктѣ — смотрѣть на состояніе здѣшняго государства» и учредить въ Россіи такую академію, посредствомъ которой «не токмо слава сего государства для размноженія наукъ нынѣшнимъ временемъ распространилась, но и чрезъ обученіе и распложеніе оныхъ польза народа впредь была. При заведеніи простой академіи наукъ обои намѣренія не исполнятся, ибо хотя чрезъ оную художествы и науки въ своемъ состояніи производятся и распространяются, однакожъ де оныя не скоро въ народѣ расплодятся, а при заведеніи университета меньше того, ибо когда разсудишь, что еще прямыхъ школъ, гимназіевъ и семинаріевъ нѣтъ, въ которыхъ бы младые люди началамъ обучиться и потомъ выше градусы наукъ воспріять и угодными себя учинить могли, то невозможно дабы при такомъ состояніи университетъ нѣкоторую пользу учинить могъ. И тако потребнѣе всего, чтобъ здѣсь таковое собраніе заведено было, ежели бы изъ самолучшихъ ученыхъ людей состояло, которые довольны суть науки производить и совершить, однакожъ де тако, чтобъ они тѣмъ наукамъ младыхъ людей публично обучали, и чтобъ они нѣкоторыхъ людей при себѣ обучали, которые бы младыхъ людей первымъ фундаментамъ (основательствамъ) всѣхъ наукъ паки обучать могли». Такимъ образомъ — продолжаетъ проэктъ — одно учрежденіе совмѣщало бы въ себѣ то̀, что̀ въ другихъ государствахъ распредѣлено между тремя отдѣльными учрежденіями, т. е. академію въ собственномъ смыслѣ, университетъ и гимназію [34]).

Изъ приведеннаго свидѣтельства проэкта очевидно, что ученo-учебный характеръ академія получила вслѣдствіе тогдашнихъ потребностей русской жизни, какъ понималъ ихъ Петръ Великій. Вмѣстѣ съ тѣмъ весьма возможно, что при составленіи проэкта имѣлись въ виду и нѣкоторые иностранные образцы, преимущественно парижская академія. Самое названіе академіи дано по сходству открываемаго въ Петербургѣ учрежденія съ парижскою академіею наукъ: «понеже — поясняетъ проэктъ — сіе учрежденіе такой академіи, которая въ Парижѣ обрѣтается, подобно есть, того для я надѣюсь, что сіе зданіе удобнѣйше академіею названо быть имѣетъ». По уставу парижской академіи наукъ временъ Людовика XIV полагалось три разряда академиковъ: почетные члены (membres honoraires), дѣйствительные члены (pensionnaires) и пріобщники (associés); каждый изъ дѣйствительныхъ членовъ долженъ былъ принять подъ свое руководство академическаго питомца (élève) и приготовить его къ дальнѣйшей ученой дѣятельности [35]).

Аудиторіи петербургской академіи наукъ постоянно отпрыты были для публики, и академія обращалась къ различнымъ вѣдомствамъ съ приглашеніемъ присылать слушателей, желающихъ получить высшее образованіе. При самомъ учрежденіи академіи наукъ въ Петербургѣ, членамъ ея вмѣнено въ непремѣнную обязанность чтеніе публичныхъ лекцій, какъ это видно изъ слѣдующаго весьма любопытнаго объявленія, относящагося къ началу 1726 года, и составляющаго большую библіографическую рѣдкость:

«Академіа наукъ россійская читателю здравіе.

Академію, намѣреніемъ Петра Великаго опредѣленную, и нѣкіимъ образомъ зачатую, а нечаемымъ благочестивѣйшаго императора представленіемъ гораздо ослабленную, августѣйшая императрица Екатерина премудрымъ своимъ промышленіемъ, хотя и многіе члены изъ разныхъ европейскихъ странъ въ столицу сію на то призваны были, вышше чаянія уставила и въ совершенство привела.

Должность же въ сей академіи собраннымъ двоина будетъ: какъ въ тщаніи и умноженіи новыми обрѣтеніями наукъ, а наипаче медицины, физики, математики и прочихъ свободныхъ наукъ, такъ и въ ученіи россійскихъ юношъ. Да они симъ образомъ, по первой должности своей, академіямъ наукъ: парижской, лондонской, берлинской, какъ въ публичныхъ собраніяхъ, трижды повсягодно будущихъ (отъ нихъ же первое недавно его высочества королевскаго герцога голстейнскаго присутствіемъ просвѣтилося), такъ и совѣтованіемъ приватнымъ, дважды по всякой недѣлѣ будущимъ, подражати. А по другой своей должности, о пользѣ собственной тѣхъ юношей, которые изъ пространной Россіи для ученія и свободныхъ наукъ соберутся, потщатися будутъ. Того ради конца профессоры сея академіи, сего 1726 году въ будущій 24 день мѣсяца генваря чтеніями ученіе свое публичное начнутъ, и впредь такимъ опредѣленіемъ и учрежденіемъ поступать будутъ, о которомъ всѣмъ любителемъ добрыхъ наукъ, а наипаче рачителямъ къ ученію, симъ для извѣстія объявляется:

Даніилъ Бернулли, физіологіи профессоръ, начала математическія, къ ѳеоріи медической потребная, да приличность ихъ къ физіологіи, научитъ.

Ѳеофанъ Сигфридъ Баеръ, антиквитетовъ профессоръ, древности греческія, монеты и достопамятныя вещи ветхаго Рима изъяснитъ.

Николай Бернулли, математики профессоръ, о тѣхъ частяхъ математики, которыя къ физикѣ привязаны, и особливо о механикѣ читать будетъ.

Христіанъ Мартинъ, профессоръ философіи, логическое метафизическое подастъ ученіе, слѣдуя философію Тумика, на употребленіе академическое изданную.

Іоаннъ Христіанъ Буксбаумъ — лѣтнимъ временемъ ботанику, зимнимъ исторію натуральную излагать будетъ.

Яковъ Германъ, императорской академіи наукъ и королевскихъ соціететовъ лондонской и берлинской членъ, а на сей ака-

деміи высокихъ математическихъ наукъ первый профессоръ, начало чтенія своего учнетъ въ ученіи анализы общія и алгебры, да о потребѣ ихъ къ рѣшеніи всякихъ проблематъ; а потомъ поступать будетъ до анализы инфиниторумъ, и ея употребленіе разными образцами изъявлять будетъ.

Іоганъ Петеръ Коль, профессоръ элоквенціи, элоквенцію, сирѣчь какъ на латинскомъ языкѣ надлежитъ чисто говорить и писать, по книгѣ Гененціуса учить будетъ.

Іоаннъ Симонъ Бекенштейнъ, обоего правословія докторъ и профессоръ, о правѣ публичномъ и о исторіи нынѣшняго времени научитъ, такожде и о институціяхъ права Юстиніана цесаря, *буде слушателямъ понобится*, тщаніе имѣть будетъ.

Михаилъ Биргеръ, химіи профессоръ, лѣтнимъ временемъ медицинѣ цракгикѣ, а зимнимъ временемъ и самой химіи научати будетъ.

Іоганъ Георгъ Дувернаи, медицины докторъ, анатоміи и хирургіи профессоръ, въ первомъ полугодѣ, анатомію тѣла человѣческаго и ученіе хирургическое излагать, а въ другомъ полугодѣ ученіе о медицинѣ, опричь физіологіи, которую Даніилъ Бернулли научитъ, предлагать будетъ, и особеннымъ желателямъ труда своего не откажетъ.

Георгъ Бернгардъ Билфингеръ, физики экспериментальной и теоретической профессоръ, искусства физикальныя воспріиметъ съ изъясненіемъ ихъ и конклюзіями, слѣдствуя въ томъ Гравесанду въ институціяхъ философіи невтоніанской, для пользы академической въ 1723 году изданныхъ.

Христіанъ Фр. Гросъ, философіи нравоучительныя профессоръ чрезвычайный, научать будетъ этикѣ по книгѣ Пуфендорфской, яже о должности человѣка и гражданина.

Фридрихъ Христофоръ Маеръ, матези профессоръ чрезвычайный, всея математики начала по правилу знатнѣйшаго Волфіуса въ германскихъ его книгахъ толковать будетъ.

Іосифъ Николай Делиль, совѣтникъ королевской академіи, россійской, парижской, лондонской и берлинской членъ, астроно-

міи профессоръ, астрономію, наипаче новѣйшими обрѣтеніями украшенную, слышателямъ предлагать и въ обсерваціяхъ астрономическихъ тщатися будетъ.

Юноши благородные, въ академическомъ домѣ живущіе, надзирателя и правителя ученія своего имѣть будутъ Іоанна Конрада Геннигера, ибо надлежитъ гражданству, чтобы тѣ, которые къ знатнѣйшимъ на семъ государствѣ достоинствамъ рождены, не токмо разными науками обучалися, но ко всякой учтивости и къ пріятному обхожденію съ людьми привыкали» и т. д. [36]).

Несмотря на готовность профессоровъ дѣлиться своими знаніями съ посѣтителями аудиторій, открытыхъ не только для студентовъ, но и для публики, академическія лекціи никакъ не могли наладиться, и на первыхъ же порахъ послышались жалобы и съ той и съ другой стороны. Одни говорили, что академики выбиваются изъ силъ, имѣя дѣло съ самымъ незначительнымъ числомъ неприготовленныхъ слушателей [37]); другіе утверждали, что все дѣло ограничивалось пышными объявленіями, какъ это можно заключить изъ отзыва бывшаго питомца членовъ академіи, составившаго себѣ громкую извѣстность въ литературѣ. Въ одномъ изъ лучшихъ своихъ сатирическихъ произведеній Кантемиръ говоритъ:

Вонъ дивись, какъ ученія заводятъ заводы:
Строятъ безмѣрнымъ коштомъ тутъ палаты славны;
Славятъ, что ученія будутъ тамо главны;
Тщатся хоть именемъ умножить къ нимъ чести,
Коли не дѣломъ; пишутъ печатныя вѣсти:
«Вотъ завтра ученія высоки зачнутся,
«Вотъ ужъ и учители заморски сберутся:
«Пусть какъ можно всякъ скоро о себѣ радѣетъ,
«Кто оныхъ обучаться охоту имѣетъ».
Иной бѣдный, кто сердцемъ учиться желаетъ,
Всѣми силами къ тому скоро поспѣшаетъ,
А пришедъ, комплиментовъ увидитъ не мало,
Высокихъ же наукъ тамъ стѣни не бывало,
А деньги хоть точатся тутъ безпрерывно,
Тамъ комплиментовъ много съ ними, то и не дивно [38]).

Только въ семидесятыхъ годахъ прошлаго столѣтія снова принялись за дѣло, потерпѣвшее неудачу около полувѣка тому назадъ. Въ исходѣ 1775 года коммиссія, управлявшая академіею наукъ, постановила открыть публичныя лекціи по физикѣ и по математикѣ: чтеніе физическихъ лекцій принялъ на себя академикъ Крафтъ, чтеніе математическихъ — адъюнктъ Иноходцовъ. Для того, чтобы «желающіе и изъ постороннихъ обучающихся наукамъ могли пользоваться преподаваемыми при академіи наставленіями, и чтобы гимназисты въ хожденіи взадъ и впередъ не теряли напрасно времени, опредѣлено вышеупомянутыя лекціи читать при гимназіи». Директоръ академіи наукъ Домашневъ, утвердивъ постановленіе коммиссіи, прибавилъ, чтобы лекціи по физикѣ читались на французскомъ языкѣ[89]). Въ началѣ 1776 года появились въ петербургскихъ вѣдомостяхъ, въ отдѣлѣ ученыхъ извѣстій, такого рода объявленія: «Императорская академія наукъ, желая споспѣшествовать во всемъ томъ, что можетъ служить къ пріобрѣтенію успѣховъ въ наукахъ и къ распространенію полезныхъ и нужныхъ знаній въ обществѣ, приняла намѣреніе преподавать на сей конецъ *всенародно* физическія и математическія лекціи. Излишное было бы дѣло упоминать здѣсь о пользѣ извѣстной уже нашему вѣку вещи, т. е. сколь достойны свѣдѣнія для всякаго состоянія людей о дѣйствіяхъ естества, равно какъ и о точности, которая ознаменяетъ науки математическія. Почему академія, не объясняясь болѣ о намѣреніи своемъ въ выборѣ оныхъ лекцій, имѣетъ честь чрезъ сіе объявить публикѣ только объ учрежденномъ при оной преподаваніи сихъ двухъ наукъ въ пользу ихъ любителей. Вслѣдствіе того г. адъюнктъ Иноходцовъ начнетъ съ 20 числа сего генваря курсъ математическій, и проходить будетъ оный по сокращенію первыхъ основаній г. барона Вольфа на россійскомъ языкѣ... Физическія ученія начнутся курсомъ испытательной физики, на французскомъ языкѣ, членомъ академическаго собранія и академикомъ г. Крафтомъ съ 23 сего февраля. Преподаваемы будутъ оныя лекціи въ той же аудиторіи при академической гимназіи, въ которой нынѣ

продолжаются математическія. Чего ради всѣ любители физическихъ наукъ, желающіе оныя слушать, чрезъ сіе почтеннѣйше къ тому приглашаются»[40]).

Доступъ на лекціи, читаемыя академиками, былъ свободенъ для всѣхъ и каждаго, и право посѣщенія академическихъ аудиторій не соединялось ни съ какими формальностями. Лекціи по физикѣ, сопровождаемыя опытами, привлекали особенно много посѣтителей, въ числѣ которыхъ было не мало сановниковъ и даже дамъ. По словамъ такого достовѣрнаго свидѣтеля, какъ Бакмейстеръ, лекціи по физикѣ читались не на французскомъ, а на нѣмецкомъ языкѣ[41])

Но и на этотъ разъ предпріятіе не увѣнчалось полнымъ успѣхомъ: публичныя лекціи прекратились вскорѣ по ихъ возобновленіи. Только впослѣдствіи, со вступленіемъ княгини Дашковой въ должность директора академіи, вопросъ о публичныхъ лекціяхъ возбужденъ былъ съ новою силою и съ желаніемъ устроить ихъ на болѣе прочныхъ основаніяхъ. Княгинѣ Дашковой петербургское общество обязано тѣмъ, что втеченіе нѣкотораго времени оно имѣло возможность ежегодно пользоваться публичными лекціями академиковъ по различнымъ отраслямъ знаній. Дашкова желала, чтобы академики читали свои лекціи непремѣнно на русскомъ языкѣ, и чтобы такимъ образомъ — говоря ея словами — «науки перенеслись на нашъ языкъ». Стремясь къ обогащенію русскаго языка и къ усвоенію отечественной словесности научныхъ истинъ и открытій, Дашкова руководствовалась любимою идеею своего вѣка, заставлявшею многихъ академиковъ трудиться надъ переводомъ классическихъ писателей, и отчасти вызвавшею самое учрежденіе россійской академіи.

Въ 1784 году княгиня Дашкова представила императрицѣ Екатеринѣ II всеподданнѣйшій докладъ слѣдующаго содержанія: «Со времени вступленія моего во всемилостивѣйше возложенную на меня должность по академіи наукъ усердствовала я сдѣлать всевозможное экономической ея казнѣ приращеніе, и возвыся оную за всѣми по департаментамъ академіи расходами до знат-

ной суммы, поставляю за долгъ обратить сіе приращеніе въ сущую для отечества пользу, соотвѣтствующую материнскому вашему о благѣ нашемъ попеченію. А какъ чтеніе лекцій на россійскомъ языкѣ не только для студентовъ и гимназическихъ учениковъ, но и для всѣхъ постороннихъ слушателей кажется мнѣ тѣмъ паче полезнымъ, что науки перенесутся на нашъ языкъ, и просвѣщеніе распространится, то испрашиваю всемилостивѣйшаго вашего императорскаго величества повелѣнія на отдачу изъ оной суммы тридцати тысячъ въ банкъ въ вѣчный капиталъ съ тѣмъ, чтобъ изъ процентной прибыли производить четверымъ русскимъ профессорамъ за чтеніе таковыхъ лекцій на россійскомъ языкѣ, сверхъ настоящаго ихъ жалованья, по триста по семидесяти по пяти рублей, что и учинитъ тысяча пятьсотъ рублей процентовъ съ тридцати тысячъ. Лекціи сіи будутъ математическія, физическія, минералогическія и химическія»[42]). Екатерина II одобрила мысль и утвердила представленіе Дашковой.

Публичныя лекціи, правильно устроенныя, открылись при академіи наукъ въ 1785 году. Котельниковъ принялъ на себя чтеніе математическаго курса, несмотря на то, что силы уже начали измѣнять ему. «Хотя состояніе моего здоровья — говорилъ онъ — таково, что слушатели моихъ лекцій, ради частыхъ болѣзненныхъ припадковъ, приводящихъ меня не въ состояніе продолжать оныя порядочно, иногда трудъ своего прихода въ авдиторію тщетно положить должны будутъ; однако разсуждая, что въ математической части наукъ русскаго другаго нѣту, то я принимаю на себя преподавать ту часть, или части изъ частей математики, которыя положить за благо или нужно разсуждено будетъ». [43])

Съ 1785 по 1796 годъ, втеченіе двѣнадцати или одиннадцати лѣтъ (о лекціяхъ въ 1792 не имѣется свѣдѣній), Котельниковъ читалъ, въ лѣтніе мѣсяцы, публичныя лекціи по математикѣ, и читалъ съ замѣчательнымъ успѣхомъ, привлекая многочисленныхъ слушателей. [44])

Лекціи, назначаемыя собственно для студентовъ академиче-

скаго университета, назывались обыкновенно «публичными наставленіями С.-Петербургской академіи, или С.-Петербургскаго университета». Въ числѣ профессоровъ, читавшихъ эти лекціи, постоянно встрѣчается имя Котельникова.

Въ объявленіи о лекціяхъ 1757 года говорится: Семенъ Котельниковъ, вышней математики экстраординарный профессоръ, слушателямъ своимъ, въ простой геометріи и алгебрѣ довольно упражнявшимся, подавать будетъ наставленіе о диференціальныхъ и интегральныхъ выкладкахъ, предложивъ напередъ нѣкоторыя основанія алгебры и кривыхъ линій, кои могутъ служить вмѣсто введенія къ помянутымъ выкладкамъ.

Въ объявленіи 1761 года: Семенъ Котельниковъ, высшей математики профессоръ, будетъ давать наставленія всей математики по сокращеніямъ Вольфовыхъ первыхъ основаній.

Въ 1766 году: Семенъ Котельниковъ, профессоръ вышней математики, по окончаніи первыхъ основаній механики, продолжать будетъ по порядку и прочія прикладной математики части, то есть идростатику, идравлику и оптику, и т. д. [45]).

VII.

Въ восьмнадцатомъ столѣтіи цензура выходящихъ въ Россіи книгъ весьма часто поручаема была академіи наукъ. Исполненіе цензорскихъ обязанностей, и само по себѣ не легкое, сопряжено было въ то время со многими затрудненіями и непріятностями, вытекавшими изъ тогдашнихъ нравовъ и обычаевъ какъ литературныхъ, такъ и общественныхъ. Съ одной стороны, иной цензоръ выходилъ изъ своей роли, и дѣлалъ измѣненія, болѣе или менѣе наивныя, въ содержаніи книги и въ слогѣ автора. Съ другой стороны авторское самолюбіе часто не знало предѣловъ, и обнаруживало непомѣрную раздражительность. Довольно вспомнить жолчную выходку Шлецера противъ Новикова, чтобы видѣть, какъ опасно было промолчать о появленіи какой-либо книги, а тѣмъ же происходило въ тѣхъ случаяхъ, когда о книгѣ отзывались болѣе или

менѣе невыгодно... На долю академиковъ досталось особенное несчастіе находиться въ постоянныхъ сношеніяхъ съ такимъ плодовитымъ, придирчивымъ и неугомоннымъ литераторомъ, какъ Сумароковъ. Цензура его сочиненій возложена была на академика Попова; но Сумароковъ нападалъ на него съ такою рѣзкостью и назойливостью, что вынудилъ академію назначить другаго цензора. Выборъ ея палъ на Котельникова, какъ на человѣка, отличавшагося, кромѣ учености и образованости, мягкостью обхожденія и ровнымъ и уступчивымъ характеромъ. Но и у Котельникова, при всей его выносливости, не хватало силъ, и онъ умолялъ академію пощадить своего сочлена и избавить его отъ неизбѣжныхъ столкновеній съ Сумароковымъ.

Бумаги, которыя подавалъ Сумароковъ въ академическую канцелярію, любопытны и по содержанію и по тону. Представляя свои твореніяна цензуру ученаго сословія, авторъ вмѣстѣ съ тѣмъ доказывалъ, что они не нуждаются ни въ чьемъ разсмотрѣніи, будучи одобрены цѣлымъ свѣтомъ, всѣми читателями и зрителями. Сумароковъ щедро надѣлялъ канцелярію и коммиссію академіи наукъ такого рода доношеніями:

«Ко второму представленію новосочиненной мною трагедіи Вышеслава потребно мнѣ напечатать оную драму по обыкновенію какъ водится въ представленіяхъ. *Оная драма, когда уже на театрѣ была, и одобреніе получила отъ монархини и отъ всей публики, больше ни какого разсмотрѣнія при напечатаніи не требуетъ.* Да она же разсматривана директоромъ театровъ, и потомъ была подана мною ея величеству, *и на театръ не отъ меня, но изъ рукъ монаршихъ выдана.* Экземпляръ взятъ отъ театра, ибо я другаго не имѣю, на малое время, и поданъ былъ отъ меня его сіятельству директору академіи, который я испросилъ по четырехъ дняхъ обратно, ибо его къ театру требовали, а сегодня я опять оный экземпляръ отъ театра выпросилъ на короткое же время. Прошу коммиссіи приказать онаго моего сочиненія напечатать двѣсти экземпляровъ съ той только учтивѣйшею моею докукою, чтобы я не принужденъ былъ по него опять ѣздить и взять

его для отдачи театру, а театральныя экспедиціи въ таковыхъ случаяхъ медленности не терпятъ, да и *апробація коммиссіи излишна, ибо монархиня, весь дворъ и вся публика сіе мое сочиненіе апробовали*, да и на театръ отдано отъ ея величества, бывъ прежде и у директора театра въ разсмотрѣніи. А справка, какъ объявлено мнѣ отъ его сіятельства, не надобна, ибо *апробаціи весь свѣтъ свидѣтель, и что торжественно опробовано, въ томъ нѣтъ сумнѣнія въ печати.* Я уповаю на немедленную резолюцію. Если же всѣ мои предложенія тщетны, а его сіятельству не достаетъ времени сію трагедію просмотрѣти, такъ то, по приказу его сіятельства, всякъ исполнить можетъ, нѣтъ ли чего въ оной драмѣ въ противность указамъ; но *я ручаюся, ссылаяся на весь дворъ и на всю публику, что въ трагедіи сей ничего противнаго указамъ нѣтъ.*

«Намѣренъ я до отъѣзда моего въ Москву, куда я по послѣднему отправлюся путю, мои оды, элегіи, эклоги и псалмы и прочія къ сему принадлежащія поэзіи, печатать, которыя по большей части въ разныхъ книгахъ уже напечатаны, а иныя въ рукописяхъ, которыя рукописи при семъ прилагаю, прося, чтобы они по освидѣтельствованіи мнѣ отданы были обратно, дабы я ихъ могъ отдавать, располагая и нумеря, въ наборъ по порядку. *А рукописи мои были бы освидѣтельствованы при академіи, ибо я ихъ переносить изъ коммиссіи ни для чего не отдамъ, толико оныя храня какъ мою жизнь*, не имѣя копій съ нихъ. А въ типографіи бы, по благоволенію академіи, о приказаніи (sic) моихъ сочиненій былъ данъ приказъ, и чтобы сіи мои новыя труды отданнымъ и впредь отдаваемымъ драммамъ не препятствовали. Да къ новому году при семъ прилагается слово ради поданія при дворѣ. Прошу снисходительнаго повелѣнія.

«Въ разсужденіи скораго моего отселѣ отъѣзда покорно прошу о незамедленной резолюціи повелѣть напечатать три малыя мои драмы, ибо трагедіи Синавъ и Хоревъ пришли уже къ окончанію. Сіи драмы—Нарцисъ, Пустынникъ и Приданое. Двѣ уже нѣсколько лѣтъ играны, а Нарцисъ еще не играна; однако *въ ней*

противнаго ничего нѣтъ, въ чемъ я ручаюся и увѣряю коммиссію моею честію; а ежели сего увѣренія мало, такъ драма не велика: можетъ коммиссія ее и просмотрѣть въ одну минуту. А экс. столько же, какъ и прочихъ моихъ драмъ мнѣ потребно и тѣмъ же форматомъ, только бы брать ихъ у меня одну по одной, дабы она не затерялася, а въ томъ затрудненія не будетъ, ибо и всѣ мои драмы такъ печаталися».

«Приказано отъ академіи сочиненія мои просматривать для осторожности, что бъ отъ меня не вышло чего противнаго закону и прочаго непристойнаго, хотя я христіанинъ и не безчестный человѣкъ, а чтобъ то просматривалъ профессоръ Поповъ. Пять мѣсяцовъ я терпѣлъ ему, Попову, что онъ, противъ приказанія, часто складу моему касался, и карандашемъ подчеркивалъ. Остановки я отъ него имѣлъ неоднократно, ибо онъ всегда пьянъ, а часто не только просматривать мои письма, но и выговорить ничего не можетъ. Послѣ обѣда я къ нему моихъ сочиненій уже и не посылалъ ради того, что онъ послѣ обѣда всегда мертвъ пьянъ, и на ногахъ едва держится. Я старался, избавляяся тяжбы, посылать мои письма къ нему по утрамъ, и хотя не часто, однако иногда, удавалося мнѣ отъ него скорое получать рѣшеніе, не взирая на то, что при всякомъ разсмотрѣніи было мнѣ отъ него или паче отъ водки его озлобленіе. Сего мѣсяца 21 дня послалъ я къ нему просмотрѣть свои сочиненія, ибо въ типографію требуется оныхъ, чтобы наборщики отъ остановки не были праздны, за то мнѣ между прочимъ и предписано. Я нарочно, чтобъ застать его не пьянаго, послалъ къ нему въ 6 часовъ поутру, однако онъ до свѣту еще не могъ уже не только ясно говорить, но ниже на ногахъ стоять. Онъ подчеркивалъ у меня, и писалъ всякій вздоръ безъ основанія и безъ толку, ни малѣйшаго о томъ, что̀ онъ читалъ, не имѣя понятія, лишь только меня озлобилъ, а я и кромѣ того, по театру, а особливо нынѣ въ изготовленіи оперы и прочихъ представленій и сочиненій театральныхъ и къ тому приготовленій, имѣю много дѣла. Я къ нему ѣздилъ, и нашелъ своего ценсора въ такомъ состояніи, въ ка-

комъ на масленицѣ бываютъ подобные ему, на улицахъ валяющіеся пьяницы. И сказалъ только мнѣ, повторяя, что его мнѣ учителемъ опредѣлили, чтобъ онъ меня правилъ; а того въ ордерѣ къ нему нѣтъ, и точно изъяснено, чтобъ онъ до склада моего не касался. Такому малознающему человѣку, хотя бъ онъ и не пьяница былъ, меня учить не можно, а мнѣ такія рѣчи едва сносны. Я больше сей обиды еще никогда не имѣлъ, и ежели всѣмъ пьяницамъ дозволено будетъ людей ругать беззаконно, такъ и жить на свѣтѣ неудобно. Сдѣлаетъ ли мнѣ какое удовольствіе въ моей обидѣ академія, это состоитъ въ волѣ ея. Не первый пьяница меня уже изъ ученыхъ пьяницъ обидитъ. Есть еще такой же Барковъ и другіе, о которыхъ академія не меньше меня извѣстна. Я прошу только нижайше всѣхъ господъ присутствующихъ по канцеляріи, никого для подозрѣнія не исключая, чтобъ приказали мнѣ цензоромъ, да и то не въ складѣ, опредѣлить не пьяницу, ибо отъ пьянства профессора Попова мнѣ дѣлается въ изданіи моего журнала остановка, и чтобы канцелярія академіи наукъ благоволила мнѣ сдѣлать милость и назначить безъ замедленія времени другаго цензора, потому что журналъ по всѣмъ правамъ, безъ данной отъ меня причины, не нарушивъ правосудія, остановленъ быть не долженъ, а что онъ подчеркивалъ, то ясно доказываетъ о его, во время просматриванія, состояніи. Бригадиръ Александръ Сумароковъ. Апрѣля 22 дня 1759 году»[46]).

Академическое начальство исполнило желаніе Сумарокова, и перемѣнило ему цензора. Но поводы къ неудовольствіямъ не прекращались. Котельниковъ, смѣнившій Попова, жаловался академіи наукъ, что Сумароковъ «великое показываетъ неудовольствіе: и для того, опасался ссоры и отъ того худыхъ слѣдствій, принужденъ я многія вещи безъ поправки пропускать, ибо его высокородіе отнюдь не хочетъ ничего въ оныхъ сочиненіяхъ допустить поправить, которыя неисправности напослѣдокъ мнѣ въ несмотрѣніе и пренебреженіе даннаго ордера причтены быть могутъ. Того ради прошу канцелярію академіи наукъ, дабы пове-

лѣно было поправку помянутыхъ сочиненій отъ меня сложить и отдать другому, кому канцелярія академіи наукъ заблагоразсудитъ»[47]).

Не будучи въ состояніи совладать съ Сумароковымъ, Котельниковъ передавалъ его сочиненія на судъ другимъ членамъ академіи. Но и самъ президентъ академіи графъ Разумовскій, при всей высотѣ своего общественнаго положенія и привычкѣ повелѣвать, долженъ былъ уступить настойчивости Сумарокова, какъ самъ заявилъ объ этомъ по слѣдующему поводу. Сумароковъ представилъ въ цензуру написанное имъ похвальное слово Петру Великому, предназначенное для помѣщенія въ ежемѣсячномъ изданіи «Трудолюбивая пчела». Котельниковъ отказался отъ просмотра рукописи подъ тѣмъ предлогомъ, что содержаніе ея чрезвычайно важно, и притомъ совершенно выходитъ изъ круга его спеціальности, какъ математика. «Его высокородіе, бригадиръ Александръ Петровичъ Сумароковъ — писалъ Котельниковъ — прислалъ ко мнѣ на разсмотрѣніе похвальное свое слово о государѣ императорѣ Петрѣ Великомъ, сочиненное ко дню тезоименитства ея императорскаго величества 1759 года, которое хотя я по силѣ даннаго мнѣ ордера и долженъ разсмотрѣть, однакожъ, въ разсмотрѣніи важности сея матеріи и того, что оная до моей не надлежитъ профессіи, разсмотрѣніе ея на себя принять не смѣю. Того ради прошу канцелярію академіи наукъ разсмотрѣніе онаго слова поручить другому». Въ отвѣтъ на это послѣдовало такое распоряженіе президента: «Упомянутое похвальное слово, *по неотступному требованію господина автора* и въ томъ разсужденіи, что и прежде, до изданія его журнала, печатаны были многія его піесы безъ цензуры академической, напечатать, оставляя ему собственно въ томъ отвѣтствовать. ежели дворъ и публика покажетъ какое неудовольствіе»[48]).

Возлагая на автора отвѣтственность, Разумовскій, по всей вѣроятности имѣлъ въ виду подобнаго рода мѣста въ сочиненіи Сумарокова: «Жестокосердые люди наполняютъ сердца легкомысленныхъ людей единымъ страхомъ, и уменьшаютъ должную къ

человѣколюбивому Создателю любовь, и грознаго только въ немъ судію устрашенному духу представляютъ, хотя все свойство Божества и основаніе всѣхъ дѣйствій Его есть едино милосердіе. Начертанный въ сердцахъ нашихъ законъ, и той же законъ изображенный во священномъ писаніи, не тягостенъ добродѣтельной душѣ, и жестокосудія въ немъ не видно. Воздаяніе и наказаніе праведнаго судіи не превосходятъ мѣръ заслугъ и преступленія. Праведный судія рачительно и тонко разсматриваетъ дѣйствія наши, и дѣйствіями нашими входитъ во внутренности сердецъ нашихъ. Симъ образомъ судитъ Богъ, симъ образомъ судити долженъ царь. Истиною и милосердіемъ получаютъ государи любовь отъ подданныхъ своихъ. Не страхъ, но любовь народа есть ограда престола и украшеніе величества. Взоры царствующаго тирана ужасаютъ подданныхъ, слова его въ трепетъ приводятъ, дѣйствія благополучіе отъемлютъ. Лестію сплетенныя скипетродержателямъ похвалы съ сими вѣнценосцами и сольстецами исчезаютъ и вѣчному предаются забвенію, подобіемъ на кратчайшее время возженнаго пламени, котораго лучи въ узкомъ распространяются объятіи: солнце всегда горитъ, и по всей вселенной простираетъ неугасающіяся лучи свои» и т. д. [49]).

VIII.

Мысль о народномъ образованіи постоянно занимала лучшіе умы русскаго общества, отъ Ѳеофана Прокоповича въ восьмнадцатомъ столѣтіи до Озерецковскаго въ девятнадцатомъ. Полнѣйшимъ и достойнѣйшимъ выраженіемъ этой мысли служитъ система народнаго образованія, выработанная и примѣненная къ жизни въ эпоху Александра I, ознаменованную учрежденіемъ университетовъ и цѣлаго ряда училищъ, находившихся съ университетами въ живой и непосредственной связи. Но еще задолго до знаменитой эпохи высказывалась необходимость и дѣлаемы были попытки завести въ Россіи училища съ опредѣленною постепенностію въ составѣ и объемѣ преподаванія и сообразно съ нуждами и по-

требностями различныхъ мѣстностей. Починъ въ этомъ прекрасномъ дѣлѣ принадлежитъ лицу, памятному въ исторіи русской образованности сочувствіемъ и содѣйствіемъ Ломоносову. Кураторъ московскаго университета, Иванъ Ивановичъ Шуваловъ, представилъ правительствующему сенату о необходимости открыть путь къ основательному образованію желающимъ поступить въ военную или гражданскую службу: «чтобъ и штатскимъ особливая была линія, и чтобъ молодые люди, имѣвшіе случай учиться, могли по склонности избирать разныя дороги». Съ этою цѣлію предлагалось: въ большихъ городахъ учредить гимназіи, въ которыхъ преподавать «нужные» европейскіе языки и основанія наукъ, а въ маленькихъ городахъ учредить школы, въ которыхъ обучать русской грамматикѣ и прочимъ первымъ основаніямъ. Окончившіе ученіе въ школахъ поступали бы въ гимназіи, а по окончаніи гимназическаго курса — въ университетъ или въ кадетскій корпусъ. Такимъ образомъ училища раздѣлялись на три рода и разряда: низшія — школы, среднія — гимназіи, и высшія — кадетскій корпусъ и университеты: академическій и московскій. Сенатъ вполнѣ одобрилъ представленіе Шувалова, находя, что оно направлено къ приведенію молодыхъ людей въ лучшее состояніе, и предписалъ академіи наукъ доставлять всѣ свѣдѣнія и соображенія, которыя окажутся нужнымъ для приведенія проэкта въ дѣйствіе[59]). На основаніи требованія сената канцелярія академіи наукъ предложила профессорскому собранію на обсужденіе вопросы: въ какихъ городахъ слѣдуетъ открыть гимназіи и школы, и какіе предметы преподавать въ этихъ училищахъ. Каждый академикъ долженъ былъ подать письменное мнѣніе касательно предложенныхъ вопросовъ. Мнѣніе Котельникова состояло въ слѣдующемъ:

1.

«Въ которыхъ именно городахъ быть школамъ и гимназіямъ, — подлинно объявить не могу, ибо для сего должно знать внутреннее государства состояніе. Но вообще ко учрежденію

школъ и гимназій есть наиспособнѣйшіе города, въ которыхъ наипаче отправляется европейское купечество, ибо отъ того учащимъ и учащимся въ содержаніи ихъ облегченіе будетъ, но и потребныя къ ученію вещи легче и дешевле доставить можно.

2.

Гимназіи должно учредить въ тѣхъ городахъ, гдѣ больше дворянства, чиновныхъ людей и знатнѣйшаго купечества.

3.

Въ *школахъ* учить:

1) Правописанію россійскаго языка, — и
2) Первыхъ основаній латинскаго.

Такожде первыхъ основаній:

3) Исторіи,
4) Географіи,
5) Ариѳметики,
6) Геометріи; — и
7) Катихизису православной греческой вѣры.

4.

Въ *гимназіяхъ* обучать:

1) Латинскому языку, къ которому не безполезно будетъ присовокупить и греческій.

2) Переводить и писать чисто на россійскомъ языкѣ.

3) Географіи, исторіи и митологіи, такожде краткому познанію греческихъ и римскихъ древностей.

4) Первымъ основаніямъ математическихъ наукъ, то есть ариѳметики и геометріи съ тригонометріею. Не худо присовокупить и первыя основанія статики съ изъясненіемъ нѣкоторыхъ простыхъ самыхъ и весьма употребительныхъ машинъ для показанія пользы употребленія оной науки.

5) Первымъ основаніемъ философіи.
6) Реторикѣ.
7) Стихотворству [51]).

IX.

Не только вопросы, касающіеся народнаго образованія и распространенія знаній въ русскомъ обществѣ, но и вопросы совершенно другаго рода, какъ, напримѣръ, юридическіе, предлагались иногда для обсужденія въ ученомъ собраніи академіи наукъ. Въ числѣ ея членовъ не было юристовъ, но разумный голосъ людей науки, хотя и не занимавшихся веденіемъ тяжебныхъ дѣлъ, считался далеко не лишнимъ при тогдашнемъ состояніи судебной практики. Вслѣдствіе многихъ и многихъ причинъ судопроизводство находилось у насъ въ самомъ печальномъ положеніи; произволъ и продажность судей составляли обычное явленіе, и всѣ мѣры къ пресѣченію зла оказывались безсильными. Не одна только нравственная распущенность порождала и поддерживала зло: оно находило обильную пищу и въ невѣжествѣ лицъ, занимавшихъ судейскія мѣста. Для того, чтобы внести лучъ свѣта въ темную область сутяжничества и крючкотворства, необходимо было содѣйствіе добросовѣстныхъ и просвѣщенныхъ законовѣдовъ. За неимѣніемъ ученыхъ юристовъ въ служебномъ мірѣ и въ наличномъ составѣ русскихъ судовъ правительство признавало полезнымъ обращаться къ академіи наукъ, какъ къ высшему ученому учрежденію, состоящему изъ лицъ, способныхъ понимать и цѣнить потребности государственной жизни.

Дѣло, по которому подалъ свой отзывъ Котельниковъ, тянулось чрезвычайно долго, съ 1736 по 1763 годъ, задерживаемое то безвыходнымъ положеніемъ истцовъ, то судейскими и канцелярскими кляузами, то отсутствіемъ въ судебной практикѣ тѣхъ основныхъ началъ, изъ которыхъ долженъ былъ истекать оправдательный или обвинительный приговоръ. Для разъясненія этихъ началъ и понадобилось участіе академиковъ въ разборѣ спор-

наго юридическаго вопроса. Запутанное дѣло заключалось въ слѣдующемъ. Нѣкто Агаѳіонъ билъ челомъ на жену свою Степаниду о невѣрности супружеской, но тѣмъ не менѣе продолжалъ жить съ нею, и только за два мѣсяца до рожденія сына покинулъ ее безо всякаго съ ея стороны повода. Подкупленный «правитель консисторіи» устроилъ разводъ, Степанида признана виновною и приговорена къ пожизненному заключенію въ монастырь, а мужу ея предоставлено право вторично жениться, которымъ онъ и воспользовался. Съ новою женою своею Агаѳіонъ прижилъ трехъ сыновей и одну дочь. Прошло семнадцать лѣтъ. Умеръ Агаѳіонъ, умеръ правитель консисторіи, умерли всѣ свидѣтели — всѣ до единаго. Осталась въ живыхъ Степанида съ сыномъ, хотя и осужденная на вѣчное заточеніе въ монастырѣ, но въ дѣйствительности проживавшая на свободѣ въ родномъ селѣ, въ семи стахъ верстахъ отъ Москвы. Жива была и вторая жена Агаѳіона съ дѣтьми его отъ втораго брака. Двѣ вдовы считали себя законными женами одного и того же лица, и вмѣстѣ съ дѣтьми своими искали наслѣдства послѣ покойнаго мужа. Кому же изъ нихъ присудить наслѣдство? Вотъ что возбуждало недоумѣніе въ высшей судебной инстанціи. По волѣ императрицы Екатерины II академикамъ поручено было разсмотрѣть вопросъ на основаніи юридической науки, существующихъ законовъ и здраваго разсужденія.

Излагая свои доводы, Котельниковъ опирается какъ на постановленія церковнаго и гражданскаго законодательства, такъ и на естественное право. Любопытно, что онъ допускаетъ для развода болѣе поводовъ, нежели принято юридическою практикою, и не ограничиваетъ ихъ одними физическими условіями: безплодіемъ и т. п., но считаетъ, повидимому, обязательными и нравственныя причины, какъ напримѣръ дурной характеръ супруговъ и т. д.

«Судья — говоритъ Котельниковъ — долженъ былъ дать женѣ съ мужемъ судъ по всѣмъ правиламъ, токмо не далъ. Для чего? Ради собственной корысти, ради лакомства, ибо другихъ причинъ

дать ему не можно. Не возможно было забыть ему своей должности многихъ ради причинъ, развѣ страстями обузданному. Слѣдовательно, задобренъ отъ челобитчика и по согласію съ нимъ дѣлалъ. Повидимому отвѣтчицы не слушалъ, опасаясь, чтобъ самымъ произведеніемъ дѣла не открылись хитростные его происки и на невинную и безпомощную нападенія. Нельзя было не знать судьѣ, а по немъ и челобитчику Агапіону, что безъ суда обвиненная не преминетъ просить о учиненной ей обидѣ, и для того нужда была пресѣчь ей всѣ къ тому способы, что̀ и учинено ссылкой въ заточеніе. Ежелибъ Агапіонъ былъ правъ и имѣлъ свидѣтелей, не было бы нужды употреблять насильства: легко бы было по свидѣтельству обличить Степаниду и осудить по правамъ гражданскимъ и церковнымъ. Ежели боялся положиться на своихъ свидѣтелей — явное доказательство неосновательнаго доносу. Имѣвъ надежныхъ свидѣтелей, и зная, что безъ суда обвиненная и отверженная жена искать будетъ, не обличилъ ея ни ради показанія справедливости своего иску, ни — что̀ больше — ради утвержденія наслѣдства женѣ и дѣтямъ отъ втораго брака, которымъ онъ сочетаться намѣренъ былъ, яко свидѣтельствуетъ исходатайствованное напередъ позволеніе — явное обличеніе умышленно сплетенной на жену клеветы. Послаться на мертвыхъ свидѣтелей по прошествіи семнадцати лѣтъ — дѣло такожде подозрѣнія полное.

Развестися съ женою главныя причины могутъ быть слѣдующія: 1) неплодородіе; 2) нескромный и безпокойный нравъ жены; 3) злое умышленіе на честь и на здоровье мужа; 4) невѣрность въ любви къ мужу и осквернение ложа; 5) любовь мужняя къ другой и оттуда ненависть на жену. Первыхъ трехъ Агапіонъ не показалъ, а показалъ четвертую; но жены своей въ томъ не обличилъ и обличить не могъ: ежели бы могъ не преминулъ бы, ибо въ томъ его состоялъ интересъ. Слѣдствія къ ущербу его чести впередъ видѣлъ: свидѣтельство есть снискание усилія чрезъ судію въ пресѣченіи женѣ способовъ просить объ обидѣ. Слѣдовательно, остается пятая причина, которой ради Агапіонъ отвер-

гнулъ жену свою, сирѣчь, любовь его къ другой. И можетъ быть, что ради любви тоя персоны, съ которою сочетался вторымъ бракомъ, оставилъ законную свою жену. По законамъ церковнымъ и соборнымъ правиламъ, кто оставитъ жену и пойметъ другую, прелюбодѣй есть. Агаѳіонъ отвергъ жену свою неосужденную, слѣдовательно насильственнымъ образомъ оставилъ безвинно, не доказавъ прелюбодѣянія, и поялъ другую, — прелюбодѣецъ есть, по словеси евангельскому.

Правило естественнаго права есть, что договоръ съ обѣихъ сторонъ твердо и ненарушимо содержать должно; мужъ поимаетъ жену, а жена посягаетъ мужу добровольно, обѣщаяся другъ другу вѣрность. Агаѳіонъ показалъ на жену въ невѣрности, яко на нарушительницу договора, но не обличилъ ея и не доказалъ, и искалъ ее отвергнуть насильственнымъ образомъ, слѣдовательно яко клеветникъ сдѣлалъ. А жена его безвинна, ибо, имѣвъ свидѣтелей, какъ самъ сказываетъ, не хотѣлъ ее обвинить судебнымъ порядкомъ на судѣ, но искалъ отлучить отъ себя хитростнымъ и насильственнымъ образомъ: Агаѳіонъ вѣроломъ.

Слѣдовательно, жена его безвинна. И такъ первый бракъ законный, и сила таинства брачнаго не нарушима.

Ежели же вторая жена вышла за Агаѳіона завѣдомо, тому же, что и онъ, повинна есть и умышленная прелюбодѣица. Ежели же не зная, сама своему несчастію вина есть. Неволи не было; можно бы напередъ о состояніи того, за кого выходитъ, увѣдомиться; и сія есть обыкновенная и вездѣ принятая осторожность, которой нельзя было не знать по крайней мѣрѣ выдавшимъ ее замужъ. Ежели завѣдомо выдали, — они виноваты, а Степанида съ сыномъ сего ради страдать не должна. Вторая жена семнадцать лѣтъ принадлежностями первыя пользовалася, и такъ награждена довольно. Слѣдовательно, первая одна съ сыномъ есть законная наслѣдница» [52]).

Къ такому же выводу, т. е. къ признанію законнымъ только перваго брака, склоняется и коллективное мнѣніе, поданное академиками: Миллеромъ, Брауномъ, Мотонисомъ, Козицкимъ и дру-

гими. Но они съ бо̀льшимъ участіемъ относятся къ судьбѣ второй жены. «Вторая жена, — говорятъ академики, — если она несправедливой Агаѳоновой поступкѣ не причастна, достойна сожалѣнія. Такъ же могутъ имѣть участіе въ наслѣдіи и дѣти ея, коихъ право естественное, по мнѣнію славнѣйшихъ и искуснѣйшихъ толкователей, законными и равными съ сыномъ перваго брака наслѣдниками признаваетъ».

Само собою разумѣется, что въ наше время странно было бы поручать астрономамъ и натуралистамъ разсматривать бракоразводныя дѣла. Но это вовсе не казалось страннымъ болѣе ста лѣтъ тому назадъ, когда не было ни научно-образованныхъ судей, ни правильной системы судоустройства и судопроизводства, ни свода и собранія законовъ. Такимъ образомъ, нѣтъ ничего удивительнаго, что на долю ученыхъ академиковъ, какъ просвѣщеннѣйшихъ людей тогдашняго общества, выпадала частица труда, возложеннаго впослѣдствіи, но еще такъ недавно, на кассаціонный сенатъ и другіе органы судебной власти. По отзывамъ государственныхъ людей того времени, передача запутаннаго судебнаго дѣла на разсмотрѣніе академіи служило доказательствомъ довѣрія просвѣщеннаго правительства къ ученому сословію. Сама академія, представляя императрицѣ мнѣніе свое о двоебрачномъ супружествѣ, выражала глубокую признательность, что «къ изысканію правосудія призваны и науки». Хотя подобное заявленіе вызвано отчасти совѣтомъ и указаніемъ Григорія Николаевича Теплова, бывшаго нѣкоторое время академикомъ и занимавшаго потомъ видное мѣсто при дворѣ; но самый вызовъ, идущій отъ лица, близкаго академіи и знавшаго образъ мыслей государыни, показываетъ, какъ смотрѣла на передачу судебныхъ дѣлъ въ академію Екатерина II. То же уваженіе къ правамъ разума и знанія, которое привело Екатерину къ мысли внести въ свой наказъ начала, высказанныя знаменитыми европейскими писателями, расположило ее съ довѣріемъ выслушивать сужденія людей науки о различныхъ вопросахъ, касающихся умственной, общественной и государственной жизни Россіи.

X.

Математикъ и лингвистъ Котельниковъ избранъ былъ въ члены россійской академіи при самомъ ея открытіи.

Въ началѣ дѣятельности новаго учрежденія, при первомъ распредѣленіи работъ между сотрудниками, Котельниковъ избранъ былъ въ члены одного изъ самыхъ важныхъ отдѣловъ, именно объяснительнаго, который занимался опредѣленіемъ значенія словъ, а также ихъ корней и состава.

Содѣйствіе спеціалистовъ особенно важно было при объясненіи словъ техническихъ, составляющихъ достояніе науки и ея разнообразныхъ примѣненій. Котельниковъ, какъ математикъ, принялъ на себя опредѣлять слова, означающія деньги, мѣру и вѣсъ. Въ ежегодныхъ отчетахъ академіи и при изданіи каждой части словопроизводнаго словаря упоминалось о томъ, что Котельниковъ способствовалъ успѣшному ходу словарныхъ работъ, и опредѣлялъ слова, означающія мѣру и вѣсъ [53]).

Находящіяся въ академическомъ словарѣ опредѣленія названій денегъ, вѣса и мѣры, большею частью весьма кратки, напоминая собою опредѣленія учебныхъ руководствъ, какъ напримѣръ:

Лотъ — вѣсъ, состоящій изъ трехъ золотниковъ или тридцать вторая часть фунта.

Золотникъ — гирька и вѣсъ, составляющій девяносто шестую часть фунта.

Саженъ — орудіе мѣрительное, содержащее въ себѣ длины три аршина или семь англинскихъ футовъ.

Ластъ — мѣра, содержащая въ себѣ двѣнадцать четвертей: ластъ муки.

Куль — мѣшокъ изъ рогожъ сшитый, служащій для клажи сыпучихъ веществъ: куль съ мукою, съ крупою, съ овсомъ; берется за самую мѣру, содержащую четверть муки какой или зеренъ хлѣбныхъ, соли же двѣнадцать пудъ.

Кулекъ — рогожный мѣшочекъ подобный кулю, но разнится отъ него кромѣ величины и тѣмъ, что исподній онаго при отвер-

стіи край бываетъ длиннѣе, и сводится треугольникомъ, съ приплетаемою къ сему веревочкою, дабы отверстіе кулька симъ треугольникомъ закрыть быломожно: грошевый, алтынный кулекъ.

Грошъ — въ денежномъ счетѣ означаетъ двѣ копѣйки: купить на грошъ соли, крошева, луку; иногда во множественномъ числѣ разумѣются вообще деньги: живу своими грошами, и т. д.

При нѣкоторыхъ словарь указываетъ ихъ иностранное происхожденіе: *деньга* — отъ татарскаго слова *танга; аршинъ* — слово турецкое, и пр.

Иногда приводится древнее и старинное значеніе словъ, и подкрѣпляется свидѣтельствомъ памятниковъ: лѣтописей, русской правды и др.; не забыто также и употребленіе словъ въ томъ или другомъ смыслѣ въ живомъ языкѣ народа:

Четверть — хлѣбная мѣра, составляющая четвертую часть кади или окова; встарину — уѣздъ, округа.

Оковъ — мѣра, содержавшая четыре четверти ржи, названная потому, что оковываема была желѣзными обручами: оковъ ржи по рублю (арханг. лѣтопис.).

Берковецъ — вѣсъ десятипудовой: и творяше праздникъ великъ 300 берковцевъ меду (новгородск. лѣтопис. противъ 989 года).

Гривна — встарину назывался золотой знакъ, который въ почесть достойнымъ жаловался отъ государей, и который носили на цѣпи на шеѣ: гривну злату о твоей выи пріимеши (Притч. I, 9); возложи нань гривну злату (Никоновск. лѣтопис. Ч. I, стр. 11); Георгіева же, не могуще борзо сняти гривны съ шіи, отсѣкоша главу его, и тако сняша гривну (тамъ же, стр. 94). Старинная золотая и серебряная монета: аще не будетъ кто мстя, то 40 гривенъ за голову (Русск. Правда, 9); и устави Олегъ дань даяти отъ Новагорода гривенъ 300 на лѣто мира дѣля (Нестор. лѣтопис. стр. 19); и заповѣда Олегъ дать воемъ на 2000 корабль по 12 гривенъ на ключъ (тамъ же, стр. 25). Въ древнемъ денежномъ счетѣ содержала отъ двухъ съ половиною до трехъ рублей: и да Володимеръ Всеволоду тысячу гривенъ сребра и двѣсти

(Нест. лѣтопис. стр. 198); въ нынѣшнемъ счетѣ означаетъ десять копѣекъ, и т. д.

Верста — въ словенороссійскомъ языкѣ означаетъ степень человѣческаго возраста: отъ юныя версты предаша его родители учитися книгамъ; въ нынѣшнемъ употребленіи языка означаетъ сіе слово разстояніе пути, содержащее въ себѣ пять сотъ саженъ указной мѣры; въ просторѣчіи употребляется къ сравненію силы или дарованій между двумя человѣками: гдѣ тебѣ за нимъ тянуться, онъ не тебѣ верота, и т. д.

Объясненіемъ словъ техническихъ не ограничивалось участіе Котельникова въ трудахъ россійской академіи. Онъ представилъ въ академію собраніе словъ, начинающихся съ *ч*; значительно дополнилъ роспись словъ, послужившую основаніемъ для словаря, и былъ дѣятельнымъ членомъ отдѣла, замѣнившаго собою всѣ частные отдѣлы, и окончательно разсматривавшаго всю массу собраннаго матеріала.

При разборѣ письменнаго матеріала, а также и при устномъ обсужденіи спорныхъ вопросовъ въ академическихъ собраніяхъ, Котельниковъ старался соглашать противорѣчія, сознавая необходимость единства и послѣдовательности въ предпринятомъ академіею трудѣ. Мнѣнія Котельникова, судя по нѣкоторымъ даннымъ, принимались академіею съ большимъ сочувствіемъ.

Въ академическомъ собраніи замѣчено было, что при глаголѣ *дѣю* не помѣщены однокоренныя съ нимъ сложныя слова: *злодѣяніе*, *злодѣй*, *лиходѣй*, *чародѣй*, *златодѣлецъ*, *сребродѣля*, *древодѣля* и пр., и потому возникъ вопросъ, гдѣ должны быть помѣщены эти слова — при глаголѣ или при имени. Котельниковъ былъ того мнѣнія, чтобы сложныя слова, заключающія въ себѣ смыслъ нравственный, подводить подъ глаголъ, означающій ихъ дѣйствіе: поэтому *злодѣй*, *злодѣяніе* и проч. будутъ зависѣть отъ глагола *дѣю*; тѣ же сложныя слова, смыслъ которыхъ преимущественно зависитъ отъ существительнаго или самой вещи, ставить подъ существительнымъ, дающимъ имъ смыслъ и значеніе: такимъ образомъ, *златодѣлецъ* будетъ относиться къ *злату*, *сре-*

бродяля къ *сребру* и т. д. Мнѣнія Котельникова принято собраніемъ и даже включено въ число основныхъ правилъ, которымъ должно слѣдовать при составленіи словаря[54]).

По поводу глагола *играю* произошло разногласіе въ академическомъ собраніи, и Котельниковъ «принялъ на себя трудъ привести сей глаголъ въ порядокъ»[55]). Въ словарѣ россійской академіи глаголъ *играю* объясненъ довольно подробно: *Играю* — во образѣ глагола средняго значитъ тѣшуся, веселюся. Во образѣ глагола дѣйствительнаго означаетъ: забавляюся, время препровождаю избравъ какой-нибудь родъ забавы; на мусикійскомъ орудіи выражаю до музыки касающееся сочиненіе. Въ отношеніи къ какому-нибудь лицедѣйственному сочиненію или къ лицу дѣйствующему въ ономъ значитъ: представляю. Относительно къ музыкѣ: на мусикійскомъ орудіи выражаю тѣ голоса, какіе ноты означаютъ. Говоря о самыхъ орудіяхъ глаголъ сей въ третьемъ лицѣ употребляется, и означаетъ тоже что: издаетъ звукъ. Говорится также стихотворчески въ отношеніи къ волненію на рѣкѣ или на морѣ, и т. д. Все это подтверждено примѣрами отчасти изъ славянскаго перевода книгъ св. писанія, преимущественно же изъ разговорнаго языка, общепринятаго въ литературѣ.

Несмотря на то, что при вступленіи въ россійскую академію Котельникову было уже шестьдесятъ лѣтъ отъ роду, онъ принималъ постоянное участіе и въ академическихъ работахъ и въ академическихъ засѣданіяхъ. Онъ былъ однимъ изъ наиболѣе усердныхъ посѣтителей собраній россійской академіи втеченіе двѣнадцати лѣтъ, съ 21 октября 1783 года, т. е. со времени своего избранія и до 18 августа 1795 года, когда имя его встрѣчается въ послѣдній разъ въ числѣ лицъ, присутствовавшихъ въ засѣданіяхъ.

Котельниковъ дожилъ до глубокой старости. Онъ родился въ царствованіе Петра Великаго, а умеръ въ царствованіе Александра I. Въ кладбищенской вѣдомости церкви смоленской Божіей матери отмѣчено, что 4 апрѣля 1806 года погребенъ умершій «старостію» Семенъ Кирилычъ Котельниковъ, академіи наукъ отставной профессоръ и коллегскій совѣтникъ, 87 лѣтъ.

7 апрѣля 1806 года на убылое мѣсто Котельникова, умершаго 1 апрѣля этого года, избранъ членомъ россійской академіи, по предложенію ея президента Нартова, статсъ-секретарь и оберъ-прокуроръ св. синода князь Александръ Николаевичъ Голицынъ, бывшій впослѣдствіи министромъ народнаго просвѣщенія[56]).

А. П. ПРОТАСОВЪ.

Академическій университетъ. — Пребываніе въ Лейденѣ и Страсбургѣ.— Дѣятельность въ академіи наукъ. — Учено-литературные труды. — Участіе въ трудахъ россійской академіи.

I.

Алексѣй Протасьевичъ Протасовъ (1724—1796) началъ свое образованіе въ казармахъ семеновскаго полка, а окончилъ въ лейденскомъ университетѣ[57]). Находясь при отцѣ своемъ, солдатѣ лейбъ-гвардіи семеновскаго полка, Протасовъ сталъ учиться русской грамотѣ — одному только чтенію, а не письму, и будучи восьми лѣтъ отъ роду отданъ отцомъ въ «домъ» преосвященнаго Ѳеофана, архіепископа новгородскаго. Въ школѣ Ѳеофана Прокоповича Протасовъ доучился русской грамотѣ — русскому чтенію и письму, и прошелъ латинскую грамматику. Изъ школы Ѳеофана поступилъ въ александроневскую семинарію, гдѣ прошелъ синтаксиму и поэтику, и будучи въ классѣ риторики изъявилъ желаніе, подобно Котельникову и по томуже поводу, продолжать дальнѣйшее образованіе при академіи наукъ[58]).

8 августа 1741 года произведено было пріемное испытаніе, и академики Штелинъ и Крафтъ доносили академической канцеляріи: «мы, нижеподписавшіеся, двухъ учениковъ: Алексѣя Протасова и Семена Котельникова надлежащимъ образомъ свидѣтельствовавши, усмотрѣли, что оные въ латинскомъ языкѣ нарочитое искусство оказали, а въ прочихъ наукахъ либо что худо, либо иныхъ еще и не слушали. А понеже мы ихъ такимъ обра-

зомъ не въ совершенномъ состояніи усмотрѣли, чтобъ имъ у профессоровъ лекціи слушать, то, по нашему мнѣнію, весьма хорошо поступлено будетъ, ежели оные для изученія нужнѣйшихъ начальныхъ основаній въ гисторіи, логикѣ, ораторіи и математикѣ, также и для совершеннѣйшаго искусства въ латинскомъ языкѣ, въ гимназію отосланы будутъ».

3 сентября 1743 года ученикъ гимназіи Алексѣй Протасовъ произведенъ въ студенты академическаго университета. На первыхъ порахъ своего пребыванія въ университетѣ бывшій питомецъ Ѳеофана обратилъ на себя вниманіе профессоровъ своею даровитостью и своимъ трудолюбіемъ. По свидѣтельству академика Миллера, Протасовъ и его постоянный товарищъ Котельниковъ были достаточно приготовлены въ словесныхъ и историческихъ наукахъ, и могли слушать университетскія лекціи съ несомнѣнною пользою. Миллеръ выражалъ надежду, что даровитые юноши сослужатъ отечеству добрую службу, если ихъ не будутъ отвлекать отъ чисто-ученыхъ занятій преподаваніемъ въ гимназіи, требующимъ и бо́льшей опытности и бо́льшаго авторитета въ глазахъ учениковъ [59]).

Въ ряду студентовъ, заслужившихъ особенное одобреніе ученой конференціи по своей «остротѣ, прилежности и искусству въ наукахъ» первымъ названъ Протасовъ; ему отдается преимущество передъ всѣми студентами академическаго университета: «всѣхъ превосходнѣе, что́ до остроты и до искусства въ наукахъ надлежитъ, Протасовъ».

Въ разрѣзъ съ сочувственными отзывами о дарованіяхъ Протасова идутъ замѣтки о его поведеніи. Къ концу университетскаго курса онъ сталъ неохотно посѣщать лекціи, и за неисправность въ этомъ отношеніи подвергся жестокому выговору со стороны академическаго ассессора Теплова. Академикъ Фишеръ, которому ввѣрено было ближайшее наблюденіе за нравственностію студентовъ, отзывается весьма не лестно о своемъ питомцѣ: «Алексѣй Протасовъ — человѣкъ хитрый и лукавый; дважды сидѣлъ въ карцерѣ». Умѣренный на похвалы и щедрый на порица-

нія, Шумахеръ не безмолствовалъ и въ настоящемъ случаѣ. Въ письмѣ къ Теплову онъ жалуется, что Протасовъ небрежно исполняетъ свои обязанности и черезчуръ увлекается прекраснымъ поломъ, что̀ вовсе не пристало будущему наставнику юношества. Впрочемъ, подобнаго рода обвиненія — не рѣдкость со стороны Шумахера. Онъ не щадитъ не только студентовъ, но и самихъ академиковъ, осуждая ихъ чуть не поголовно. По его словамъ, академики Бургавъ и Кратценштейнъ не рѣшатся публично произнести рѣчь потому, что первый изъ нихъ находится въ затруднительномъ положеніи по случаю любовнаго процесса, а второй влюбился въ женщину низкаго происхожденія; вообще — замѣчаетъ Шумахеръ — «во всѣ времена гг. наши профессора эманципировались въ дѣлахъ любви и брака»[60]).

Главнымъ предметомъ своихъ научныхъ занятій во время университетскаго курса Протасовъ избралъ анатомію, а какъ для анатома необходимо знаніе законовъ геометріи, механики и физики, ибо «тѣло наше — говоря словами Бургава — составлено изъ сосудовъ, искусно по правиламъ геометрическимъ сдѣланныхъ, и изъ содержащихся въ нихъ соковъ, и къ содержанію здравія требуется такое расположеніе и наклоненіе всѣхъ оныхъ каналовъ, чтобъ въ каждомъ изъ нихъ свободное было теченіе соку», то Протасову, какъ будущему врачу, вмѣнено въ обязанность посѣщеніе математическихъ лекцій.

Въ донесеніи сенату о личномъ составѣ академіи наукъ, въ 1745 году, Протасовъ и Котельниковъ названы студентами анатоміи, и объ обоихъ сказано: «слушаютъ лекціи у профессора Вейтбрехта въ физіологіи, у профессора Ломоносова въ физикѣ, у адъюнкта Крузіуса въ гуманіорахъ».

Ближайшимъ руководителемъ Протасова былъ профессоръ анатоміи и физіологіи Авраамъ Кау-Бургавъ (1715—1758), одинъ изъ замѣчательнѣйшихъ учениковъ знаменитаго Германа Бургава (1668—1738).

Племянникъ Германа Бургава по матери, Авраамъ Кау-Бургавъ наслѣдовалъ отъ своего дяди и его имя и его талантъ. Вступивъ въ

лейденскій университетъ, пользовался тамъ наставленіями своего геніальнаго дяди и другихъ свѣтилъ тогдашняго ученаго міра: Альбина, Гаубія, фан-Ройена, и др. Для пріобрѣтенія знаній много энергіи требовалось отъ человѣка, неожиданно и безвозвратно потерявшаго слухъ въ самой ранней молодости. На двадцать первомъ году жизни Кау-Бургавъ, по недовѣдомой причинѣ, лишился слуха во время сна, и вслѣдствіе этого долженъ былъ обречь себя на невольное одиночество, сосредоточиться въ себѣ, и безъ посторонней помощи продолжать свое научное образованіе. Несмотря на постигшую его бѣду, остался вѣренъ своему призванію, ревностно занимался наукой, и пріобрѣлъ всеобщее уваженіе какъ ученый, какъ профессоръ и какъ врачъ, на рукахъ у котораго было множество больныхъ. Бургавъ совмѣщалъ въ себѣ обширную ученость съ изумительнымъ для глухаго даромъ изложенія, обладая истинно-ораторскими способностями при устной передачѣ мыслей, и обнаруживая въ сочиненіяхъ своихъ рѣдкое умѣнье объяснять научныя истины самымъ живымъ и въ высшей степени остроумнымъ образомъ.

Громкою извѣстностью пользовалось его сочиненіе о движущемъ началѣ ἐνορμον, заключающее въ себѣ много свѣтлыхъ мыслей, мастерски обставленныхъ цитатами изъ книгъ библейскихъ и произведеній классической древности. Физіологія идетъ здѣсь рука объ руку съ филологіею. По убѣжденію Бургава, основу человѣческой жизни составляетъ не тѣло и не душа, взятыя отдѣльно, а связующее ихъ начало — гиппократовское ἐνορμον, impetum faciens. Въ трудѣ своемъ Бургавъ опредѣлилъ различіе между силою мускуловъ и нервовъ, указывалъ дѣйствіе опіума на органы пищеваренія, и т. д.

Ученые труды Бургава, являвшіеся на страницахъ академическихъ изданій, возбуждали общее вниманіе и сочувствіе людей науки. По мнѣнію ихъ, въ особенную заслугу автору должно поставить: ясность и живость изложенія, вѣрность взглядовъ и пріемовъ, новизну сближеній, какъ, напримѣръ, подмѣченное имъ сходство въ явленіяхъ міра животнаго, растительнаго и минеральнаго.

Находя, что мемуары Бургава даютъ болѣе, нежели можно ожидать по заглавію, рецензенты не рѣшались излагать содержанія мемуаровъ, чтобы не умалить силы производимаго ими впечатлѣнія. По отзыву современниковъ, «авторъ такого былъ сложенія, что по обширному своему знанію во всѣ сочиненія больше достопамятныхъ вещей вмѣщалъ, нежели какъ намѣренъ былъ. Потеряла бы Венера свое пригожство, ежели бы изображена была худымъ мастеромъ: охотный читатель и разумѣющій больше сыщетъ пріятности въ самомъ источникѣ, нежели въ потокахъ».

Авраамъ Кау-Бургавъ вступилъ въ петербургскую академію наукъ въ 1747 году, и занималъ въ ней каѳедру анатоміи и физіологіи около одиннадцати лѣтъ, до самой своей смерти. Независимо отъ ученыхъ работъ и преподаванія въ академическомъ университетѣ, Бургавъ имѣлъ обширную практику, и пріобрѣлъ славу опытнаго и искуснаго врача [61]).

Лекціи Бургава и занятія подъ его руководствомъ принесли существенную пользу Протасову, и дали прочное основаніе для его дальнѣйшей научной дѣятельности. Успѣхи даровитаго студента въ избранной имъ спеціальности заслужили одобреніе его руководителя, который, повидимому, относился весьма строго и требовательно къ научнымъ трудамъ своего питомца.

Одною изъ первыхъ работъ Протасова была написанная имъ еще на студентской скамьѣ диссертація: о движеніи крови въ легкихъ, неодобренная, впрочемъ, академіею наукъ: выходя изъ невѣрнаго принципа, противорѣчащаго основнымъ началамъ механики и анатоміи, авторъ пришелъ и къ невѣрнымъ слѣдствіямъ; къ этому присоединилась юношеская отвага, съ которою онъ бездоказательно отвергаетъ доводы знаменитыхъ ученыхъ [62]). Но первая неудача отнюдь не повредила дѣлу, и не помѣшала дальнѣйшимъ успѣхамъ молодаго ученаго.

Всѣ послѣдующія работы и занятія Протасова давали ему неоспоримое право на вниманіе и сочувствіе ученой корпораціи. Восьмилѣтнее пребываніе Протасова въ академическомъ университетѣ завершилось избраніемъ его въ адъюнкты академіи наукъ

и отправленіемъ заграницу съ ученою цѣлію. 1 марта 1751 года состоялось слѣдующее опредѣленіе академической канцеляріи: «Понеже изъ разныхъ академическихъ и медицинскихъ студента Алексѣя Протасова переводовъ видно, что имѣетъ онъ способность къ анатоміи и особливую охоту къ изученію медицины, почему надѣяться можно, что ежели, будучи въ какомъ иностранномъ университетѣ, прилежно упражняться будетъ въ сихъ наукахъ, то со временемъ окажетъ академіи полезныя услуги; того ради опредѣлено: быть ему адъюнктомъ и послать его въ Лейденъ къ профессору Альбинію при рекомендаціи»[63]).

Инструкція, данная Протасову передъ отправленіемъ его заграницу, гласила:

1.

Вопервыхъ, долженъ ты имѣть страхъ Божій, и православную греко-россійскую вѣру по крайней возможности содержать всецѣло, и въ прочемъ благочинное и постоянное житіе вести.

2.

Ея императорскаго величества высокій интересъ и честь академіи всякимъ образомъ споспѣшествовать стараться.

3.

А понеже ты посылаешься наипаче для изученія анатоміи и медицинской науки, то обучаться тебѣ онымъ наукамъ въ Лейденѣ и паче другихъ всѣхъ послѣдовать совѣту и наставленію профессора господина Албинія, къ коему ты отправляешься.

4.

Гуманіорамъ обучаться тебѣ съ крайнимъ прилежаніемъ, также и иностранныхъ языковъ, а наипаче стараться о изученіи французскаго языка. А понеже въ нынѣшнее время никто изъ медиковъ безъ математики въ медицинѣ хорошихъ успѣховъ

имѣть не можетъ, то обучаться тебѣ съ основаніемъ наипаче тѣмъ частямъ математики, кои къ профессіи твоей наиболѣе служатъ.

5.

Долженъ ты впредь переводить медическія сочиненія на россійскій языкъ, то наипаче надобно стараться о чистотѣ россійскаго языка, для чего взять тебѣ отсюда съ собою хорошихъ россійскихъ авторовъ.

6.

Ты долженъ кому-нибудь здѣсь приказать жалованье свое по частямъ года принимать, и во ономъ расписываться, и къ тебѣ чрезъ вексель пересылать.

7.

Отъ академіи жалованья имѣешь получать по 360 рублей въ годъ, то надобно тебѣ расходы свои на свое содержаніе, на покупку книгъ, за коллегіи и на платье, располагать смотря по приходу и отъ всякихъ долговъ охраняться, ибо академія оныхъ за тебя платить не будетъ.

8.

По всѣ трети года присылать тебѣ въ канцелярію академіи наукъ вѣдомости о успѣхахъ въ наукѣ и реэстры жалованнымъ деньгамъ, на что̀ именно сколько оныхъ издержано.

9.

А ежели противъ предписанныхъ въ сей инструкціи пунктовъ исполненія тобою чинено не будетъ, то ты за то̀ въ свое время по надлежащему штрафованъ быть имѣешь [64]).

и отправленіемъ заграницу съ ученою цѣлію. 1 марта 1751 года состоялось слѣдующее опредѣленіе академической канцеляріи: «Понеже изъ разныхъ академическихъ и медицинскихъ студента Алексѣя Протасова переводовъ видно, что имѣетъ онъ способность къ анатоміи и особливую охоту къ изученію медицины, почему надѣяться можно, что ежели, будучи въ какомъ иностранномъ университетѣ, прилежно упражняться будетъ въ сихъ наукахъ, то со временемъ окажетъ академіи полезныя услуги; того ради опредѣлено: быть ему адъюнктомъ и послать его въ Лейденъ къ профессору Альбинію при рекомендаціи»[63]).

Инструкція, данная Протасову передъ отправленіемъ его заграницу, гласила:

1.

Вопервыхъ, долженъ ты имѣть страхъ Божій, и православную греко-россійскую вѣру по крайней возможности содержать всецѣло, и въ прочемъ благочинное и постоянное житіе вести.

2.

Ея императорскаго величества высокій интересъ и честь академіи всякимъ образомъ споспѣшествовать стараться.

3.

А понеже ты посылаешься наипаче для изученія анатоміи и медицинской науки, то обучаться тебѣ онымъ наукамъ въ Лейденѣ и паче другихъ всѣхъ послѣдовать совѣту и наставленію профессора господина Албинія, къ коему ты отправляешься.

4.

Гуманіорамъ обучаться тебѣ съ крайнимъ прилежаніемъ, так[illegible]остранныхъ языковъ, а наипаче стараться о изученіи фр[illegible]языка. А[illegible]неже въ нынѣшнее время никто изъ меди[illegible]чатема[illegible]медицинѣ хорошихъ успѣховъ

зомъ не въ совершенномъ состояніи усмотрѣли, чтобъ имъ у профессоровъ лекціи слушать, то, по нашему мнѣнію, весьма хорошо поступлено будетъ, ежели оные для изученія нужнѣйшихъ начальныхъ основаній въ гисторіи, логикѣ, ораторіи и математикѣ, также и для совершеннѣйшаго искусства въ латинскомъ языкѣ, въ гимназію отосланы будутъ».

3 сентября 1743 года ученикъ гимназіи Алексѣй Протасовъ произведенъ въ студенты академическаго университета. На первыхъ порахъ своего пребыванія въ университетѣ бывшій питомецъ Ѳеофана обратилъ на себя вниманіе профессоровъ своею даровитостью и своимъ трудолюбіемъ. По свидѣтельству академика Миллера, Протасовъ и его постоянный товарищъ Котельниковъ были достаточно приготовлены въ словесныхъ и историческихъ наукахъ, и могли слушать университетскія лекціи съ несомнѣнною пользою. Миллеръ выражалъ надежду, что даровитые юноши сослужатъ отечеству добрую службу, если ихъ не будутъ отвлекать отъ чисто-ученыхъ занятій преподаваніемъ въ гимназіи, требующимъ и бо́льшей опытности и бо́льшаго авторитета въ глазахъ учениковъ[59]).

Въ ряду студентовъ, заслужившихъ особенное одобреніе ученой конференціи по своей «остротѣ, прилежности и искусству въ наукахъ» первымъ названъ Протасовъ; ему отдается преимущество передъ всѣми студентами академическаго университета: «всѣхъ превосходнѣе, что̀ до остроты и до искусства въ наукахъ надлежитъ, Протасовъ».

Въ разрѣзъ съ сочувственными отзывами о дарованіяхъ Протасова идутъ замѣтки о его поведеніи. Къ концу университетскаго курса онъ сталъ неохотно посѣщать лекціи, и за неисправность въ этомъ отношеніи подвергся жестокому выговору со стороны академическаго ассессора Теплова. Академикъ Фишеръ, которому ввѣрено было ближайшее наблюденіе за нравственностію студентовъ, отзывается весьма не лестно о своемъ питомцѣ: «Алексѣй Протасовъ — человѣкъ хитрый и лукавый; дважды сидѣлъ въ карцерѣ». Умѣренный на похвалы и щедрый на порица-

нія, Шумахеръ не безмолствовалъ и въ настоящемъ случаѣ. Въ письмѣ къ Теплову онъ жалуется, что Протасовъ небрежно исполняетъ свои обязанности и черезчуръ увлекается прекраснымъ поломъ, что вовсе не пристало будущему наставнику юношества. Впрочемъ, подобнаго рода обвиненія — не рѣдкость со стороны Шумахера. Онъ не щадитъ не только студентовъ, но и самихъ академиковъ, осуждая ихъ чуть не поголовно. По его словамъ, академики Бургавъ и Кратценштейнъ не рѣшатся публично произнести рѣчь потому, что первый изъ нихъ находится въ затруднительномъ положеніи по случаю любовнаго процесса, а второй влюбился въ женщину низкаго происхожденія; вообще — замѣчаетъ Шумахеръ — «во всѣ времена гг. наши профессора эманципировались въ дѣлахъ любви и брака» [60]).

Главнымъ предметомъ своихъ научныхъ занятій во время университетскаго курса Протасовъ избралъ анатомію, а какъ для анатома необходимо знаніе законовъ геометріи, механики и физики, ибо «тѣло наше — говоря словами Бургава — составлено изъ сосудовъ, искусно по правиламъ геометрическимъ сдѣланныхъ, и изъ содержащихся въ нихъ соковъ, и къ содержанію здравія требуется такое расположеніе и наклоненіе всѣхъ оныхъ каналовъ, чтобъ въ каждомъ изъ нихъ свободное было теченіе соку», то Протасову, какъ будущему врачу, вмѣнено въ обязанность посѣщеніе математическихъ лекцій.

Въ донесеніи сенату о личномъ составѣ академіи наукъ, въ 1745 году, Протасовъ и Котельниковъ названы студентами анатоміи, и объ обоихъ сказано: «слушаютъ лекціи у профессора Вейтбрехта въ физіологіи, у профессора Ломоносова въ физикѣ, у адъюнкта Крузіуса въ гуманіорахъ».

Ближайшимъ руководителемъ Протасова былъ профессоръ анатоміи и физіологіи Авраамъ Кау-Бургавъ (1715—1758), одинъ изъ замѣчательнѣйшихъ учениковъ знаменитаго Германа Бургава (1668—1738).

Племянникъ Германа Бургава по матери, Авраамъ Кау-Бургавъ наслѣдовалъ отъ своего дяди и его имя и его талантъ. Вступивъ въ

лейденскій университетъ, пользовался тамъ наставленіями своего геніальнаго дяди и другихъ свѣтилъ тогдашняго ученаго міра: Альбина, Гаубія, Фан-Ройена, и др. Для пріобрѣтенія знаній много энергіи требовалось отъ человѣка, неожиданно и безвозвратно потерявшаго слухъ въ самой ранней молодости. На двадцать первомъ году жизни Кау-Бургавъ, по недовѣдомой причинѣ, лишился слуха во время сна, и вслѣдствіе этого долженъ былъ обречь себя на невольное одиночество, сосредоточиться въ себѣ, и безъ посторонней помощи продолжать свое научное образованіе. Несмотря на постигшую его бѣду, остался вѣренъ своему призванію, ревностно занимался наукой, и пріобрѣлъ всеобщее уваженіе какъ ученый, какъ профессоръ и какъ врачъ, на рукахъ у котораго было множество больныхъ. Бургавъ совмѣщалъ въ себѣ обширную ученость съ изумительнымъ для глухаго даромъ изложенія, обладая истинно-ораторскими способностями при устной передачѣ мыслей, и обнаруживая въ сочиненіяхъ своихъ рѣдкое умѣнье объяснять научныя истины самымъ живымъ и въ высшей степени остроумнымъ образомъ.

Громкою извѣстностью пользовалось его сочиненіе о движущемъ началѣ ἐνορμον, заключающее въ себѣ много свѣтлыхъ мыслей, мастерски обставленныхъ цитатами изъ книгъ библейскихъ и произведеній классической древности. Физіологія идетъ здѣсь рука объ руку съ филологіею. По убѣжденію Бургава, основу человѣческой жизни составляетъ не тѣло и не душа, взятыя отдѣльно, а связующее ихъ начало — гиппократовское ἐνορμον, impetum faciens. Въ трудѣ своемъ Бургавъ опредѣлилъ различіе между силою мускуловъ и нервовъ, указывалъ дѣйствіе опіума на органы пищеваренія, и т. д.

Ученые труды Бургава, являвшіеся на страницахъ академическихъ изданій, возбуждали общее вниманіе и сочувствіе людей науки. По мнѣнію ихъ, въ особенную заслугу автору должно поставить: ясность и живость изложенія, вѣрность взглядовъ и пріемовъ, новизну сближеній, какъ, напримѣръ, подмѣченное имъ сходство въ явленіяхъ міра животнаго, растительнаго и минеральнаго.

Находя, что мемуары Бургава даютъ болѣе, нежели можно ожидать по заглавію, рецензенты не рѣшались излагать содержанія мемуаровъ, чтобы не умалить силы производимаго ими впечатлѣнія. По отзыву современниковъ, «авторъ такого былъ сложенія, что по обширному своему знанію во всѣ сочиненія больше достопамятныхъ вещей вмѣщалъ, нежели какъ намѣренъ былъ. Потеряла бы Венера свое пригожство, ежели бы изображена была худымъ мастеромъ: охотный читатель и разумѣющій больше сыщетъ пріятности въ самомъ источникѣ, нежели въ потокахъ».

Авраамъ Кау-Бургавъ вступилъ въ петербургскую академію наукъ въ 1747 году, и занималъ въ ней каѳедру анатоміи и физіологіи около одиннадцати лѣтъ, до самой своей смерти. Независимо отъ ученыхъ работъ и преподаванія въ академическомъ университетѣ, Бургавъ имѣлъ обширную практику, и пріобрѣлъ славу опытнаго и искуснаго врача [61]).

Лекціи Бургава и занятія подъ его руководствомъ принесли существенную пользу Протасову, и дали прочное основаніе для его дальнѣйшей научной дѣятельности. Успѣхи даровитаго студента въ избранной имъ спеціальности заслужили одобреніе его руководителя, который, повидимому, относился весьма строго и требовательно къ научнымъ трудамъ своего питомца.

Одною изъ первыхъ работъ Протасова была написанная имъ еще на студентской скамьѣ диссертація: о движеніи крови въ легкихъ, неодобренная, впрочемъ, академіею наукъ: выходя изъ невѣрнаго принципа, противорѣчащаго основнымъ началамъ механики и анатоміи, авторъ пришелъ и къ невѣрнымъ слѣдствіямъ; къ этому присоединилась юношеская отвага, съ которою онъ бездоказательно отвергаетъ доводы знаменитыхъ ученыхъ [62]). Но первая неудача отнюдь не повредила дѣлу, и не помѣшала дальнѣйшимъ успѣхамъ молодаго ученаго.

Всѣ послѣдующія работы и занятія Протасова давали ему неоспоримое право на вниманіе и сочувствіе ученой корпораціи. Восьмилѣтнее пребываніе Протасова въ академическомъ университетѣ завершилось избраніемъ его въ адъюнкты академіи наукъ

и отправленіемъ заграницу съ ученою цѣлію. 1 марта 1751 года состоялось слѣдующее опредѣленіе академической канцеляріи: «Понеже изъ разныхъ академическихъ и медицинскихъ студента Алексѣя Протасова переводовъ видно, что имѣетъ онъ способность къ анатоміи и особливую охоту къ изученію медицины, почему надѣяться можно, что ежели, будучи въ какомъ иностранномъ университетѣ, прилежно упражняться будетъ въ сихъ наукахъ, то со временемъ окажетъ академіи полезныя услуги; того ради опредѣлено: быть ему адъюнктомъ и послать его въ Лейденъ къ профессору Альбинію при рекомендаціи»[63]).

Инструкція, данная Протасову передъ отправленіемъ его заграницу, гласила:

1.

Вопервыхъ, долженъ ты имѣть страхъ Божій, и православную греко-россійскую вѣру по крайней возможности содержать всецѣло, и въ прочемъ благочинное и постоянное житіе вести.

2.

Ея императорскаго величества высокій интересъ и честь академіи всякимъ образомъ споспѣшествовать стараться.

3.

А понеже ты посылаешься наипаче для изученія анатоміи и медицинской науки, то обучаться тебѣ онымъ наукамъ въ Лейденѣ и паче другихъ всѣхъ послѣдовать совѣту и наставленію профессора господина Албинія, къ коему ты отправляешься.

4.

Гуманіорамъ обучаться тебѣ съ крайнимъ прилежаніемъ, также и иностранныхъ языковъ, а наипаче стараться о изученіи французскаго языка. А понеже въ нынѣшнее время никто изъ медиковъ безъ математики въ медицинѣ хорошихъ успѣховъ

имѣть не можетъ, то обучаться тебѣ съ основаніемъ наипаче тѣмъ частямъ математики, кои къ профессіи твоей наиболѣе служатъ.

5.

Долженъ ты впредь переводить медическія сочиненія на россійскій языкъ, то наипаче надобно стараться о чистотѣ россійскаго языка, для чего взять тебѣ отсюда съ собою хорошихъ россійскихъ авторовъ.

6.

Ты долженъ кому-нибудь здѣсь приказать жалованье свое по частямъ года принимать, и во ономъ расписываться, и къ тебѣ чрезъ вексель пересылать.

7.

Отъ академіи жалованья имѣешь получать по 360 рублей въ годъ, то надобно тебѣ расходы свои на свое содержаніе, на покупку книгъ, за коллегіи и на платье, располагать смотря по приходу и отъ всякихъ долговъ охраняться, ибо академія оныхъ за тебя платить не будетъ.

8.

По всѣ трети года присылать тебѣ въ канцелярію академіи наукъ вѣдомости о успѣхахъ въ наукѣ и реэстры жалованнымъ деньгамъ, на что̀ именно сколько оныхъ издержано.

9.

А ежели противъ предписанныхъ въ сей инструкціи пунктовъ исполненія тобою чинено не будетъ, то ты за то̀ въ свое время по надлежащему штрафованъ быть имѣешь [64]).

II.

При тогдашнихъ путяхъ сообщенія надо было употребить много времени на путешествіе изъ Россіи въ Голландію, изъ Петербурга въ Лейденъ. На одно плаваніе отъ Кронштадта до Гамбурга потребовалось болѣе мѣсяца: 16 іюля (1751 года) Протасовъ сѣлъ на корабль въ Кронштадтѣ, а 19 августа высадился въ Гамбургѣ. Противный вѣтеръ и чрезвычайное разлитіе Эльбы задержали нашего путешественника въ Гамбургѣ гораздо долѣе, нежели онъ предполагалъ; непогодье же было причиною, что переѣздъ изъ Гамбурга въ Амстердамъ продолжался двѣ съ половиною недѣли. Только 24 сентября, т. е. спустя болѣе двухъ мѣсяцевъ послѣ выѣзда изъ Россіи, Протасовъ достигъ наконецъ цѣли своего путешествія. Съ видимымъ удовольствіемъ доноситъ онъ академіи: «прибылъ въ Лейденъ самый: и такъ я нахожусь теперь дѣйствительно уже въ назначенномъ мнѣ отъ канцеляріи академіи наукъ мѣстѣ». Еще не успѣвши осмотрѣться въ своемъ новомъ мѣстопребываніи, онъ поспѣшилъ сообщить академическому начальству о своихъ планахъ въ будущемъ, о предполагаемыхъ занятіяхъ подъ руководствомъ лейденскихъ профессоровъ и о посѣщеніи университетскихъ лекцій. Не владѣя ни однимъ изъ новыхъ языковъ, а тѣмъ менѣе голландскимъ, Протасовъ долженъ былъ прибѣгать къ языку латинскому, и на первыхъ же порахъ введенъ былъ въ заблужденіе своимъ собесѣдникомъ — студентомъ, къ которому обратился за свѣдѣніями и справками, и который, какъ оказалось, самъ былъ новичкомъ, да притомъ же весьма плохо говорилъ полатыни. Разузнавши поосновательнѣе тамошніе порядки, Протасовъ исправилъ неточности перваго донесенія, опасаясь, какъ самъ говоритъ, чтобы ихъ не сочли умышленными. Съ тѣхъ поръ онъ постоянно сообщалъ академіи точныя свѣдѣнія какъ о своихъ занятіяхъ, такъ и о своихъ расходахъ.

Пребываніе Протасова заграницею продолжалось цѣлыя восемь лѣтъ, съ 1751 по 1759 годъ; болѣе пяти лѣтъ онъ про-

былъ въ Лейденѣ, два года въ Страсбургѣ и нѣсколько мѣсяцевъ въ Парижѣ.

Лейденскій университетъ основанъ въ концѣ XVI столѣтія. Учрежденіемъ университета Вильгельмъ Оранскій желалъ выразить свою признательность лейденскимъ гражданамъ за подвиги ихъ въ войнѣ съ испанцами. Филиппъ II объявилъ всѣхъ студентовъ лейденскаго университета отступниками и еретиками; но это нисколько не помѣшало славѣ и процвѣтанію новаго учрежденія. Въ восьмнадцатомъ столѣтіи лейденскій университетъ пользовался европейскою славою; медицинскій факультетъ гордился именами Альбина, Гаубія и другихъ ученыхъ.

Бернгардъ-Зигфридъ Альбинъ (1697—1770) признавался и признается учеными первымъ анатомомъ и однимъ изъ знаменитѣйшихъ физіологовъ своего времени. Его творенія по различнымъ отраслямъ анатоміи составляютъ эпоху въ исторіи науки. Онъ занималъ втеченіе полувѣка каѳедру анатоміи физіологіи въ лейденскомъ университетѣ. Съ 1754 года онъ былъ почетнымъ членомъ петербургской академіи наукъ [65]).

Высоко цѣнились также заслуги Іеронима-Давида Гаубія (1705—1780), профессора медицины и химіи въ лейденскомъ университетѣ, бывшаго, подобно Альбину, почетнымъ членомъ нашей академіи наукъ. Гаубію приписываютъ благотворное вліяніе на развитіе философскаго начала въ медицинѣ, въ противоположность съ знаменитымъ философомъ Вольфомъ, система котораго и ея искусственный языкъ надѣлали не мало вреда въ области медицинскихъ наукъ. По свидѣтельству спеціалистовъ, Гаубій полагалъ своими изслѣдованіями, безъ шума и блеска, прочное основаніе эмпирическому ученію о душѣ. Руководство къ патологіи, составленное Гаубіемъ, долгое время считалось образцовымъ; оно много разъ было издаваемо въ различныхъ мѣстахъ Германіи, Франціи, Италіи, Швейцаріи, и переводилось на иностранные языки [66]). На русскомъ оно вышло подъ заглавіемъ: «начальныя основанія врачебныя паѳологіи, сочиненныя безсмертныя славы мужемъ, лейденской академіи профессоромъ Гаубіемъ» и

т. д. «Душа человѣческая — говорится въ этой патологіи — въ разсужденіи имѣющагося съ тѣломъ союза, и произвольно и по слѣпому побужденію, многія дѣйствія для сбереженія жизни и здравія и причиненія болѣзни или смерти производитъ. Человѣческая природа имѣетъ собственную свою недремлющую силу, которая, безпрерывно печась о сохраненіи жизни и здравія своего тѣла, нужное доставляетъ, а вредное отдаляетъ... Сказанное на размышленіе отдаю также и тѣмъ, которые вмѣсто природы душу или другое какое ни на есть умное и въ болѣзняхъ дѣйствующее существо постановляютъ... Человѣкъ не есть глупая махина, которая, бъ причиненную отъ вредныхъ веществъ обиду спокойно пріемля съ терпѣливостію сносила. Во внутренности нашей имѣется душа, которая, будучи оскорблена и отягощена отъ трудностей болѣзни, всѣ свои силы къ дѣйствованію надъ тѣломъ напрягаетъ для прогнанія непріятеля. И тѣло имѣетъ также свой подвигъ, который въ здоровомъ человѣкѣ умѣренный, но будучи раздражаемъ отъ настоящаго зла усиливается, и въ столь сильныя движенія перемѣняется, что онъ тѣмъ нападеніямъ болѣзни сопротивляется; и тутъ видно взаимнообразное согласіе частей, такъ какъ оныя цѣлое составляютъ» и т. д. [67]).

Русскій ученикъ Альбина и Гаубія былъ уже на своей родинѣ достаточно приготовленъ къ слушанію ихъ лекцій и притомъ такимъ наставникомъ, который самъ получилъ образованіе подъ руководствомъ тѣхъ же профессоровъ. Германъ Бургавъ, Альбинъ, Гаубій и Кау-Бургавъ, петербургскій наставникъ Протасова, были члены одной и той же ученой семьи, прославившей Голландію, и давшей лейденскому университету почетное мѣсто въ исторіи европейской образованности.

Во время продолжительнаго пребыванія своего въ Лейденѣ Протасовъ занимался главнымъ образомъ изученіемъ различныхъ отраслей медицины и вспомогательныхъ для нея наукъ. Онъ выслушалъ, и не по одному разу, университетскіе курсы: анатоміи, хирургіи, физіологіи, патологіи, практической медицины, «матеріи медической», химіи теоретической и экспериментальной, бота-

ники, физики, математики, логики и метафизики. Лекціи по физіологіи слушалъ Протасовъ у знаменитаго Альбина; по анатоміи и хирургіи — у брата его Фридриха Бернгарда Альбина; математики и физики — у Мушенбрека; химіи и патологіи — у Гаубія; ботаники и практической медицины у Фанъ-Ройена; логики и метафизики — у Луллофа. Сверхъ того посѣщалъ такъ называемыя «коллежіи казуальныя», присутствовалъ при анатомическихъ операціяхъ и препараціяхъ профессора Альбина младшаго, имѣлъ практическія занятія по ботаникѣ, приватно занимался французскимъ языкомъ, а также слушалъ логику, метафизику и алгебру у доктора Декоре, и т. д. Мушенбрекъ (Musschenbroeck) читалъ физику по собственной своей системѣ, и объяснялъ элементы Эвклида по системѣ Такэ. Фанъ-Ройенъ читалъ практическую медицину по системѣ или афоризмамъ Бургава, а «матерію медическую» по собственной системѣ. Съ величайшимъ вниманіемъ и ревностью слѣдилъ Протасовъ за курсомъ физіологіи, читаннымъ знаменитостью лейденскаго университета Бернгардомъ-Зигфридомъ-Альбиномъ, и записывалъ его лекціи съ такою полнотою и точностью, что изданіе этихъ записокъ въ свѣтъ было бы важнымъ пріобрѣтеніемъ для науки. Протасовъ говоритъ: «собранныя мною изустно на двулѣтнихъ лекціяхъ профессора Альбина старшаго физіологическія диктаты буду приводить въ порядокъ, и оныя въ предбудущихъ его коллежіяхъ наиприлежнѣйше снесши исправлю. Симъ образомъ въ надеждѣ полагаю великаго сего въ сіи времена физіолога комплетную на письмѣ имѣть систему». Занятія французскимъ языкомъ шли весьма успѣшно; Протасовъ, по свидѣтельству его современниковъ, хорошо говорилъ пофранцузски; галлицизмы, встрѣчающіеся въ его заграничной перепискѣ, доказываютъ, что ему часто приходилось бывать во французскомъ обществѣ и слышать вокругъ себя французскую рѣчь.

Донесенія Протасова состоятъ обыкновенно изъ двухъ отдѣловъ, изъ которыхъ въ одномъ сообщаются краткія свѣдѣнія о ходѣ научныхъ работъ, а въ другомъ — перечень издержекъ и денежные счеты. Плата за разнаго рода «коллежіи» и покупка

«кадаверовъ», безъ которыхъ не мыслимо занятіе анатоміей, не рѣдко ставили нашего анатома въ весьма затруднительное положеніе по крайней ограниченности его матеріальныхъ средствъ. Вмѣстѣ съ кадаверами, для Протасова оказывались необходимыми предметы совершенно другаго свойства: изъ своихъ скудныхъ средствъ онъ употреблялъ весьма значительную долю на принадлежности туалета, на покупку портупей, пряжекъ и париковъ. За младенческій кадаверъ заплатилъ онъ червонецъ, а за большой женскій кадаверъ два червонца. Немедленно по пріѣздѣ въ Лейденъ, онъ издержалъ почти одну и ту же сумму на пріобрѣтеніе нужнѣйшихъ, на первый случай, книгъ и на покупку двухъ париковъ.

Съ 31 іюля 1755 года по 1 августа 1757 года Протасовъ пробылъ въ Страсбургѣ, посѣщалъ лекціи профессоровъ тамошняго университета, и «всѣ касающіяся до его должности, какъ анатомическія, такъ и прочія медическія коллежіи окончилъ». У профессоровъ Шпильмана и Беклера слушалъ Протасовъ матерію медическую (materia medica); у профессора Эйсенмана — остеологію и демонстраціи анатомическія; у профессора Сакса — collegium pathologico-therapeuticum или methodum medendi; у профессора Беклера — фармацевтическую химію; операціи хирургическія «фреквентовалъ» во французскомъ военномъ гошпиталѣ у штабъ-хирурга Лериша, и т. д.

Изъ Страсбурга Протасовъ отправился въ Парижъ. О пребываніи своемъ въ Парижѣ онъ пишетъ слѣдующее: «Пріѣхавши въ Парижъ 12 августа въ самыя вакаціи, въ шестинедѣльное время, которое мнѣ канцелярія академіи наукъ для пробытія тамъ опредѣлила, не токмо ничего достопамятнаго къ моей должности высмотрѣть, но и съ большею половиною тѣхъ персонъ, съ которыми мнѣ надлежало спознаться, не могъ я свидѣться, понеже всѣ оныя въ вакаціи время свое по большей части внѣ города препровождали. Между которыми и г. Кондаминъ съ г. Мораномъ, которые мнѣ сами за полезно совѣтовали, ежели не зиму, то хотя по крайней мѣрѣ до ноября мѣсяца въ Парижѣ остаться. Ибо

кромѣ того, что съ начала вакацій до того времени генеральныя библіотеки и кабинеты публичные заперты бываютъ, главную часть вещей, къ моей наукѣ принадлежащихъ, должно было мнѣ видѣть у людей партикулярныхъ, которые въ то время также внѣ города были. А по открытіи кабинетовъ и по возвращеніи тѣхъ персонъ, высмотрѣвши что̀ можно было наинужнѣйшее, наконецъ оставилъ я Парижъ 1 декабря» (1757 года).

15 декабря возвратился Протасовъ изъ Парижа въ Лейденъ, и пробылъ въ Лейденѣ до конца августа 1759 года. Въ сентябрѣ этого года онъ былъ уже въ Петербургѣ. Во вторичное пребываніе свое въ Лейденѣ, Протасовъ продолжалъ научныя занятія избранными имъ предметами, посѣщая по прежнему лекціи медицинскаго факультета. Не задолго до возвращенія своего въ Россію, онъ писалъ изъ Лейдена: «Вразсужденіи моей должности, касающейся до науки, время свое препровождаю я здѣсь слушаніемъ профессорскихъ коллежій такимъ же порядкомъ, какъ и въ прежнюю мою здѣсь бытность. Вразсужденіи же моего поведенія я крѣпко надѣюсь, что канцелярія академіи наукъ увѣрена будетъ къ ея удовольствію, что честь и слава академіи наукъ по сіе время еще ни малаго ущерба не получила. А съ какимъ успѣхомъ упражняюсь я въ моей наукѣ, о томъ самъ донести не могу: оное можетъ оказаться современемъ на дѣлѣ»[68]). Во время вторичнаго пребыванія Протасова въ Лейденѣ, его сильно занимала мысль о «докторскомъ градусѣ», т. е. о пріобрѣтеніи степени доктора медицины, но всѣ старанія оказывались напрасными, и для осуществленія своей завѣтной мысли Протасову пришлось предпринять новое путешествіе заграницу.

На просьбу Протасова дать ему возможность получить докторскую степень въ лейденскомъ университетѣ, въ которомъ онъ пробылъ столько времени, академическая канцелярія отвѣчала отказомъ и предписаніемъ немедленно возвратиться въ Россію. Тогда была въ ходу мысль о торжественномъ открытіи университета въ Петербургѣ, и вліятельнѣйшіе изъ членовъ академіи думали произвести Протасова въ доктоpы при торжественной

инавгураціи петербургскаго университета. По этому поводу возникли между Ломоносовымъ и Таубертомъ пререканія, рисующія тогдашніе нравы и понятія. Ломоносовъ настаивалъ на возвращеніи Протасова, желая, чтобы онъ, какъ природный русскій, получилъ высшую ученую степень въ русскомъ университетѣ. Таубертъ не придавалъ никакой цѣну докторской степени, пріобрѣтенной въ Россіи. «Адъюнкту Протасову — разсказываетъ Ломоносовъ — посланъ былъ ордеръ въ Голландію, чтобы, не ставясь тамъ въ докторы, ѣхалъ въ Санктпетербургъ для постановленія при инавгураціи. Къ сему Таубертъ не подписался, отзываясь, что *какія де здѣсь постановленія въ докторы, не будутъ де его почитать*, будто бы здѣшняя монаршеская власть не была толь важна какъ голландская» [69]).

III.

Въ 1759 году Протасовъ возвратился иззаграницы, а въ 1760 году представилъ докторскую диссертацію, и просилъ опредѣлить его на мѣсто профессора анатоміи и физіологіи, открывшееся со смертію Кау-Бургава. Диссертація приложена къ прошенію на высочайшее имя, писанному на гербовой бумагѣ:

Всепресвѣтлѣйшая державнѣйшая великая государыня императрица Елисавета Петровна, самодержица всероссійская, государыня всемилостивѣйшая!

Бьетъ челомъ академіи наукъ адъюнктъ Алексѣй Протасовъ, а о чемъ, тому слѣдуютъ пункты:

1.

Въ службу вашего императорскаго величества присланъ былъ я, именованный, въ оную академію съ 1741 года при указѣ святѣйшаго правительствующаго синода изъ семинаріи новогородскаго архіепископа Ѳеофана для обученія свободнымъ наукамъ, и былъ по 1743 ученикомъ, а съ того года по 1751 годъ студентомъ. Съ 1751 году, при усмотрѣніи отъ канцеляріи акаде-

міи наукъ особливой охоты и способности моей къ анатоміи и медицинѣ, по опредѣленію оныя же канцеляріи академіи наукъ, пожалованъ я былъ адъюнктомъ съ жалованьемъ по триста по шестидесяти рублей въ годъ, въ которомъ званіи и жалованьѣ состою тому уже девять лѣтъ и понынѣ.

2.

А въ томъ же 1751 году, по резолюціи канцеляріи академіи наукъ, для пріобрѣтенія дальнѣйшихъ успѣховъ въ помянутыхъ наукахъ отправленъ былъ я въ чужіе краи съ тѣмъ намѣреніемъ, чтобы я, какъ россійскій природный подданный, со временемъ могъ заступить при академіи наукъ мѣсто профессорства въ анатоміи и физіологіи. И съ того времени находился я въ иностранныхъ государствахъ, яко-то: въ Голландіи, Нѣмецкой землѣ и во Франціи, по 1759 годъ, и все, что въ данной мнѣ изъ канцеляріи академіи наукъ инструкціи предписано было, исправлялъ со всевозможнымъ усердіемъ и ревностію, какъ то изъ приложеннаго при семъ моемъ челобитьѣ сочиненнаго мною на обѣщанное мнѣ отъ канцеляріи академіи наукъ докторство инавгуральнаго специмена канцелярія академіи наукъ ясно усмотрѣть можетъ.

3.

А также послѣ смерти бывшаго при академіи наукъ профессора Бургава на мѣстѣ его въ профессіи анатомической и физіологической никого нынѣ не имѣется, и профессія сія теперь находится праздна, а по опредѣленію его сіятельства академіи наукъ господина президента велѣно меня произвести по экзаменѣ и диспутахъ въ докторы медицины и академическіе профессоры анатоміи: того ради имѣю на оныя произведенія справедливое требованіе.

И дабы высочайшимъ вашего императорскаго величества указомъ повелѣно было сіе мое прошеніе въ канцелярію академіи наукъ принять и по оному его сіятельства академіи наукъ госпо-

дина президента опредѣленію высочайшимъ вашего императорскаго величества повелѣніемъ указать учинить исполненіе.

Всемилостивѣйшая государыня! Прошу вашего императорскаго величества по сему моему прошенію учинить милостивое рѣшеніе. Апрѣля 17 дня 1760 году. Къ поданію подлежитъ въ канцелярію академіи наукъ. Прошеніе писалъ тояжъ канцеляріи подканцелярист Степанъ Чекмаревъ [70]).

Выслушавъ это прошеніе, канцелярія постановила: «взнесенные отъ гг. адъюнктовъ Протасова и Козицкаго специмены для освидѣтельствованія отослать въ профессорское собраніе при указѣ, и по освидѣтельствованіи достойны ли оные быть: Протасовъ медицины докторомъ и анатоміи профессоромъ, а Козицкій—краснорѣчія и философіи и латинскихъ словесныхъ наукъ профессоромъ же, о томъ подать въ канцелярію рапортъ» [71]). Хотя диссертація и читалась по частямъ въ академическихъ собраніяхъ, но дѣлу не дано было желаемаго движенія; его очевидно тормозила чья-то враждебная рука. Не видя исхода изъ такого печальнаго положенія, и тревожимый мыслью, что придется отказаться отъ ученаго поприща, на приготовленіе къ которому ушли лучшіе годы жизни, Протасовъ обратился въ академію съ своею послѣднею просьбою слѣдующаго содержанія:

Въ канцелярію академіи наукъ

всепокорнѣйшее доношеніе.

Въ пріобщенномъ между прочимъ къ поданному отъ меня въ канцелярію академіи наукъ прошлаго 759 года отъ 1 марта изъ Лейдена репорту пунктѣ просилъ я, нижайшій, канцелярію академіи наукъ о вспоможеніи меня выдачею мнѣ съ вычетомъ впредь годоваго по окладу моему жалованья для исправленія моего въ принятіи тамъ докторскаго градуса. Но насланнымъ мнѣ тогоже 759 года іюня 1 дня изъ канцеляріи академіи наукъ указомъ въ томъ моемъ прошеніи отказано, и повелѣно было мнѣ возвратиться въ отечество безъ принятія онаго градуса, съ обна-

деживаніемъ получить мнѣ оный здѣсь по возвращеніи моемъ немедленно.

Спустя нѣсколько времени по возвращеніи моемъ, поданною отъ меня прошлаго 761 г. апрѣля 15 дня въ канцелярію академіи наукъ челобитною просилъ я оную канцелярію академіи наукъ о исполненіи учиненнаго мнѣ отъ ея въ вышеупомянутомъ 759 года отъ 1 іюня указѣ на докторство обѣщанія, и притомъ въ силу состоявшагося въ 760 году отъ его сіятельства академіи наукъ президента опредѣленія о награжденіи меня также оставшеюся по сіе время праздною послѣ смерти профессора Бергава анатомическою профессіею, съ пріобщеніемъ къ оной моей челобитной сочиненнаго мною специмена, такъ, чтобъ оный служить могъ и вмѣсто инавгуральной докторской диссертаціи, и притомъ можно было изъ онаго же усмотрѣть о успѣхахъ моихъ въ анатоміи и физіологіи. Однако на все оное мое прошеніе и по сіе число не получилъ я еще никакого рѣшенія.

О произведеніи предпріятой прежде отъ канцеляріи академіи наукъ инавгураціи положенному здѣсь университету какъ теперь уже ничего не слышно, такъ въ разсужденіи нынѣшнихъ академіи наукъ обстоятельствъ къ совершенію оной въ скоромъ времени и впредь болѣе надежды имѣть не можно. Между тѣмъ, запрещеніемъ въ принятіи докторскаго градуса въ чужихъ краяхъ и неполученіемъ онаго здѣсь чрезъ толь долгое время не только отвращенъ мнѣ лучшій способъ какъ къ исправленію себя въ житейскомъ содержаніи, такъ къ упражненію съ надлежащимъ успѣхомъ въ моей наукѣ; но сверхъ того повидимому и пресѣченъ мнѣ путь къ полученію анатомической профессіи, въ которой, ежели не установлено, то по крайней мѣрѣ вездѣ почти въ обыкновеніе введено обращаться всегда медикамъ докторованнымъ.

Въ сихъ обстоятельствахъ почти чрезъ трилѣтнее время не видя себѣ больше никакой къ лучшему моему благополучію надежды, убѣжденъ напослѣдокъ неспокойствіемъ моего духа, канцелярію академіи наукъ всенижайше прошу принять состояніе мое въ милостивое разсужденіе, и (ежели за излишное усмотритъ

доставать мнѣ казеннымъ ея императорскаго величества коштомъ докторскій градусъ) учинить мнѣ вспоможеніе къ полученію онаго выдачею потребной денежной суммы, которую послѣ, какъ заблагоразсудится канцеляріи академіи наукъ, вычитать у меня потретно или пополовинно изъ заслужаемаго впредь моего жалованья, чтобы я симъ средствомъ изыскавъ себѣ больше способа къ продолженію съ надлежащимъ успѣхомъ моей науки, не принужденъ былъ какъ оную наконецъ, такъ тѣмъ самымъ и по сіе время издержанное на меня ея императорское величества иждивеніе безъ пользы оставить. Августа дня 1762 году». (Помѣчено: августа 13 дня, 1762)[72]).

Въ чрезвычайномъ собраніи конференціи, происходившемъ по поводу приведеннаго донесенія Протасова, постановлено: такъ какъ при нынѣшнемъ состояніи академіи не можетъ совершиться торжественная инавгурація университета, то дозволить Протасову отправиться заграницу для пріобрѣтенія докторской степени въ иностранныхъ университетахъ[73]). Надзору Протасова ввѣрены были студентъ Лепехинъ и переводчикъ Полѣновъ, и мѣстопребываніемъ для нихъ избранъ Страсбургъ. Передъ отъѣздомъ въ Страсбургъ Протасовъ долженъ былъ дать такого рода обязательство: «1762 года сентября 3 дня въ канцеляріи академіи наукъ адъюнктъ Алексѣй Протасовъ обязанъ сею подпискою въ томъ, что онъ, по опредѣленію академической канцеляріи, отпущенъ въ чужіе краи для принятія докторскаго градуса, и для того отправиться онъ имѣетъ непремѣнно отсюда нынѣшнею осенью, а возвратиться сюда будущаго 1763 году весною на первыхъ корабляхъ»[74]).

10 іюня 1763 года Протасовъ защитилъ въ Страсбургѣ диссертацію: de actione ventriculi humani in ingesta, и удостоенъ страсбургскимъ университетомъ степени доктора медицины[75]). Возвратившись въ Россію, Протасовъ представилъ академіи свою докторскую диссертацію и дипломъ за подписью «декануса» медицинскаго факультета и промотора, извѣстнаго въ ученомъ мірѣ профессора Шпильмана. Вмѣстѣ съ тѣмъ возобновилъ свою дав-

нюю просьбу объ опредѣленіи его на мѣсто умершаго профессора Кау-Бургава, ссылаясь между прочимъ на то, что онъ уже два года, до вторичной поѣздки заграницу, исправлялъ должность анатомика при анатомическомъ театрѣ. Протасовъ имѣлъ неоспоримое право на каѳедру, которая притомъ неоднократно была ему и обѣщана. Но Тауберть, пользовавшійся въ то время большимъ вліяніемъ, оказывалъ и тайное и явное противодѣйствіе, и только участіе Ломоносова дало благопріятный оборотъ дѣлу. Въ запискѣ о поведеніи академической канцеляріи говорится: «Послѣ возвращенія Протасова докторомъ при произвожденіи его въ профессоры Тауберть продолжалъ время, и еслибы Ломоносовъ не ускорилъ, отнесши дѣло на домъ президенту для подписанія, то бы конечно Протасовъ и по сю пору былъ адъюнктомъ. Однако Тауберть и еще притомъ выигралъ, что угодника своего Румовскаго надѣлилъ старшинствомъ предъ Протасовымъ» [76]).

Диссертація Протасова, напечатанная и защищенная въ Страсбургѣ, заслужила одобреніе членовъ ученой конференціи петербургской академіи наукъ, признавшихъ автора вполнѣ достойнымъ званія профессора анатоміи. 1 сентября 1763 года Протасовъ опредѣленъ экстраординарнымъ профессоромъ, и въ ордерѣ президента сказано: «а когда вящшіе опыты своего искусства, прилежанія и трудовъ окажетъ, тогда современемъ и ординарнымъ профессоромъ анатоміи опредѣленъ быть можетъ». Но этого времени пришлось ожидать довольно долго. 8 апрѣля 1771 года Протасовъ получилъ званіе ординарнаго академика.

Академическая жизнь Протасова вслѣдствіе различныхъ обстоятельствъ сложилась такимъ образомъ, что требовалось нѣкотораго самоотверженія и значительной силы воли, чтобы трудиться для науки и не быть подавлену массою канцелярскихъ дѣлъ, справокъ, докладовъ и разнаго рода офиціальной переписки. По званію секретаря академической коммиссіи онъ принималъ прямое и непосредственное участіе въ составленіи дѣловыхъ бумагъ, которыми завалена была канцелярія. На его рукахъ лежало все дѣлопроизводство коммиссіи, управлявшей академіею

наукъ, съ 1769 по 1781 годъ. 23 октября 1769 года состоялось опредѣленіе коммиссіи: «какъ секретарь Михайло Гурьевъ, по объявленію его, за великою слабостію отъ болѣзни не токмо ходить въ коммиссію, но и никакого дѣла теперь дѣлать не въ состояніи, то между тѣмъ, пока онъ выздоровѣетъ, должность его по коммиссіи отправлять, также журналы и прочія дѣла подписывать профессору Протасову». Временное назначеніе обратилось въ постоянное, и только 22 января 1781 года сняты съ него обязанности, лежавшія на немъ болѣе одиннадцати лѣтъ. Коммиссія постановила: «объявить коллежскому секретарю Басову, чтобы онъ вступилъ немедленно въ правленіе секретарской при коммиссіи должности на мѣсто правившаго оную донынѣ академика Протасова» [77]).

Черновые журналы коммиссіи за цѣлые мѣсяцы писаны Протасовымъ собственноручно. Съ молодыхъ лѣтъ онъ началъ заниматься перепискою; еще будучи студентомъ онъ переписывалъ сочиненія Ломоносова [78]). Впослѣдствіи онъ былъ неутомимымъ работникомъ въ академической канцеляріи или коммиссіи, что доказываютъ многочисленные, писанные имъ самимъ, отчеты и подробныя вѣдомости о различныхъ отрасляхъ академическаго управленія, какъ напримѣръ по типографіи, съ показаніемъ, сколько печатается экземпляровъ той или другой книги, на чей счетъ, сколько уже отпечатано, почему остановилось печатаніе, и т. п.

Управляя типографіею, Протасовъ завѣдывалъ гравировальною и живописною палатами, инструменталынымъ и другими художествами, какъ видно изъ опредѣленія академической коммиссіи, относящагося къ 1767 году: «понеже въ новой типографіи печатаніе книгъ, также инструментальное, барометрское, столярное и словолитное художества производятся въ Волковѣ и Лутковскомъ домѣ, а особливаго притомъ надзранія никому не поручено, а какъ анатоміи господинъ профессоръ Протасовъ никакимъ дѣломъ нынѣ не занятъ, того ради надъ производившимися въ показанныхъ департаментахъ работами, чтобъ оныя происходили порядочно и поспѣшно, и чтобъ въ посторонніе мѣста безъ

письменныхъ отъ коммиссіи приказаній дѣлано не было, въ томъ поручить смотрѣніе оному господину Протасову и о всѣхъ работахъ велѣть ему подавать за своею рукою мѣсячныя вѣдомости»[79]).

Существовавшій при академіи наукъ «переводный департаментъ», преобразованный по мысли Дашковой, находился также въ непосредственномъ завѣдываніи и распоряженіи Протасова, на котораго возложено было ознакомить конференцію съ устройствомъ обновленнаго учрежденія[80]). Изъ отчетовъ Протасова, подаваемыхъ имъ еженедѣльно, видно, какія лица трудились, подъ его руководствомъ, надъ переводами, и какія книги выбирались для перевода.

Книги и статьи переводились съ языковъ: французскаго, нѣмецкаго и латинскаго; произведенія древнихъ и новыхъ писателей, писавшихъ полатыни, переводились съ французскихъ переводовъ, какъ напримѣръ: сочиненіе Витрувія, объ архитектурѣ; также сочиненіе извѣстнаго ученаго семнадцатаго вѣка Бернгарда фонъ-Варена (Varenius) geographia generalis, которое такъ цѣнилъ и даже издавалъ знаменитый Ньютонъ. При переводномъ департаментѣ находились: Гронскій, Кедринъ, Петровъ, также Унгебауеръ, Ридель и др.

Переводчикъ Александръ Гронскій перевелъ съ французскаго седьмую и восьмую и др. книги Витрувіевой архитектуры; съ латинскаго—сочиненіе профессора Георги: о свойствахъ невской воды, и т. д.

Переводчикъ Павелъ Кедринъ перевелъ съ французскаго: девятую книгу Витрувія; статью академика Крафта: о прибываніи и убываніи воды въ кронштадскомъ каналѣ, и пр. Съ русскаго на французскій, для академика Шуберта, о числѣ пришедшихъ и отшедшихъ прошлаго лѣта (1795 года) въ здѣшнемъ портѣ иностранныхъ кораблей. Съ нѣмецкаго—статьи Миллера: объ азовскихъ произшествіяхъ, выбранной изъ собранія извѣстій, касающихся до россійской исторіи; статьи того же академика о русскихъ морскихъ путешествіяхъ вдоль береговъ Ледовитаго моря

и объ открытіяхъ, сдѣланныхъ русскими на восточномъ океанѣ, и т. д.

Переводчикъ Павелъ Петровъ перевелъ съ французскаго: десятую книгу Витрувія; второй томъ Вареніевой всеобщей географіи; мемуаръ академика Крафта о числѣ родившихся, умершихъ и сочетавшихся бракомъ жителей Петербурга съ 1764 по 1790 годъ и пр.

Студентъ Андрей Ушебауеръ перевелъ съ нѣмецкаго путешествіе по архипелажскимъ островамъ, и др.

Всѣ эти лица и ихъ товарищи переводили, по выбору Протасова, съ французскаго и нѣмецкаго языковъ, политическія извѣстія для с. петербургскихъ вѣдомостей и разнаго рода статьи для ежемѣсячныхъ сочиненій, издаваемыхъ академіею наукъ [81]).

Втеченіе нѣкотораго времени Протасовъ былъ редакторомъ замѣчательнаго академическаго изданія—журнала: Новыя ежемѣсячныя сочиненія [82]).

Печатаніе различныхъ сочиненій, ученыхъ и литературныхъ, иногда весьма обширныхъ, производилось подъ дѣятельнымъ наблюденіемъ Протасова. На него возложено было смотрѣніе надъ печатаніемъ путешествія Лепехина, которое было такимъ крупнымъ явленіемъ въ тогдашней литературѣ; также путешествія Рычкова, и т. д [83]).

По свидѣтельству академика Круга, Протасовъ принималъ участіе и въ изданіи русскихъ лѣтописей, предпринятомъ академіею наукъ въ прошломъ столѣтіи. Безспорная заслуга академіи, по замѣчанію Круга, состоитъ въ томъ, что благодаря академическимъ изданіямъ лѣтописныя сокровища впервые сдѣлались доступными русскому образованному обществу. Два тома никоновской лѣтописи, вышедшихъ въ 1767 и въ 1768 годахъ, принадлежатъ къ образцовымъ изданіямъ. Послѣдующія изданія значительно уступаютъ этимъ образцамъ вслѣдствіе того, что историческаго отдѣленія въ то время не было при академіи, и все дѣло передано въ руки людей, недостаточно приготовленныхъ къ подобнаго рода трудамъ и не имѣвшихъ къ нимъ особеннаго расположенія.

Выборъ академіи палъ на математика Котельникова и анатома Протасова. Но во всякомъ случаѣ Котельниковъ и Протасовъ исполнили возложенное на нихъ порученіе болѣе удовлетворительно, нежели издатели первой рукописи, напечатанной академіею, допустившіе множество измѣненій, прибавокъ и передѣлокъ какъ въ содержаніи, такъ и въ слогѣ [84]).

Протасовъ немало потрудился и для академическаго университета и гимназіи; читалъ лекціи въ университетѣ, производилъ испытанія студентамъ и гимназистамъ; какъ врачъ, лѣчилъ больныхъ питомцевъ академіи, и т. п.

Въ объявленіи о «публичныхъ наставленіяхъ» петербургской академіи на 1761 годъ сказано: адъюнктъ академіи Алексѣй Протасовъ «показывать станетъ анатомію, начавъ отъ остеологіи или строенія костей человѣческаго тѣла, а потомъ и слѣдующія части оныя науки». Въ объявленіи объ академическихъ лекціяхъ на 1762 годъ: «Алексѣй Протасовъ, академіи адъюнктъ, учить будетъ анатоміи, начиная отъ остеологіи. По окончаніи оныя показывать будетъ въ удобное время и прочія той науки части по обыкновенію другихъ университетовъ». Въ объявленіи о лекціяхъ петербургскаго университета на 1766 годъ: «Алексѣй Протасовъ, медицины докторъ и анатоміи профессоръ, по предложеніи генеральнаго понятія о сложеніи человѣческаго тѣла съ показаніемъ въ кадаверѣ, ежели оный къ тому времени приключится, самыхъ частей, преподавать будетъ на россійскомъ языкѣ анатомію, начиная съ остеологіи, по окончаніи которой показывать станетъ въ удобное время и прочія части анатоміи. Кромѣ того обучать будетъ студентовъ исправности въ штилѣ россійскаго языка» [85]).

Относительно народнаго образованія вообще и устройства училищъ представлено Протасовымъ слѣдующее мнѣніе:

«Въ силу объявленнаго въ профессорскомъ собраніи минувшаго 1760 года, декабря 7 дня, изъ канцеляріи академіи наукъ указа на присланные въ ономъ вопросы: 1. *Въ какихъ именно городахъ надлежитъ быть гимназіямъ и школамъ?* 2. *Какимъ*

должно въ оныхъ новоучрежденныхъ гимназіяхъ и школахъ наукамъ и ученіямъ преподаваться? въ отвѣтъ канцеляріи академіи наукъ доношу въ нижеслѣдующихъ пунктахъ:

1-е. Школы, въ оныхъ вопросахъ упоминаемыя, почитаю я за нижнюю часть гимназіи, почему и называю оныя нижними школами или классами. Но городовъ, въ которыхъ надлежитъ быть такимъ гимназіямъ и школамъ, не зная внутренняго состоянія государства, имянно не могу назначить; однако вообще за угоднѣйшіе къ тому признаваю тѣ, въ которыхъ знатнѣйшее отправляется купечество, больше защиточнаго мѣщанства, и въ окружности которыхъ въ большемъ такожде множествѣ живетъ дворянство.

2-е. Положивъ, что въ ученики нижнихъ школъ принимаемы быть имѣютъ знающіе уже читать и писать порусски, таковыхъ, какого бы званія они ни были, обучать въ тѣхъ школахъ сначала первымъ основаніямъ латинскаго языка въ разсужденіи того, что оныя много облегчить могутъ изученіе другихъ языковъ, а особливо французскаго и италіанскаго, изъ которыхъ французскій купно съ нѣмецкимъ, какъ дворянскимъ, такъ и прочихъ разночинцовъ дѣтямъ современемъ вездѣ полезенъ быть можетъ. Кромѣ сихъ за полезное я признаваю для купецкихъ дѣтей учредить тамъ учителя аглинскаго языка. А хотя для оныхъ же равномѣрно бы нуженъ былъ и голанскій; но получившіе довольное знаніе въ нѣмецкомъ могутъ уже сами собою въ краткое время чрезъ одно токмо обхожденіе съ голанцами безъ трудности научиться и голанскому языку. Сверьхъ языковъ, какъ дворянству, такъ и прочимъ разночинцамъ, должно въ оныхъ же школахъ обучиться арифметикѣ и первымъ началамъ геометріи. Не безполезно бы между тѣмъ къ онымъ же школамъ присовокупить и рисовальнаго мастера, который бы могъ охотниковъ учить рисовать перомъ и кистью, также писать и водяными красками. Напослѣдокъ, что знаніе исповѣданія православной нашей греко-россійской вѣры всякому состоянію россіянъ необходимо нужно, оное само чрезъ себя разумѣется.

3-е. Первымъ онымъ основаніямъ какъ латинскаго, такъ и прочихъ всѣхъ, ежели возможно, упомянутыхъ языковъ обучали бъ природные россійскіе учители, чтобы ученики и свободнѣе оныхъ понимать могли, и въ то же бы самое время, когда обучаются иностраннымъ языкамъ, могли навыкнуть правописанію и своего природнаго. А симъ самымъ можно будетъ миновать кошту на содержаніе особливаго для того учителя.

4-е. По окончаніи же грамматики вышепоказанныхъ языковъ, такожде ариѳметики и первыхъ началъ геометріи, можно уже будетъ такихъ учениковъ изъ оныхъ школъ переводить въ верхніе классы, составляющіе точно гимназію, въ которой въ разсужденіи такъ называемыхъ живыхъ языковъ, какъ н. п. французскаго, нѣмецкаго и аглинскаго, доводить новыхъ гимназистовъ до такого степени, чтобъ они могли не только свободно разумѣть писанныя на тѣхъ языкахъ книги, но чисто притомъ говорить и писать на оныхъ. Чего ради требуются къ симъ классамъ уже природные и притомъ искусные тѣхъ націй учители. А для тѣхъ молодыхъ людей, кои намѣрены современемъ единственно упражняться въ наукахъ, должно опредѣлить въ латинскомъ языкѣ такого учителя, который бы могъ имъ толковать нужнѣйшихъ и лучшихъ того языка писателей, и между тѣмъ пріучать ихъ къ хорошему онаго штилю, дабы они въ состояніи были напослѣдокъ тѣмъ способнѣе предпріятое свое намѣреніе продолжать въ университетахъ. Причемъ не худо бы для такихъ присовокупить тамъ и греческаго языка учителя. Для ихъ же, равно какъ и для дворянства, желающаго современемъ опредѣлиться въ военную службу, учредить математическій классъ, въ которомъ кромѣ геометріи и тригонометріи можно бъ было обучаться и прочимъ, нужнѣйшимъ къ своему званію, частямъ математики. Краткое познаніе физики, такожде и философіи, особливо нравоучительной, всякому состоянію нужно. Польза отъ онаго въ общемъ житіи всякому искусному человѣку чувствительна. Географію знать всѣмъ чиновнымъ людямъ прилично, а купцамъ и полезно. Оная же, равно какъ и исторія универсальная, дворянству нужна. А какъ не

всѣ дворянскіе дѣти къ военной службѣ, но многіе изъ оныхъ опредѣляются къ штатскимъ должностямъ, касающимся до внутреннихъ и внѣшнихъ дѣлъ государства, также нѣкоторые при дворѣ служить стараются, то для такихъ, ежели возможно будетъ, за нужное я почитаю къ историческому классу присовокупить одного учителя, который бы въ состояніи былъ показывать имъ исторію политическую знатнѣйшихъ иностранныхъ дворовъ, и наипаче нынѣшнихъ временъ, а притомъ такожде исторію и россійскаго государства—historiam patriae. Краснорѣчіе въ природномъ нашемъ языкѣ не токмо дворянину при дворѣ служащему, но и всякому политичному человѣку пристойно. Можетъ быть сыщутся нѣкоторые, имѣющіе природное дарованіе и склонность къ стихотворству, которые пожелаютъ въ ономъ упражняться. Того ради для обоихъ оныхъ потребенъ будетъ особливый классъ въ гимназіи.

И такъ, изъ вышеписанныхъ пунктовъ довольно явствуетъ, какимъ, по моему мнѣнію, въ новоучреждаемыхъ гимназіяхъ, въ разсужденіи здѣшняго государства, наукамъ и ученіямъ преподаваться должно. Марта 5 дня 1761 года. Академіи адъюнктъ Алексѣй Протасовъ» [86]).

IV.

Не обширна учено-литературная дѣятельность Протасова; число изданныхъ трудовъ его крайне ограничено: служебныя обязанности, возлагавшіяся на него съ особенною щедростью, отвлекали его отъ чисто ученыхъ занятій. Но не одна эта причина могла повліять на литературную производительность одного изъ первыхъ по времени русскихъ ученыхъ, посвятившихъ себя изученію медицины. При тогдашнемъ состояніи образованности сочиненія по анатоміи встрѣчали весьма мало сочувствія, и то немногое, что появлялось въ нашей медицинской литературѣ, показываетъ, какъ низко цѣнилась тогда эта отрасль знанія, и какъ неблагопріятны были условія для ея развитія. Современникъ Про-

тасова, докторъ медицины и профессоръ анатоміи въ московскомъ университетѣ, Фридрихъ Эразмусъ счелъ нужнымъ публично опровергать мнѣніе тѣхъ, которые сравниваютъ анатомовъ не только съ мясниками, но и съ живодерами [87]). По убѣжденію Эразмуса, единственное средство поднять уровень врачебной науки и положить конецъ невѣжественнымъ о ней толкамъ заключается въ распространеніи въ обществѣ образованія. «Что россіяне—говоритъ Эразмусъ—природою къ понятію наукъ довольно одарены, того никто разумнымъ образомъ отрицать не можетъ. Но понеже разумъ ихъ и воля, равно какъ и всѣхъ другихъ людей, требуетъ о себѣ старанія, того ради должно ихъ поручать добрымъ учителямъ. Въ благоразумномъ воспитаніи состоитъ единая и первая надежда, какъ возстановленія достоинства врачебной науки въ Россіи, такъ и безчисленныхъ изъ того ожидаемыхъ благъ и совершенствъ» [88]).

Еще будучи студентомъ академическаго университета Протасовъ, подъ руководствомъ Ломоносова, трудился надъ переводомъ сочиненія, касающагося анатоміи. Въ архивѣ академіи наукъ сохранилось такое извѣстіе: «переведенные студентомъ Протасовымъ анатомическіе термины изъ Прейслеровой книги для свидѣтельства, русскій переводъ съ оригиналомъ, отослать къ профессору Ломоносову» и т. д. [89]). Въ 1749 году издана при академіи наукъ книга Прейслера объ анатоміи живописцевъ, на нѣмецкомъ и русскомъ языкахъ. Приводимъ изъ нея нѣсколько строкъ:

...Er betrachte die nie genug zu preisende statuen, basreliefs und münzen der alten, welche, wie fast in allen wissenschaften, also auch in den künsten, zu einem ewigen muster der nachahmung uns dienen; oder er nehme die kunststücke derer für sich, welche

...Пусть разсмотритъ преизрядной работы статуи, барельефы и монеты древнихъ, которые какъ почти во всѣхъ наукахъ, такъ и въ художествахъ, вѣчнымъ примѣромъ подражанія намъ служатъ; или пусть возьметъ мастерскіе образцы тѣхъ, которые въ новѣй-

sich in den neuern zeiten, als die glücklichsten nachfolger derselben dargethan; dergleichen, dass ich nur einige anführe, die zierden Italiens, Raphael, Mich. Angelo, Caraccii sind; er frage sich selbst um die ursache, warum ihre werke so grossen beifall verdienen; und wenn er gefunden, dass es die vollkommene nachahmung der natur sey, so untersuche er ferner, was ihnen hierzu hauptsächlich behülflich seyn können; er wird nichts anders finden, als eben die von mir angesetzte anatomische erkenntniss....

шія времена счастливѣйшими послѣдовательми себя сказали; такіе-то, не упоминая о многихъ, считаются украшеніями Италіи, Рафаилъ, Мих. Анжело, и Каракчіи; пусть онъ спроситъ самого себя о причинѣ, для чего ихъ дѣла толь великую похвалу заслужили, и ежели усмотритъ, что причина тому совершенное подражаніе натуры, то пусть далѣе слѣдуетъ, что̀ имъ къ тому вообще могло способствовать; онъ ничего другаго не найдетъ, какъ объявленное отъ меня ана́томическое познаніе...

Анатомическіе термины, встрѣчающіеся въ книгѣ Прейслера, переданы русскимъ переводчикомъ такимъ образомъ:

die kranz-naht — передній слой или шовъ.
das stirn-bein — кость чела или кость лобная.
die zugespitzte kraspel des brust-beins — лошка.
der grosse umtreiber — вертлугъ большой.
fortsatz des schien-beins — горбыль на кости голенной большой.
das schulter-blat — лопатка.
die geraden meuse — мышки прямыя.
das arm-meuslein — мышка раменная.
das allerbreiteste meuslein des rückens — мышка наиширочайшая спинная, гузночосъ называемая, и т. д. [90]).

Одною изъ первыхъ работъ адъюнкта Протасова, по возвра-

щенія его изъ заграницы, было описаніе сайги (ibex imberbis), помѣщенное въ ученомъ изданіи академіи, на латинскомъ языкѣ [91]).

Въ 1763 году напечатана въ Страсбургѣ диссертація, написанная Протасовымъ на степень доктора медицины: exercitatio anatomico-physiologica de actione ventriculi humani in ingesta [92]). Диссертація эта вызвала весьма сочувственные отзывы въ ученой средѣ петербургской академіи наукъ [93]).

Данныя, касающіяся дальнѣйшей литературной дѣятельности Протасова разсѣяны въ архивныхъ матеріалахъ, и привести въ извѣстность и собрать эти данныя въ одно цѣлое тѣмъ труднѣе, что изъ немногаго, написаннаго Протасовымъ, далеко не все появилось въ печати. На основаніи собственнаго свидѣтельства Протасова мы знаемъ, что его долго занимала мысль издать на русскомъ языкѣ полный курсъ анатоміи и, вмѣсто отдѣльныхъ статей, посвятить свои досуги составленію обширнаго труда, обнимающаго всѣ части медицины: подобный трудъ, по мнѣнію автора, могъ принести русскому обществу и удовольствіе и существенную пользу. Къ сожалѣнію этой прекрасной мысли не суждено было осуществиться. Да и отдѣльныя статьи появлялись въ самомъ умѣренномъ количествѣ. Приводимъ свѣдѣнія о трудахъ и предпріятіяхъ Протасова, принадлежащія ему самому, и относящіяся къ лучшимъ годамъ его академической жизни.

«Въ исполненіе объявленнаго, сего ноября 14 дня (1763 г.) чрезъ господина конференцъ-секретаря и профессора Миллера академическому собранію даннаго изъ канцеляріи академіи наукъ того же числа ея императорскаго величества указа, по которому требуются отъ профессоровъ и адъюнктовъ письменные отвѣты, сколько отъ каждаго изъ ихъ и какихъ пьесъ собственнаго ихъ сочиненія внесено въ ежемѣсячныя книжки съ самаго начала оныхъ по нынѣшнее время; такожде для чего не исполняли они по опредѣленію его сіятельства господина президента, по которому всѣмъ имъ велѣно трудиться въ сообщеніи къ тому матеріи, и то поперемѣнно, каждому на цѣлый мѣсяцъ въ году; сверхъ того взять отъ каждаго подписку, что онъ по вышепомянутому

его сіятельства господина президента опредѣленію во всемъ точно исполнять будетъ, а зачѣмъ прежде не исполнялъ или, паче чаянія, нынѣ исполнять не можетъ, представить письменно свои резоны,—канцеляріи академіи наукъ доношу:

1-е) Что по сіе время отъ меня никакой піесы въ вышепомянутыя ежемѣсячныя книжки не внесено потому, что я о состоявшемся его сіятельства господина президента ономъ опредѣленіи, за случившимся въ то время моимъ отлученіемъ въ чужихъ краяхъ, не могъ вѣдать. Да и по возвращеніи моемъ въ академію наукъ даже до 14 числа сего ноября мѣсяца не только никакого объ ономъ отъ господина конференцъ-секретаря не слыхалъ объявленія, но ниже словеснаго его для сообщенія ему пристойныхъ къ ежемѣсячнымъ онымъ книжкахъ сочиненій требованія.

2-е) Что касается до точнаго во всемъ исполненія по его сіятельства господина президента опредѣленію, то само чрезъ себя разумѣется, что въ семъ мнѣ отказаться не можно, но напротивъ того исполнять оное неотмѣнно долженъ. Однакожъ съ такою скоростію и въ толь краткое время, какое предписано въ 7 пунктѣ онаго указа, то есть чтобъ къ концу нынѣшняго ноября мѣсяца подана была, на показанномъ въ томъ указѣ основаніи, піеса для напечатанія съ начала будущаго года, онаго сдѣлать я не могу для того, что нынѣшнее время принужденъ я препроводить въ поправленіи и пріуготовленіи къ изданію въ печать порученнаго мнѣ отъ его высокородія господина штатскаго совѣтника Тауберта перевода сочиненной для общенародной пользы однимъ изъ здѣшнихъ докторовъ нѣкоторой лѣчебной книги. По окончаніи котораго дѣла *лучшее мое время намѣренъ я употребить на сочиненіе по силѣ моей для изданія въ народъ на нашемъ россійскомъ языкѣ всѣхъ теоретическихъ частей медицины, чѣмъ надѣюсь я съ моей стороны публикѣ россійской больше принести и удовольствія и пользы, нежели малыми оными сочиненіями*, каковыя требуются къ ежемѣсячнымъ книжкамъ. Почему и уповаю, что канцелярія академіи наукъ при та-

комъ моемъ предпріятіи до окончанія онаго соблаговолитъ меня оставить».

«Въ прошломъ 1764 году, за неимѣніемъ мѣста и случая упражняться въ практической анатоміи, не могъ я произвести ничего новаго для внесенія по профессіи моей въ академическія комментаріи; но принужденъ былъ по самый того года май мѣсяцъ время свое препровождать единственно *въ чтеніи принадлежащихъ къ званію моему разныхъ книгъ*. А съ того времени до самаго почти исходу онаго года одержимъ я былъ разными и весьма тяжкими болѣзнями, которыя немало меня не допускали не токмо въ труднѣйшихъ по должности моей дѣлахъ обращаться, но наконецъ, для продолжавшейся послѣ головной слабости, принудили меня оставить и самое чтеніе книгъ. Въ чемъ могу свидѣтельствоваться медицинской коллегіи членомъ и совѣтникомъ, господиномъ докторомъ Пекеномъ, который меня во всѣхъ оныхъ болѣзняхъ пользовалъ. Нынѣ же, по отшествіи помянутой слабости укрѣпившись въ моемъ здоровьи, и получивъ мѣсто для упражненія въ практической анатоміи, *при изысканіи всевозможнаго случая для произведенія чего-нибудь достойнаго ко взнесенію по моей профессіи въ комментаріи, стараться буду прочее время употребить къ сочиненію на нашемъ россійскомъ языкѣ анатоміи, которой и надѣюсь первую часть въ скоромъ времени представить въ профессорское собраніе для разсмотрѣнія*».

«Труды мои для академіи наукъ прошедшей сего 1765 года майской трети состояли въ нижеслѣдующемъ. Въ исполненіе насланнаго мнѣ изъ канцеляріи академіи наукъ ордера 4 числа мая, весь оный мѣсяцъ положилъ я въ разобраніи умершаго тогда слона и въ пріуготовленіи костей его къ дѣланію шкелета. Слѣдующіе два мѣсяца, іюнь и іюль, по приказанію его высокородія господина статскаго совѣтника Ивана Ивановича Тауберта препроводилъ я въ разбираніи и приведеніи въ порядокъ анатомическихъ препаратовъ, такожде и животныхъ, находящихся въ кунтскаморѣ. А минувшаго августа мѣсяца *упражнялся я въ сочиненіи слѣдующей къ публичному собранію рѣчи.*»

«О трудахъ моихъ въ первую и вторую трети прошлаго 1765 года репорты отъ меня въ канцелярію академіи наукъ поданы, а въ послѣднюю то есть сентябрьскую ,тогоже года треть, за неимѣніемъ удобнаго мѣста къ большему изслѣдованію практикою той матеріи, которую я прошедшимъ лѣтомъ по случаю умершаго слона собралъ съ сравнительной анатоміи, не могъ оную еще привести въ надлежащій къ сочиненію диссертаціи порядокъ. Но время оное употребилъ къ *читанію и сличенію разныхъ авторовъ*, кои о томъ же дѣлѣ писали. Кромѣ того былъ всегда при отправленіи случившихся дѣлъ въ ординарныхъ и экстраординарныхъ академическихъ собраніяхъ; при экзаменахъ студентовъ и гимназистовъ. Сверхъ того чрезъ все время продолжавшейся академическаго лѣкаря болѣзни, по приказу канцеляріи академіи наукъ, прилагалъ стараніе въ пользованіи какъ малолѣтныхъ дѣтей въ воспитательномъ училищѣ, такъ и гимназистовъ. Что въ сей 1766 годъ долженъ я положенныя на меня преподавать публичныя лекціи, о томъ канцеляріи академіи наукъ извѣстно. Сверхъ того *неотмѣнно въ нынѣшнюю треть подамъ въ академическое собраніе двѣ диссертаціи, слѣдующія къ сравнительной анатоміи. Прочее время какъ теперь, такъ и впредь употреблю къ сочиненію на природномъ нашемъ языкѣ анатоміи*».

На повторенное требованіе академической канцеляріи, чтобы академики, каждый по своей спеціальности, указали, какія именно книги слѣдуетъ перевести съ иностранныхъ языковъ на русскій для обученія юношества и для всенароднаго наставленія, Протасовъ отвѣчалъ: «Можетъ быть, я не случился тогда въ собраніи, какъ оному въ первый разъ г. профессоръ Миллеръ о вышеписанномъ канцеляріи академіи наукъ указѣ объявлялъ. Не имѣю причины и въ томъ прекословить, что онъ, г. профессоръ Миллеръ, о томъ же указѣ и послѣ собранію неоднократно напоминалъ. Но какъ въ собраніи о такихъ дѣлахъ обыкновенно и почти всегда предлагается на нѣмецкомъ языкѣ, котораго я очень мало разумѣю, то изъ сего произошло, что я объ ономъ указѣ по сіе время и не зналъ. Впрочемъ, что касается до книгъ,

ко обученію юношества и всенародному наставленію служащихъ, на иностранныхъ языкахъ, которыя бы могли быть переведены на россійскій:

1) Для наставленія всенароднаго по наукѣ, въ которой я обращаюсь, смотря на *малое еще понятіе объ оной въ нашемъ народѣ*, между извѣстными мнѣ по сіе время книгами, не нахожу я еще ни одной, которая бы на такой конецъ съ довольною ясностію и съ желаемымъ успѣхомъ могла быть переведена на россійскій языкъ. И такъ по моему мнѣнію, *должно оную нарочно сочинить на нашемъ языкѣ, въ чемъ я дѣйствительно и стараюсь, надѣяся начатую мною такую книгу будущею зимою окончить*. Съ такимъ намѣреніемъ сообщенъ мнѣ въ практической медицинѣ одной книги переводъ для исправленія отъ нѣкотораго ученаго и искуснаго изъ здѣшнихъ докторовъ, и которая книга, надѣюсь, въ непродолжительномъ времени издана будетъ на свѣтъ.

2) Вразсужденіи обученія юношества анатоміи, тѣ, которые вступаютъ въ сію науку, обыкновенно знаютъ латинскій языкъ, на которомъ она почти вездѣ преподается. Слѣдовательно для такихъ обучающихся переводить анатомическія книги не весьма нужно» [94]).

Для чтенія на академическомъ актѣ были приготовлены Протасовымъ и прочитаны имъ въ ученомъ собраніи академіи двѣ рѣчи: о физическомъ воспитаніи дѣтей и о необходимости движенія для сохраненія здоровья [95]).

Написанная для общенародной пользы лѣчебная книга, переводомъ которой такъ усердно занимался Протасовъ, есть славившійся въ свое время и вполнѣ заслуженно, домашній лѣчебникъ доктора Пекена. Докторъ медицины Христіанъ Пекенъ (1731—1779), уроженецъ Венгріи, въ молодыхъ лѣтахъ переселился въ Россію, былъ врачемъ при различныхъ учрежденіяхъ, ученымъ секретаремъ медицинской коллегіи и членомъ вольнаго экономическаго общества [96]). Въ трудахъ этого общества помѣщено нѣсколько статей Пекена, какъ напримѣръ: о строеніи жи-

лыхъ покоевъ для простаго народа; наставленія для пріѣзжающихъ въ Петербургъ къ охраненію ихъ здоровья, и т. п. Онъ участвовалъ въ составленіи русской фармакопеи и въ другихъ научныхъ предпріятіяхъ въ области медицины. Главнѣйшею же заслугою его должно признать, какъ утверждаютъ спеціалисты, составленный имъ «для общенародной пользы» домашній лѣчебникъ. Лѣчебникъ этотъ составленъ съ цѣлію принести посильную пользу жителямъ отдаленныхъ краевъ Россіи, волею или неволею прибѣгающимъ къ самопомощи, за неимѣніемъ врачей, къ которымъ можно было бы обратиться въ случаѣ болѣзни. Книгу свою я писалъ—говоритъ авторъ—«не для искусныхъ въ врачебномъ дѣлѣ людей, ни для безграмотнаго народа. Вся она единственно для тѣхъ только назначена, которые, живучи въ отдаленныхъ сего государства мѣстахъ, не могутъ имѣть свободнаго сообщенія съ лѣкарями, и для тѣхъ, которые столько обучены грамотѣ, что могутъ писанныя на природномъ ихъ языкѣ свободно читать книги».

Переводчикъ вполнѣ удовлетворилъ желаніямъ автора добросовѣстнымъ исполненіемъ предпринятаго труда. Авторъ говоритъ: «г. профессоръ Протасовъ усмотрѣлъ въ книгѣ сей нѣсколько такого, которое показалось ему требовать нѣкотораго изъясненія, что онъ и постарался дополнить собственными своими примѣчаніями: всѣ оныя принадлежатъ до его только одного, а не до меня. Ему же я публично теперь засвидѣтельствую мою благодарность, что книжка сія писанная отъ меня на нѣмецкомъ языкѣ, стараніемъ его вышла нынѣ на россійскомъ съ соотвѣтствующею совершенно желанію моему ясностію».

Въ многочисленныхъ и довольно пространныхъ примѣчаніяхъ Протасова описываются признаки болѣзней, объясняются свойства и дѣйствія лѣчебныхъ травъ, указывается вредъ отъ неумѣлаго обращенія съ лѣкарствами и слѣпаго довѣрія къ средствамъ, пущеннымъ въ ходъ ловкими искателями наживы, и т. п. Переводъ и примѣчанія Протасова любопытны и въ отношеніи къ исторіи русской медицинской терминологіи. Для названія яв-

леній и вещей, наблюдаемыхъ и употребляемыхъ въ медицинѣ, онъ обращается не только къ языку книжному, къ аптекарскимъ травникамъ и лѣчебникамъ, но и къ живому говору народа въ различныхъ мѣстностяхъ Россіи, какъ напримѣръ къ языку малорусскому, и т. п.

«Инфламмація—говоритъ Протасовъ—причиною бываетъ остановленіе крови въ тончайшихъ бьющихся жилкахъ, которая, или за уменьшеніемъ въ нихъ какимъ-нибудь образомъ прохода, или за густотою своею, не можетъ болѣе въ оныхъ протекать, и такъ принуждена бываетъ тамъ останавливаться. Остановленіе такое крови въ тѣхъ жилкахъ называютъ у насъ просто *завалом*. Нерѣдко также случается, что кровь во время сильнаго тѣлодвиженія чрезмѣрнымъ своимъ стремленіемъ заходитъ иногда въ тончайшія, нежели пройти она можетъ, жилки, въ которыхъ обыкновенно содержатся свѣтлые и прозрачные водяные соки, и тамъ остановившись, равномѣрно какъ въ бьющихся кровныхъ жилкахъ, дѣлаетъ завалъ. Примѣръ тому можно видѣть на бѣлкѣ въ глазахъ, въ которомъ не только свѣтлыя его водяныя жилки наливаются необыкновенно кровью, но присоединяется къ тому еще иногда великій жаръ съ несноснымъ колотьемъ и рѣзомъ. Стремящаяся между тѣмъ отъ сердца кровь безпрестанно сзади въ завалъ оный напираетъ, и не имѣя себѣ свободнаго проходу, неотмѣнно должна самыя жилки расширить и раздирать, а сіе не можетъ она дѣлать безъ великаго тренія, отчего сверхъ опухоли происходитъ въ такихъ мѣстахъ великій жаръ, рдѣніе, боль и колотье, или рѣзъ. Припадокъ сей или болѣзнь называется принятымъ съ латинскаго языка именемъ *инфламмація*, которую покойный штабъ-лѣкарь Мартинъ Ильичъ Шеинъ хотя и перевелъ *воспаленіемъ*, однако всегда почти означаютъ оную у насъ *огнемъ* или *жаромъ*. Такъ напримѣръ, когда инфламмація сдѣлается въ пальцѣ или сядетъ на какомъ мѣстѣ чирей, тогда говорятъ у насъ обыкновенно: *огонь*, *жаръ* въ пальцѣ; *горитъ*, *жжетъ* палецъ; чирей рветъ, *горитъ*, нарываетъ. И ежели инфламмація займетъ цѣлый палецъ или всю руку, то говорятъ

тогда: весь палецъ или всю руку обнесло *огнемъ* или *жаромъ*».

«Промывательное называется обыкновенно принятымъ съ греческаго языка именемъ *клистиръ*, что значитъ точно *промывательное*. Впрочемъ оставляется всякому на произволеніе называть оное россійскимъ словомъ или иностраннымъ; только въ переводѣ сей книги вездѣ оно названо *промывательнымъ*».

«Въ разсужденіи корней два рода шикоріи, или цихоріи въ аптекахъ употребительны: одна садовая; другая полевая или дикая—cichoreum или cichorea agrestis, silvestris; chicorée sauvage, wilde wegwarten, wegweiss, hindläuff-wurtzel. Послѣднюю сію, ежели ей имя еще на нашемъ языкѣ не имѣется, можно бы назвать *придорожникомъ*, потому что она по большей части растетъ при дорогахъ и по полямъ, гдѣ много тропъ проложено».

«Шильная трава въ аптекахъ называется на латинскомъ языкѣ genista. Имя же ей *шильной травы* на нашемъ языкѣ нашелъ я въ одномъ только здѣшнемъ аптекарскомъ травникѣ, а въ прочихъ русскихъ лѣчебникахъ, которые мнѣ случилось по сіе время читать, нигдѣ не видалъ».

«Въ аптекахъ хранятся по большей части два рода *мелиссы*. Имя сей травы на нашемъ языкѣ неизвѣстно. Можетъ быть оное найдется на малороссійскомъ діалектѣ, потому что она въ тѣхъ краяхъ, особливо въ молдавской сторонѣ лежащихъ, ростетъ въ множествѣ».

«Гальскія лѣкарства называются отъ города Галы, что въ Магдебургіи, подъ владѣніемъ короля прусскаго,—извѣстное мѣсто по находящемуся въ немъ издавна славному университету и многолюдному сиротскому дому, изъ котораго разсылаются для продажи по другимъ мѣстамъ въ безмѣрномъ множествѣ предохранительныя сіи отъ многихъ и притомъ различныхъ болѣзней лѣкарства, которыя славны больше велерѣчивымъ описаніемъ сочинителя ихъ, нежели своимъ дѣйствіемъ и добротою. Тоже самое должно разумѣть и о газенскихъ пилюляхъ, которыя имя сіе себѣ получили отъ сочинителя своего нѣко-

тораго доктора, называемаго Газенъ, жителя нѣмецкаго города Аугсбурга. Три или четыре года тому назадъ, какъ проявились было здѣсь подобныя газенскимъ нѣкотораго доктора универсальныя или общія отъ всѣхъ болѣзней красныя пилюли и при нихъ нѣкакой еще сладкій порошокъ, съ пространнымъ печатнымъ описаніемъ, въ какихъ болѣзняхъ должно употреблять оныя. Но какъ многіе весьма мало примѣтили отъ нихъ пользы, а другіе и никакой (много счастливы, что никакого вреда не претерпѣли!), то расходъ на ихъ вскорѣ совсѣмъ здѣсь остановился. И такъ тотъ, которому поручено было ихъ здѣсь продавать, принужденъ былъ полный ихъ, немалой величины, ящикъ отослать назадъ къ своему доктору въ Любекъ, гдѣ они не лучшій предъ здѣшнимъ успѣхъ имѣли. Однако въ лежащихъ около того города небольшихъ мѣстечкахъ распроданы были по большей части чрезъ площадныхъ врачей безъ остатка, несмотря на то, что всякъ, кто покупалъ сіе сокровище, могъ явный видѣть обманъ изъ самаго описанія ихъ, въ которомъ сочинитель между прочимъ знатную помощь обѣщалъ отъ тѣхъ же своихъ пилюль не токмо всѣмъ спившимся съ ума, отравленнымъ, но удавленикамъ и утопленикамъ, однако не прежде, какъ несчастные сіи люди придутъ опять въ прежнее свое чувство. И такъ можно уже изъ сего легко заключить, какое должно имѣть мнѣніе о такихъ лѣкарствахъ, и не выдуманы ли они больше для пользы своихъ продавцовъ, нежели для купцовъ?»

При составленіи своихъ примѣчаній Протасовъ имѣлъ въ виду и современное ему состояніе образованности, господствовавшія тогда понятія и воззрѣнія. Такимъ образомъ онъ считалъ необходимымъ объяснить понятіе природы или натуры и отношенія ея къ высшей творческой силѣ, подобно тому какъ Ломоносовъ въ своихъ спеціальныхъ изслѣдованіяхъ проводилъ и развивалъ идеи, имѣющія значеніе какъ для мыслящихъ людей вообще, такъ и для русскаго общества въ особенности. Вопросъ о взаимномъ отношеніи религіи и науки много разъ поднимаемъ былъ Ломоносовымъ въ сочиненіяхъ по физикѣ, химіи, минералогіи, и т. п. Про-

тасовъ говоритъ: «Какъ слово *натура* весьма часто въ книгѣ сей будетъ упоминаться, и притомъ иногда нѣсколько въ различномъ знаменованіи, предизъясниться здѣсь объ ономъ показалось не безпотребно, тѣмъ наипаче, что между простыми людьми немало примѣчено такихъ, которые, не пріобыкши къ чтенію подобныхъ книгъ, по одному только своему недоразумѣнію какъ о многихъ непонятныхъ имъ другихъ вещахъ, такъ равномѣрно и о сей рѣчи совсѣмъ инако и криво толкуютъ, нежели какъ здраваго и основательнаго разсужденія люди, воображая въ умѣ своемъ, будто бы ученые подъ именемъ *натуры* разумѣли особливую отъ Бога нѣкакую вещь или духъ, имѣющій чрезвычайныя свойства и силу, которою онъ всѣхъ видимыхъ въ свѣтѣ тварей бытіе и дѣйствія управляетъ, или какъ бы по крайней мѣрѣ ставили они натуру нѣкоторымъ участникомъ или посредственникомъ Богу въ созданіи свѣта и всѣхъ находящихся въ немъ тварей. Мнѣніе, дѣйствительно отъ древнихъ еще язычниковъ произшедшее, и однимъ только баснословцамъ привычное, которое всѣ благоразумные и ученые люди совершенно отметая, противное тому согласно утверждаютъ, что натуры творецъ есть Богъ, почему она и будетъ твореніе Божіе. Что̀ самое подтверждаютъ еще больше обыкновенныя ихъ сіи рѣчи: натура свидѣтельствуетъ, что есть на свѣтѣ Богъ, и что премудрость и всемогущество Божіе ни изъ чего такъ ясно не познается, какъ изъ натуры вещей. А подъ именемъ оныя разумѣютъ они вообще качества, свойства и силу всякой и каждой вещи, соотвѣтствующія собственному ихъ веществу или матеріи, расположенному въ разныя устроенныя въ ихъ орудія, посредствомъ коихъ производятъ они свои дѣйствія, согласующія съ предузаконенными отъ Бога общими правилами движенія. Въ подражаніе сего и врачебные писатели словомъ *натуры человѣческой* означаютъ все то, что человѣку свойственно есть въ разсужденіи тѣла его, сходственно со многими другими животными чувствующаго и оживотворенаго, но сверхъ того еще и соединеннаго съ душою разумною. Но какъ должность врачующихъ наипаче или лучше сказать единственно состоитъ въ

врачеваніи болѣзней тѣлесныхъ, а не душевныхъ, то посему и слово *натура* употребляютъ они больше къ означенію сложенія тѣла человѣческаго, то есть поколику оное состоитъ изъ вещества, расположеннаго въ разные соки и разныхъ качествъ и свойствъ орудія, посредствомъ коихъ производятся какъ внутреннія, такъ и внѣшнія его движенія и дѣйствія. И какъ одинъ человѣкъ предъ другимъ оказываетъ больше способности или трудности во внѣшнихъ и внутреннихъ оныхъ своихъ дѣйствіяхъ, то изъ сего и заключается о крѣпости или слабости каждаго человѣка натуры, откуду и произошли обыкновенныя оныя у всѣхъ почти употребительныя выраженія: *крѣпкой* или *слабой натуры человѣкъ*, то есть крѣпкаго или слабаго сложенія. Между прочимъ какъ человѣкъ, имѣя разныя чувства, одаренъ еще отъ Бога разумомъ, помощію которыхъ можетъ онъ распознавать худое отъ добраго или вредное отъ полезнаго, то и сіи качества и свойства, составляющія часть его натуры, нерѣдко у врачебныхъ писателей означаются такожде словомъ натуры. Изъ чего можно уже теперь легко понять, что имя *натуры* вымышлено отъ ученыхъ только для способнѣйшаго и кратчайшаго означенія однимъ словомъ разныхъ совокупно или раздѣльно представляемыхъ свойственныхъ каждой вещи качествъ и дѣйствій. И такъ что касается до вышеупомянутой погрѣшности, которая примѣчена у нѣкоторыхъ изъ простаго народа въ толкованіи о словѣ натуры, можно съ вѣроятностію заключать, что оная произошла отъ одного только ихъ недоразумѣнія случающихся аллегорическихъ тѣхъ выраженій въ книгахъ у многихъ иностранныхъ, особливо нравоучительныхъ и философскихъ, нынѣшняго вѣка писателей, въ которыхъ они имя натуры нерѣдко употребляютъ къ означенію провидѣнія Божія, которымъ управляется бытіе и обращеніе всѣхъ видимыхъ въ свѣтѣ веществъ, какъ то̀ исповѣдуютъ всѣ, просвѣщенные свѣтомъ христіанскаго благочестія»[97]).

Протасовымъ же переведено на русскій языкъ и другое сочиненіе доктора Пекена: Способъ, какъ сельскимъ обывателямъ пользовать себя въ оспѣ[98]).

Подобно сочленамъ своимъ по академіи наукъ и по россійской академіи, Протасовъ участвовалъ въ переводѣ на русскій языкъ классическаго труда Бюффона, предпринятомъ по мысли Екатерины II. Протасовымъ переведена четвертая часть сочиненія Бюффона, заключающая въ себѣ естественную исторію человѣка. О переводѣ престарѣлаго академика, руководившаго занятіями переводнаго департамента, и слѣдовательно имѣвшаго авторитетъ въ дѣлѣ переводовъ съ иностранныхъ языковъ на русскій, можно судить по слѣдующимъ образцамъ [99]):

L'homme rend par un signe extérieur ce qui se passe au dedans de lui, il communique sa pensée par la parole, ce signe est commun à toute l'espèce humaine; l'homme sauvage parle comme l'homme policé, et tous deux parlent naturellement, et parlent pour se faire entendre: aucun des animaux n'a ce signe de la pensée, ce n'est pas, comme on le croit communément, faute d'organes; la langue du singe a paru aux anatomistes aussi parfaite que celle de l'homme: le singe parlerait donc s'il pensait; si l'ordre de ses pensées avait quelque chose de commun avec les nôtres, il parlerait notre langue, et en supposant qu'il n'eût que des pensées de singes, il parlerait aux autres singes; mais on ne les a jamais vus s'entretenir ou

Человѣкъ имѣетъ дарованіе изъяснять внѣшнимъ знакомъ то, что внутри его происходитъ: онъ сообщаетъ свою мысль словомъ, и сей знакъ есть общій всему роду человѣческому; дикой человѣкъ такъ же говоритъ, какъ и просвѣщенной, и какъ тотъ, такъ и другой говоритъ по природѣ своей, и говоритъ съ тѣмъ, чтобъ его разумѣли другіе: напротивъ никакое животное не имѣетъ сего знака къ выраженію мысли, и сіе не происходитъ, какъ вообще думаютъ, отъ недостатка орудій; языкъ у обезьянъ, по примѣчанію нѣкоторыхъ анатомиковъ, есть столь же совершенъ, какъ и человѣческой: и такъ обезьяна говорила бы, если бы имѣла мысли; если бы въ ея мысляхъ былъ порядокъ, подобной нашимъ мыслямъ, то могла бы

discourir ensemble; ils n'ont donc pas même un ordre, une suite de pensées à leur façon; bien loin d'en avoir de semblables aux nôtres, il ne se passe à leur intérieur rien de suivi, rien d'ordonné, puisqu'ils n'expriment rien par des signes combinés et arrangés; ils n'ont donc pas la pensée, même au plus petit degré. Il est si vrai que ce n'est pas faute d'organes que les animaux ne parlent pas, qu'on en connaît de plusieurs espèces auxquels on apprend à prononcer des mots, et même à répéter des phrases assez longues, et peut-être y en aurait-il un grand nombre d'autres auxquels on pourrait, si l'on voulait s'en donner la peine, faire articuler quelques sons; mais jamais on n'est parvenu à leur faire naître l'idée que ces mots expriment; ils semblent ne les répéter, et même ne les articuler, que comme un écho ou une machine artificielle les répéterait ou les articulerait; ce ne sont pas les puissances mécaniques ou les organes matériels, mais c'est la puissance intellectuelle, c'est la pensée qui leur manque. C'est donc parce

говорить нашимъ языкомъ, а предполагая, что она особенныя, однимъ обезьянамъ свойственныя мысли имѣетъ, то въ такомъ случаѣ говорила бы она съ другими обезьянами; но никогда не примѣчено, чтобъ онѣ между собою какое сношеніе или разговоръ имѣли; слѣдовательно онѣ ни порядка, ни связи въ мысляхъ, ниже мыслей какихъ собственныхъ, кольми же паче подобныхъ нашимъ, не имѣютъ; не происходитъ внутри у нихъ ничего связнаго и порядочнаго, поелику ничего не выражаютъ ни какими сложенными и порядочными знаками; слѣдовательно онѣ не имѣютъ мысли, ниже въ самой нижайшей степени. Правда, что не по причинѣ недостатка орудій животныя не говорятъ, ибо извѣстно о многихъ видахъ, что можно ихъ научить не только произносить слова, но и нарочито долгіе нѣкоторые слоги словъ выговаривать, а можетъ быть нашлись бы еще и другіе многіе виды животныхъ, которыхъ бы также, если бы приложить о томъ стараніе, можно было научить выражать нѣкоторыя реченія; но никогда не можно

qu'une langue suppose une suite de pensées, que les animaux n'en ont aucune.

было дойти до того, чтобъ родилось въ нихъ понятіе о томъ, что сіи слова означаютъ; кажется, что онѣ повторяютъ и выражаютъ ихъ ничѣмъ не отлично отъ эха или художественской махины, слова произносящей; и такъ не силъ механическихъ или вещественныхъ орудій къ тому, но силы разума, то есть, мысли имъ недостаетъ. Слѣдовательно животныя потому естественно не говорятъ, поелику не имѣютъ связи мыслей, какая требуется для разговора.

La durée totale de la vie peut se mesurer en quelque façon par celle du temps de l'accroissement; un arbre ou un animal qui prend en peu de temps tout son accroissement, périt beaucoup plus tôt qu'un autre auquel il faut plus de temps pour croître. Dans les animaux, comme dans les végétaux, l'accroissement en hauteur est celui qui est achevé le premier; un chêne cesse de grandir longtemps avant qu'il cesse de grossir; l'homme croît en hauteur jusqu'à seize ou dix-huit ans, et cependant le développement entier de toutes les parties de

Всю долготу жизни можно измѣрять нѣкоторымъ образомъ по продолженію времени приращенія. Дерево, или животное, которое достигаетъ до полнаго своего возращенія въ малое время, пропадаетъ скорѣе, нежели другое, которому надобно больше времени ради его растенія. Въ животныхъ, такъ какъ и въ прозябающихъ, ростеніе въ верхъ совершается первѣе. Дубъ перестаетъ рости въ вышину гораздо прежде, нежели въ толщину: человѣкъ ростетъ въ вышину до шестнадцати или до осмнадцати лѣтъ; но полное разверзеніе всѣхъ частей его

son corps en grosseur n'est achevé qu'à trente ans: les chiens prennent en moins d'un an leur accroissement en longueur, et ce n'est que dans la seconde année qu'ils achèvent de prendre leur grosseur. L'homme qui est trente ans à croitre, vit quatre-vingt-dix ou cent ans: le chien qui ne croît que pendant deux ou trois ans, ne vit aussi que dix ou douze ans, il en est de même de la plupart des autres animaux, les poissons qui ne cessent de croître qu'au bout d'un très grand nombre d'années, vivent des siècles, et, comme nous l'avons déjà insinué, cette longue durée de leur vie doit dépendre de la constitution particulière de leurs arêtes, qui ne prennent jamais autant de solidité que les os des animaux terrestres.

L'homme qui ne meurt point de maladies accidentelles, vit par tout quatre vingt dix ou cent ans; nos ancêtres n'ont pas vécu davantage, et depuis le siècle de David ce terme n'a point du tout varié. Si l'on nous demande pourquoi la vie des premiers hommes était beaucoup plus

тѣла въ толстоту совершается не прежде тридцати лѣтъ. Собаки выростаютъ въ длину меньше, нежели въ одинъ годъ, а толстѣть оканчиваютъ уже на второмъ году. Человѣкъ, который ростетъ до тридцати лѣтъ, доживаетъ до осмидесяти, или до ста лѣтъ. Собака не ростетъ долѣе, какъ до двухъ, или трехъ лѣтъ, а потому и не живетъ долѣе десяти, или двѣнадцати лѣтъ. Тоже дѣлается съ большею частію и другихъ животныхъ. Рыбы, которыя не перестаютъ расти какъ по прошествіи уже весма многихъ лѣтъ, живутъ цѣлые вѣки, и, какъ я о томъ уже выше внушилъ, сія продолжительная ихъ жизнь должна зависѣть отъ особливаго сложенія ихъ костей, которыя никогда не жестѣютъ такъ сильно, какъ бываетъ въ костяхъ другихъ животныхъ.

Человѣкъ, ежели не умретъ отъ случайныхъ болѣзней, живетъ повсюду до 80 и до 100 лѣтъ. Предки наши не долѣе жили, и со временъ Давидовыхъ предѣлъ сей ни мало не премѣнился. Ежели спросятъ у меня: для чего жизнь первобытныхъ людей была гораздо дол-

longue, pourquoi ils vivaient neuf cents, neuf cents trente, et jusqu'à neuf cents soixante et neuf ans, nous pourrions peut-être en donner une raison en disant que les productions de la terre dont ils faisaient leur nourriture, étaient alors d'une nature différente de ce qu'elles sont aujourd'hui, la surface du globe devait être comme on l'a vu (Volume I, Théorie de la Terre), beaucoup moins solide et moins compacte dans les premiers temps après la création, qu'elle ne l'est aujourd'hui, parce que la gravité n'agissant que depuis peu de temps, les matières terrestres n'avaient pu acquérir en aussi peu d'années la consistance et la solidité qu'elles ont eues depuis; les productions de la terre devaient être analogues à cet état, la surface de la terre étant moins compacte, moins sèche, tout ce qu'elle produisait devait être plus ductile, plus souple, plus susceptible d'extension; il se pouvait donc que l'accroissement de toutes les productions de la nature, et même celui du corps de l'homme, ne se fît pas en aussi peu de temps qu'il se

голѣтнѣе; для чего они жили по 900 и по 930 лѣтъ, даже и до 969? Сему кажется могу я показать причину, сказавъ, что произведенія земныя, изъ которыхъ они составляли для себя пищу, были тогда отмѣннаго свойства отъ нынѣшнихъ: поверхность земнаго шара, какъ мы видѣли (въ части 1 теоріи земли) должна была въ первыя времена по сотвореніи имѣть меньше твердости и не такъ была плотна, какъ нынѣ, по тому, что тяготѣніе дѣйствовало тогда малое еще токмо время, и земляныя вещества въ толь малые годы не могли получить такой твердости и плотности, какую получили послѣ; произведенія земныя долженствовали быть сходственны съ тогдашнимъ состояніемъ, поелику поверхность земли будучи не столь плотна, и не столь суха, все, что она ни произращала, должно было быть мягче, гибче, и удобнѣе къ вытяженію: и такъ могло статься, что растеніе всѣхъ произведеній природы, даже и самаго тѣла человѣческаго, не дѣлалося въ толь малое время, какъ дѣлается нынѣ; кости, мышицы и проч.

fait aujourd'hui; les os, les muscles, etc. conservaient peut-être plus long-temps leur ductilité et leur mollesse, parce que toutes les nourritures étaient elles-mêmes plus molles et plus ductiles; dès lors toutes les parties du corps n'arrivaient à leur développement entier qu'après un grand nombre d'années, la génération ne pouvait s'opérer par conséquent qu'après cet accroissement pris en entier, ou presque en entier, c'est-à-dire, à cent vingt ou cent trente ans, et la durée de la vie était proportionnelle à celle du temps de l'accroissement, comme elle l'est encore aujourd'hui; car en supposant que l'âge de puberté des premiers hommes, l'age auquel on peut engendrer aujourd'hui étant celui de quatorze ans, il se trouvera que le nombre des années de la vie des premiers hommes et de ceux d'aujourd'hui fera dans la même proportion, puisqu'en multipliant chacun de ces deux nombres par le même nombre, par exemple, par sept, on verra que la vie des hommes d'aujourd'hui étant de quatre-vingt-dix-huit

сохраняли можетъ быть долѣе свою мягкость и гибкость, ибо и питательныя всѣ вещи были мягче и гибче; тогда всѣ части тѣла не достигали до полнаго ихъ разверзенія, какъ чрезъ многочисленныя лѣта: слѣдовательно, дѣторожденіе не могло совершаться, какъ уже по достиженіи полнаго возращенія во всемъ, или почти во всемъ, т. е. на 120, или на 130 году, то и долгота жизни соразмѣрна была долготѣ времени возращенія, такъ какъ сіе дѣлается еще и нынѣ: ибо, положивъ, что возрастъ юношества первыхъ людей, тотъ возрастъ, въ которомъ они могли уже имѣть способность къ дѣторожденію, былъ сто тридцать лѣтъ; возрастъ же, въ которомъ можно дѣторожденіе въ нынѣшнія времена произвести, есть четырнадцать лѣтъ; то найдется, что число лѣтъ жизни первыхъ и оное нынѣшнихъ временъ будетъ въ той же соразмѣрности; ибо умноживъ каждое изъ сихъ двухъ чиселъ тѣмъ же числомъ, на примѣръ семью, можно будетъ видѣть, что жизнь нынѣшнихъ людей, положивъ оную девяноста осми лѣтъ, должна была

ans, celle des hommes d'alors devait être de neuf cents dix ans; il se peut donc que la durée de la vie de l'homme ait diminué peu à peu à mesure que la surface de la terre a pris plus de solidité par l'action continuelle de la pesanteur, et que les siècles qui se sont écoulés depuis la création jusqu'à celui de David, ayant suffi pour faire prendre aux matières terrestres toute la solidité qu'elles peuvent acquérir par la pression de la gravité, la surface de la terre soit depuis ce temps-là demeurée dans le même état, qu'elle ait acquis dès-lors toute la consistance qu'elle devait avoir à jamais, et que tous les termes de l'accroissement de ses productions aient été fixés aussi-bien que celui de la durée de la vie.

La mort n'est donc pas une chose aussi terrible que nous nous l'imaginons, nous la jugeons mal de loin, c'est un spectre qui nous épouvante à une certaine distance, et qui disparaît lorsqu'on vient à en approcher de près.....

Lorsque l'âme vient à s'unir

соотвѣтствовать жизни людей тогдашнихъ временъ девяти сотъ десяти лѣтъ. И такъ можетъ статься, что долгота жизни человѣческой мало по малу уменьшилась по мѣрѣ, какъ поверхность земли получила больше твердости чрезъ непрестанное дѣйствіе тяжести, и что тѣхъ вѣковъ, которые протекли отъ сотворенія міра до временъ Давидовыхъ, довольно было веществамъ земнымъ къ воспріятію всей той твердости, которую они могутъ получить отъ давленія тягости; поверхность земли съ того времени осталась въ томъ же состояніи, что она получила съ того времени всю ту твердость, которую должна была имѣть на всегда, и что всѣ предѣлы приращенія произведеній ея установлены были, такъ какъ и предѣлъ продолженія жизни.

И такъ смерть есть вещь не толь страшная, какъ мы ее себѣ воображаемъ. Мы судимъ о ней изъ дали худо. Это привидѣніе, которое насъ страшитъ въ нѣкоторомъ отъ его разстояніи, но которое пропадаетъ, какъ скоро къ нему приближимся.

Когда душа соединится съ

à notre corps, avons nous un plaisir excessif, une joie vive et prompte qui nous transporte et nous ravisse? non, cette union se fait sans que nous nous en aperçevions, la désunion doit s'en faire de même sans exciter aucun sentiment, quelle raison a-t-on pour croire que la séparation de l'âme et du corps ne puisse se faire sans une douleur extrême? quelle cause peut produire cette douleur ou l'occasionner? la fera-t-on résider dans l'âme ou dans le corps? la douleur de l'âme ne peut être produite que par la pensée, celle du corps est toujours proportionnée à sa force et à sa faiblesse; dans l'instant de la mort naturelle le corps est plus faible que jamais, il ne peut donc éprouver qu'une très petite douleur, si même il en éprouve aucune.

нашимъ тѣломъ, ощущаемъ ли мы тогда чрезвычайную веселость, чувствительную какую и такъ сказать быстролiющуюся въ насъ радость, которая бы привела насъ въ восхищеніе и въ удивленіе? Никакъ. Соединеніе сіе дѣлается такъ, что мы онаго никакъ примѣтить не можемъ; равнымъ образомъ и разлученіе ея съ тѣломъ должно быть безъ всякаго нашего чувствованія. Какую бы имѣли мы причину вѣрить, чтобы разлученіе души и тѣла не могло быть безъ крайней боли? Какая причина можетъ произвести сію боль? Въ душѣ ли, или въ тѣлѣ думаютъ ее помѣстить? Боль душевная не можетъ быть произведена, какъ чрезъ размышленіе; тѣлесная же всегда соразмѣрна крѣпости или слабости тѣла. При наступленіи естественной смерти тѣло бываетъ гораздо слабѣе, нежели во всякое другое время, и потому оно не можетъ ощутить какъ весьма малую боль, ежели токмо какую тогда еще ощущаетъ.

Таковы немногочисленные литературные труды профессора анатоміи Протасова, который, по словамъ историка медицины въ

Россіи, Риттера, былъ первымъ изъ русскихъ ученыхъ, *отличившихся* въ этой области знаній.

Отличаясь въ современномъ ему обществѣ своими медицинскими познаніями, онъ выдавался и своею любовью къ отечественному языку и словесности, что̀ и послужило поводомъ къ избранію его въ члены россійской академіи.

V.

21 октября 1783 года, въ день торжественнаго открытія россійской академіи, соединившей въ себѣ замѣчательнѣйшихъ русскихъ ученыхъ того времени, вступилъ въ число ея членовъ профессоръ анатоміи, докторъ медицины, академикъ петербургской академіи наукъ Алексѣй Протасьевичъ Протасовъ[100]). Литературное общество, желавшее сдѣлать русскій языкъ достойнымъ орудіемъ литературы и науки во всемъ разнообразіи и богатствѣ ихъ содержанія, призвало въ свою среду ученаго, излагавшаго на русскомъ языкѣ различныя части новой тогда въ Россіи отрасли знаній — медицины. Въ вопросахъ, касавшихся языка и слога, относились къ нему тѣмъ съ бо̀льшимъ довѣріемъ, что онъ трудился на одномъ поприщѣ съ профессоромъ элоквенціи Тредьяковскимъ, обучая университетское юношество правиламъ «россійскаго штиля».

При первомъ распредѣленіи академическихъ работъ Протасовъ избранъ былъ въ члены отдѣла, занимавшагося опредѣленіемъ и объясненіемъ словъ, которыя должны были войти въ составъ предпринятаго академіею словаря[101]).

Вмѣстѣ съ сочленомъ своимъ по россійской академіи, священникомъ Василіемъ Григорьевичемъ Григорьевымъ, Протасовъ составилъ и внесъ въ академію собраніе словъ, начинающихся съ *п*[102]).

Протасовъ былъ также членомъ одного изъ важнѣйшихъ отдѣловъ, который замѣнялъ собою втеченіе нѣкотораго времени всѣ другіе отдѣлы, и, по свидѣтельству Лепехина, всего болѣе способствовалъ къ преодолѣнію всѣхъ трудностей и къ счастли-

вому окончанію сложныхъ работъ по составленію обширнаго этимологическаго словаря [103]).

Протасовъ, какъ знатокъ языковъ: русскаго, латинскаго и французскаго, призванъ былъ, вмѣстѣ съ Румовскимъ, Лепехинымъ, Озерецковскимъ и Иноходцовымъ къ составленію азбучнаго словаря, который, по первоначальному плану, предполагали «расположить съ прибавленіемъ языковъ иностранныхъ» [104]).

Имя Протасова почти постоянно встрѣчается въ перечнѣ лицъ, присутствовавшихъ въ засѣданіяхъ академіи; но къ сожалѣнію въ дневныхъ запискахъ академіи весьма мало указаній на то, въ чемъ выразилась личная дѣятельность Протасова, помимо его участія, болѣе или менѣе виднаго, въ общемъ, коллективномъ трудѣ академиковъ. При изложеніи споровъ, возникшихъ по поводу словъ: *память*, *помнить* и однокоренныхъ съ ними, упоминается вскользь, что Протасовъ былъ на сторонѣ тѣхъ, которые слово *помню* производили не отъ глагола *мню*, а отъ существительнаго *память*, не состоящаго будто бы ни въ какой связи съ глаголомъ *мнить* и имѣющаго цѣлую вереницу производныхъ: *памятую*, *опамятываюсь*, *памятливый*, и т. д. Въ запискахъ академіи есть положительное указаніе, что Протасовъ принялъ на себя опредѣлить значеніе словъ: *икра у ноги* и *икота* [105]).

Главное, въ чемъ выразилась дѣятельность Протасова, какъ члена россійской академіи, заключается въ объясненіи словъ техническихъ, относящихся къ анатоміи, къ болѣзнямъ и къ книгопечатанію. Въ извѣстіяхъ о трудахъ россійской академіи, со времени ея учрежденія и до 1794 года, т. е. до выхода шестой и послѣдней части словопроизводнаго словаря, говорится о Протасовѣ, въ хронологической послѣдовательности:

Собиралъ слова, буквеннымъ порядкомъ, на часть буквы *п*. Участвовалъ въ отдѣлѣ, разсматривавшемъ предварительно труды сочинителей, пріумножая притомъ и аналогическую таблицу. Опредѣлялъ слова до *анатоміи* (*тѣлоразъятія*) касающіяся и употребляемыя въ *книгопечатняхъ*. Почти всегда присутствуя въ

собраніяхъ академіи, примѣчаніями своими споможествовалъ къ поправленію словаря.

Почти всегда присутствуя въ собраніяхъ академіи, и сообщая свои примѣчанія, споспѣшествовалъ къ составленію словаря. Особенно же опредѣлялъ слова, до *трупоразъятія* касающіяся.

Сверхъ соучаствованія въ собраніяхъ академіи, опредѣлялъ слова, *болѣзни* означающія, и до *трупоразъятія* касающіяся.

Сверхъ рачительнаго соучаствованія въ собраніяхъ академіи, опредѣлялъ слова, означающія *болѣзни*, и до *трупоразъятія* касающіяся.

Сверхъ всегдашняго соучаствованія въ собраніяхъ академіи и сообщенія своихъ примѣчаній, особенно продолжалъ опредѣлять слова, означающія *болѣзни* и въ *трупоразъятіи* употребительныя [106]).

Въ академическомъ словарѣ помѣщены такого рода опредѣленія и объясненія словъ, относящихся къ анатоміи, къ болѣзнямъ и къ книгопечатанію:

Анатомія — греч. значущее *разрѣзываніе*. Такъ называется наука вскрывать человѣческое или другаго животнаго тѣло, разрѣзывать и раздѣлять искусно наружныя и внутреннія его части или члены, изъ которыхъ оно сложено, для познанія ихъ положенія, вида, взаимнаго соединенія; изъ какого вещества онѣ сложены, на какой конецъ устроены, какое производятъ дѣйствіе въ тѣлѣ, и проч. И такъ *анатомія* или *трупоразъятіе* есть наука, показывающая строеніе или сложеніе человѣческаго или другаго животнаго тѣла (I, 32).

Икра у человѣка — толстая, мясистая и окатистая часть голени, на задней ея сторонѣ вдоль отъ подколѣнка до лытки протяженная (III, 288).

Икота и *икотка* — принужденное издаваніе звука, слышимаго въ гортани и въ глоткѣ, происходящаго отъ спирающагося въ нихъ воздуха, выгоняемаго скоропостижно изъ пищепріемнаго горла, иногда же изъ самого желудка, стѣсняемыхъ судорогою.— *Икаю* — принужденнымъ образомъ издаю звукъ изъ гортани,

судорожнымъ сжиманіемъ воздухопропускательной хрящевой трубки причиняемый (III, 285).

Чрепъ, просто же *черепъ* — на головѣ у животныхъ: сплоченіе осьми головныхъ костей на подобіе шлема, содержащаго въ себѣ и ограждающаго отъ внѣшнихъ пораженій головной мозгъ съ его оболочками или черлами. Часть костеобразная тѣла животнаго, покрывающая оное на подобіе щита (VI, 804 — 805).

Жила — въ тѣлоразъятельной наукѣ такъ называется всякій сосудъ, кровь и другіе соки въ себѣ содержащій; также и концы мышцъ, коими они утверждаются.

Жила біющая – arteria. Трубка въ тѣлѣ животномъ, изъ перепонокъ состоящая, упругая, имѣющая видъ продолговатаго конуса, внутри гладкая безъ захлестокъ, истончевающаяся по мѣрѣ раздѣленія ея на отрасли, принимающая кровь изъ лѣваго сердцеваго дуплеца, и проводящая оную во всѣ частицы тѣла животнаго; такъ названа потому, что въ ней ощущается *біеніе*.

Жила чувственная — nervus. Такъ называются въ тѣлѣ животномъ мягкія, бѣловатыя, на подобіе нитей отъ головнаго и позвоночнаго мозга распростертыя по всему тѣлу разной толщины части, составленныя изъ многихъ между собою вдоль сложенныхъ тонкихъ трубочекъ, содержащихъ въ себѣ продолженіе онаго мозга. Посредствомъ ихъ производятся въ тѣлѣ животномъ чувствованія и движенія (II, 1163 — 1165).

Мышца, просто же *мышка* — musculus. Часть тѣла животнаго мясистая, у коей средина сложена изъ мясныхъ, въ длину ея протяженныхъ и въ живомъ тѣлѣ упругостію одаренныхъ волоконъ, соединенныхъ между собою наитончайшею мязгою и сопровождаемыхъ чувственными, кровяными и пасочными жилками, по обоимъ своимъ концамъ вытянутая въ сухія жилы, которыми она прикрѣпляется къ твердымъ въ тѣлѣ частямъ, и опредѣлена какъ орудіе къ движенію оныхъ (IV, 376 — 377).

Печень — наибольшее изъ всѣхъ черевъ въ брюхѣ у животныхъ, цвѣта темнокрасноватаго, большею своею половиною въ правой онаго сторонѣ подъ самою грудобрюшною перепонкою

лежащее, въ которомъ изъ собирающейся въ оное ото всѣхъ въ брюхѣ находящихся прочихъ черевъ крови, какъ-то желудка, кишекъ, селезенки, поджелудной желѣзы, сальника и здору, отдѣляется желчь, и, по отдѣленіи, особливымъ, *желчный* называемымъ протокомъ или проходомъ, тремя дюймами пониже праваго отверстія желудка, стекаетъ въ первую изъ тонкихъ кишекъ, и тамъ примѣшивается ко вступающей въ оную изъ желудка пищѣ (IV, 799).

Языкъ — совершенно мясистая, во ртѣ у животнаго лежащая и отъ другихъ отдѣленная часть, кромѣ что назади корнемъ своимъ къ двурогой или подъязычной кости (os hyoides bicorne), а съизподи около средины такъ называемою уздечкою своею къ низу рта прикрѣпленная, во всѣ стороны и всякимъ образомъ движущаяся и изгибающаяся, составляетъ главное и непосредственное орудіе вкуса, помощію котораго животное познаетъ не только пряность, кислоту, сладость и горечь, но также теплоту и студеность всякаго вещества. Кромѣ того способствуетъ ему къ образованію и измѣненію его голоса, къ жеванію и глотанію пищи, также и сосанію (VI, 1037).

Желѣза — glandula. Реченіе анатомическое, означающее мягкую, ноздреватую, изъ разныхъ сосудовъ составленную часть, помощію которой отдѣляются или процѣживаются нѣкоторыя влажности тѣла животнаго. Родъ опухоли, случающейся въ сихъ частяхъ тѣла (II, 1099).

Падучая болѣзнь — epilepsia. Скоропостижное чувствъ и памяти лишеніе, сопровождаемое незапнымъ пораженнаго сею болѣзнію человѣка упаденіемъ на землю, дерготою, корченіемъ и кривленіемъ то всего тѣла, то нѣкоторыхъ только его членовъ, а наипаче нижней челюсти, пѣною изо рта, храпѣніемъ, частымъ и неровнымъ дыханіемъ, и наконецъ невольнымъ испущеніемъ мочи. Иначе у простолюдимовъ называется она черною немочью; въ младенцахъ же родимцомъ и родимчикомъ (IV, 677—678).

Рожа — болѣзнь, на поверхности кожи у человѣка случаю-

щаяся, съ небольшою оныя напухлостію, но немалое иногда пространство занимающею, и нерѣдко съ одного мѣста на другое переходящею, происходящая отъ вогнанной въ насочныя жилы и засѣвшей въ оныхъ крови, соединенная всегда съ небольшимъ кожи напыщеніемъ, рдѣніемъ, жаромъ будто опаляющимъ, болью и нѣкоторымъ свербѣніемъ, причемъ на нардѣломъ мѣстѣ, ежели подавить перстомъ, дѣлается блѣдноватая ямка, но по отняті перста оное тотчасъ надымается и попрежнему краснѣетъ. Напослѣдокъ, на нагорѣлой кожѣ выскакиваютъ малые прыщи или пузырьки, которые потомъ подсыхаютъ и сваливаются на подобіе отрубей или малой чешуи (V, 154).

Оспа — variolae. Прилипчивая болѣзнь, большею частію у дѣтей бываемая, начинающаяся съ бо́льшимъ или меньшимъ жаромъ; потомъ появляются пятна по лицу и по всему тѣлу, которыя, превратившись въ пузырьки, мало-по-малу наливаются гноемъ, по созрѣніи коего пузырьки изсыхаютъ и спадаютъ. Опасная сія болѣзнь различныя имѣетъ степени въ своемъ продолженіи и припадкахъ (V, 653).

Анатомическіе термины и названія болѣзней опредѣлены въ словарѣ временъ Протасова гораздо подробнѣе, нежели въ послѣдующихъ словаряхъ, какъ это можно видѣть изъ сравненія перваго академическаго словаря съ словаремъ, составленнымъ вторымъ отдѣленіемъ академіи наукъ[107]). Касательно же названій, относящихся къ книгопечатанію, то можно замѣтить, что они въ этимологическомъ словарѣ, въ составленіи котораго участвовалъ Протасовъ, болѣе опредѣляются, а иногда только упоминаются, нежели объясняются, какъ напримѣръ:

Батырщикъ — франц. зр. *набойщикъ* (I, 110). *Набойщикъ* — кто тиснитъ, *печатаетъ* холстъ (I, 195).

Маца — у книгопечатниковъ: кожаная, на деревяшкѣ, набитая шерстью, круглая подушка съ рукоятью, употребляемая для набиванія буквъ по наборѣ чернилами (IV, 63).

Корректоръ — лат. реченіе типограф. см. *справщикъ*; *корректура* — см. справка (III, 843). Но слова *справщикъ* вовсе нѣтъ

въ академическомъ словарѣ, а *справка* встрѣчается не въ смыслѣ *корректуры*, а въ смыслѣ *освѣдомленія* (IV, 1063).

Печать — въ книгопечатняхъ значитъ: тисненіе чего буквами — отдать книгу въ печать; самыя буквы или начертанія ихъ — крупная, мелкая печать; гражданская церковная, печать. *Печатникъ* — кто печатаетъ книги (IV, 790, 791).

Кашка — заставка, вытисняемая при концѣ главы или книги для украшенія (III, 486).

Кука — въ книгопечатняхъ, рукоятка у винта печатнаго стана (III, 1057).

Сгибъ — извѣстное число печатныхъ листовъ, въ одну тетрадь сложенныхъ (II, 129).

Нѣсколько подробнѣе опредѣлено слово *заставка:*

Заставица или *заставка* — въ книгопечатняхъ называется вырѣзанное на мѣди, свинцѣ или на деревѣ, на подобіе цвѣтка и другаго вида, книжное разной величины украшеніе, которое ставится при окончаніи печатаемой книги внизу на послѣдней оныя страницѣ; также и надъ самымъ заглавіемъ книги. Въ первомъ случаѣ называется больше *кашкою*, а въ послѣднемъ *виѣткомъ* (V, 813).

Протасовъ, со времени избранія своего въ академію и до самой смерти своей, былъ нетолько однимъ изъ усерднѣйшихъ посѣтителей академическихъ собраній, но въ буквальномъ смыслѣ слова самымъ ревностнымъ ихъ посѣтителемъ. Ни одинъ изъ семидесяти семи сочленовъ его по россійской академіи не участвовалъ столько разъ въ ея собраніяхъ, какъ Протасовъ. Все число засѣданій россійской академіи, въ которыхъ присутствовалъ Протасовъ, простирается до 321 изъ общаго числа 349 собраній, происходившихъ въ россійской академіи при жизни Протасова 3 мая 1796 года, за два дня до смерти своей. Протасовъ въ послѣдній разъ присутствовалъ въ засѣданіи россійской академіи. Въ засѣданіи непосредственно слѣдовавшемъ за тѣмъ, въ которомъ участвовалъ Протасовъ, секретарь россійской академіи Лепехинъ «исполнилъ печальный долгъ возвѣще-

ніемъ собраніи о смерти ревностнаго сочлена, академика Алексѣя Протасьевича Протасова, случившейся мая 5 дня»[108]).

Жизнь Протасова, особенно въ послѣдніе годы, протекала, повидимому, въ весьма печальной обстановкѣ. Онъ умеръ въ одиночествѣ, и глаза его закрыты наемною рукою. Люди почти посторонніе приняли на себя заботу о томъ, чтобы мертвое тѣло его не лежало безъ погребенія... Находившіеся *отчасти* въ свойствѣ съ покойнымъ бергъ-гешворенъ Гертовъ и титулярный совѣтникъ Шипуновъ подали въ академическую канцелярію такого рода прошеніе: «Господинъ надворный совѣтникъ и академикъ Алексѣй Протасьевичъ Протасовъ, по увѣдомленіи насъ отъ крѣпостной его дѣвки, сего мая 5 дня по волѣ Божіей преселившійся (sic) въ вѣчный покой. А какъ не безызвѣстно было всѣмъ служащимъ при академіи, также и въ приходѣ, гдѣ онъ жительство имѣлъ, что сей покойникъ былъ намъ частію въ свойствѣ, и любилъ насъ противъ прочихъ его свойственниковъ болѣе, и за такую его къ намъ любовь и по обязанности родства приступили мы воздать ему послѣдній долгъ, дабы мертвое его тѣло не лежало на позорище безъ погребенія. И сего же мая 8 дня, исправя все что нужное къ погребенію, пригласивъ священниковъ, и предали тѣло его земли. А на погребеніе сіе издержано нами собственныхъ денегъ 152 рубли 76 копѣекъ. Того ради канцелярію академіи паукъ покорнѣйше просимъ, дабы благоволено бъ было приказать выдать намъ по день смерти его заслуженное жалованье, а притомъ и за долговременную при академіи его службу, по примѣру прочихъ, учинить милостивое награжденіе, чрезъ что бъ мы могли бъ хотя частію удовольствовать его заимодавцевъ, которые намъ извѣстны. Оставшіеся послѣ его пожитки, состоящіе изъ книгъ и нѣкотораго числа домашнихъ мебелей, благоволено бъ было приказать по описи осмотрѣть и изъ квартиры вывезти или распродать и чрезъ то бъ освободиться отъ найма квартиры».

Отъ Протасова осталось довольно значительное по его скуднымъ средствамъ количество книгъ на русскомъ, латинскомъ,

французскомъ, нѣмецкомъ и англійскомъ языкахъ. Въ числѣ оставшихся книгъ, разнообразныхъ по своему содержанію, находились:

Лѣтопись Несторова.

Ѳеофана Прокоповича Слова и рѣчи.

Гедеоновы проповѣди.

Разсужденіе о большей точности морскаго пути, соч. Михайла Ломоносова.

Журналъ военныхъ дѣйствій первой арміи подъ предводительствомъ генерала-фельдмаршала графа Петра Александровича Румянцова, 1771 года.

Вейсмановъ трехъязычный лексиконъ.

Краткое описаніе болѣзней, приключающихся въ арміяхъ.

Наставленіе какъ каждому человѣку вообще разсужденіи діэты, а особливо женщинамъ въ беременности, въ родахъ и послѣ родовъ, себя содержать надлежитъ.

Физика теоретическая, соч. г. Вольфомъ.

Способъ, которымъ можно учить и обучаться словесныхъ наукъ, соч. Ролленомъ.

Логика аббата Кондильяка.

Статьи о философіи и частяхъ ея.

Марка Туллія Цицерона три книги о должностяхъ.

О положеніи, обычаяхъ и народахъ древней Германіи, изъ сочиненій Тацита.

Иконологическій лексиконъ.

Турецкая грамматика.

Нѣмецкая грамматика, собранная изъ разныхъ авторовъ.

Практика единороговъ.

Цефалъ и Прокрисъ.

Наука счастливымъ быть.

Andreae Versalii de corporis humani fabrica.

Basilii Fabri Thesaurus eruditionis scholasticae.

Oeconomia Hippocratis.

Vogeli Historia materiae medicae ad novissima tempora producta.

Spielmanni Institutiones chemiae.

Bernardi Albini Explicatio tabularum Bartholomaei Eustachii.

Corpus pharmaceutico-chymico-medicum universale, auctore Johan. Helfrici Juncken.

Bernardi Siegfried Albini De ossibus corporis humani, ad auditores suos.

Hermanni Boerhaave De morbis oculorum praelectiones publicae.

Enumeratio plantarum quae in horto d-ni Procopii Demidof sunt.

Pharmacopoeia pauperum.

Titi Petronii Arbitri Satiricon.

Ovidii Nasonis epistolarum heroidum liber.

Traité de la structure du coeur.

Elémens d'anatomie raisonnée par m. Person, seconde édition, revue, augm. et cor. par m. Bruny.

Education médicinale des enfans par m. Brouzet.

Nouvelles observations sur le pouls intermittent, publiées en anglais par m. Daniel Cox.

Considérations sur les corps organisés, par C. Bonnet.

Histoire de la santé par Jacques Mackenzie.

Le philosophe au parnasse français ou le moraliste enjoué.

Principes généraux et raisonnés de l'orthographie française par M. Douchet.

Midleton's System of geography.

Harison's History of London.

Travels through the interior parts of North America by J. Carver.

На нѣмецкомъ языкѣ — преимущественно, хотя и не исключительно, сочиненія по минералогіи:

Ferbers Neue beiträge zur mineralgeschichte verschiedener länder.

Unterricht von der mineralogie nebst angefügtem unterrichte von der chymia metallurgica.

Brückmann's Abhandlung von edelsteinen.

Anfangsgründe zur metallurgischen chymie von Gellert.

Gerhard's Beiträge zur chymie und geschichte des mineralreichs.

Systematische einleitung zur forstwissenschaft von Gleditsch.

Grundriss der reinen und angewandten chemie von Christian Weigel. — и мн. др.

Опись вещамъ покойнаго академика даетъ нѣкоторое понятіе о его домашнемъ бытѣ. Въ этой описи значатся:

Образъ Спасителя, въ ризѣ серебряной, въ четверть листа.

Образъ Богоматери: окладъ и вѣнецъ серебряные, да жемчужный вѣнецъ съ лентою, унизанною разными камышками, и притомъ маленькій серебряный крестъ со вложеніемъ мощей.

Образъ Неопалимыя купины, съ окладомъ серебрянымъ.

Патенты на чины: ассессорскій и надворнаго совѣтника.

Ложекъ хлебальныхъ серебряныхъ двѣ.

Часы карманные, и съ печатью. серебряные, а цѣпочка стальная.

Кошелекъ шелковый, и въ немъ 20 копѣекъ серебромъ.

Двѣ табакерки: одна каменная безъ шолнера, а другая фарфоровая безъ крышки и шолнера.

Шуба мужская старая, камлотовая, на лисьемъ мѣху.

Пара платья суконная, крапивнаго цвѣту, старая.

Сертукъ сукошный гороховаго цвѣта.

Мундиръ, камзолъ, двои штаны намѣстническіе старые.

Тарелокъ оловянныхъ столовыхъ двадцать шесть.

Канапе одно съ подушкою красною стамедною.

Музыкальный инструментъ.

Коробочка съ дѣтскими игрушками на подобіе шашокъ.

Коробка съ разными травами, костьми и желѣзными инструментами, и т. д.

Скромные «пожитки» Протасова долгое время оставались въ наемной квартирѣ, а впослѣдствіи въ академіи подъ ея охраненіемъ, «за карауломъ». Въ іюлѣ 1796 года академія наукъ просила губериское правленіе распорядиться о продажѣ оставшагося имущества и о принятіи вырученныхъ денегъ въ свое вѣдѣніе для заплаты долговъ и для раздѣла между законными наслѣдниками. И только въ мартѣ 1801 года вещи переданы засѣдателю втораго департамента с.-петербургскаго уѣзднаго суда для дальнѣйшихъ распоряженій [109]).

8 мая 1796 года тѣло Протасова предано землѣ на смоленскомъ кладбищѣ [110]). При погребеніи покойнаго присутствовали его товарищи по академическому университету, академіи наукъ и россійской академіи: Румовскій, Лепехинъ, Иноходцовъ и Озерецковскій.

Н. П. СОКОЛОВЪ.

Первоначальное образованіе. — Путешествіе съ Палласомъ по Россіи. — Пребываніе заграницею. — Избраніе въ академики. — Учено-литературные труды. — Дѣятельность въ россійской академіи.

I.

Никита Петровичъ Соколовъ (1748—1796), сынъ сельскаго пономаря, началъ свое образованіе въ троицкой семинаріи, откуда, вмѣстѣ съ товарищемъ своимъ Озерецковскимъ, взятъ былъ въ академію наукъ [111]). Въ исходѣ 1767 года директоръ академіи графъ Владиміръ Григорьевичъ Орловъ обратился въ св. синодъ съ заявленіемъ, что академіи наукъ настоитъ надобность въ «малолѣтныхъ людяхъ» отъ пятнадцатилѣтняго до двадцатилѣтняго возраста, и просилъ прислать изъ троицкой семина-

4) Съ Иртышской линіи вверхъ по рѣкѣ Иртышу до Усть-Каменогорской крѣпости, и оттуда въ верхъ по Кузнецкой линіи.

5) Изъ города Красноярска до города Селенгинска, и оттуда чрезъ Ашкинскую крѣпость по Китайской границѣ даже до Аргунскаго острога, и опять обратно по той же границѣ къ Селенгинску, гдѣ по причинѣ непроходимыхъ горъ имѣлъ чрезвычайныя трудности и опасности.

6) Изъ города Красноярска по зимнему пути къ рѣкѣ Волгѣ въ Царицынъ и оттуда по веснѣ чрезъ безводную степь въ Моздоцкую крѣпость, и обратно чрезъ Кизляръ и Астрахань въ Царицынъ. Сверхъ того съ пользою посыланъ былъ многократно и въ другія малыя посылки, о чемъ всемъ, какъ думаю, не безъизвѣстно императорской академіи наукъ.

Того ради чрезъ сіе учрежденную при императорской академіи наукъ коммиссію покорнѣйше прошу, дабы, принявъ во уваженіе лѣта ученія моего и труды при помянутой экспедиціи, при уволеніи меня отъ академіи наукъ благоволено было наградить рангомъ переводчика латинскаго и французскаго языковъ, изъ которыхъ въ первомъ я довольно искусился, а на второмъ также безъ дальняго затрудненія могу чинить переводы, и при томъ дать мнѣ аттестатъ съ прописаніемъ моихъ лѣтъ въ ученіи, наукъ, въ коихъ я труды полагалъ, и бытности въ отдаленныхъ сибирскихъ странахъ съ экспедиціею. Наконецъ прошу также покорнѣйше, дабы впредь для содержанія моего до происканія мѣста, по уволеніи, поелику не имѣю никого ни сродственниковъ, ни знакомыхъ, благоволено было выдать мнѣ хотя за треть жалованья»[113]).

Наставникъ Соколова Палласъ такъ отзывался о своемъ замѣчательномъ ученикѣ: «Сколько ни способенъ и надеженъ онъ къ наукамъ, со всѣмъ тѣмъ не въ состояніи я былъ уговорить его къ продолженію ученія [illegible] бы при академіи. Онъ взро[illegible] лавр[illegible] изъ тѣхъ семинаристовъ, ко[illegible] р[illegible] тва нашего шефа отданы въ

ріи воспитанниковъ добраго, незазорнаго поведенія и разумѣющихъ латинскій языкъ. Св. синодъ прибавилъ къ этому, чтобы поступленіе въ академію предоставлено было свободной волѣ воспитанниковъ, ихъ самохотному желанію. Тогдашній начальникъ семинаріи, одинъ изъ замѣчательнѣйшихъ русскихъ людей восьмнадцатаго столѣтія, архимандритъ троицкой лавры Платонъ велѣлъ произвести выборъ изъ трехъ школъ: философіи, риторики и высшаго класса. Однимъ изъ лучшихъ учениковъ семинаріи былъ Никита Петровъ Соколовъ, села Крутца церкви Богоявленія Господня бывшаго пономаря сынъ «положенъ володимерской епархіи». Объ успѣхахъ его замѣчено въ семинарскихъ вѣдомостяхъ: «обучается весьма благонадежно, поеврейски похвально, понѣмецки преизрядно, пофранцузски очень благоуспѣшно».

Но Соколовъ перешелъ уже въ богословскій классъ, и потому не могъ попасть въ число счастливцевъ, для которыхъ такъ неожиданно открывалось ученое поприще. Чтобы получить желаемое право, Соколовъ вмѣстѣ съ товарищемъ своимъ Мошковымъ подали архимандриту Платону такое прошеніе: «Присланнымъ сего декабря 7 дня отъ вашего высокопреподобія указомъ повелѣно изъ нашей семинаріи выбрать десять человѣкъ, для посылки въ с.-петербургскую академію наукъ, изъ философіи, риторики и высшаго класса, а о богословіи ученикахъ въ ономъ указѣ не упомянуто. Почему мы, оставаясь безнадежны, съ дозволенія отца ректора, дерзаемъ ваше высокопреподобіе особливо утруждать въ томъ, чтобъ и насъ съ прочими высокимъ вашимъ повелѣніемъ приказано было въ вышепомянутую академію отправить, ибо мы *ревностное имѣемъ желаніе совершеннѣйшіе въ наукахъ оказать успѣхи*. И о семъ ваше высокопреподобіе, какъ милостивѣйшаго нашего отца и благодѣтеля, всенижайше просимъ насъ онаго *благополучія* удостоить и на сіе наше прошеніе милостивѣйшее учинить благоразсмотрѣніе».

Ректоръ семинаріи игуменъ Иларіонъ и префектъ Михаилъ Ильинскій съ своей стороны ходатайствовали о просителяхъ, такъ какъ они «добрыхъ нравовъ и поведеній и во ученіи весьма бла-

гоуспѣшны, а притомъ Соколовъ и Мошковъ въ богословіи промованы недавно и имѣются въ подушномъ окладѣ». Понимая и цѣня стремленіе къ образованію, Платонъ охотно согласился на просьбу своихъ питомцевъ, и дозволилъ имъ отправиться въ Петербургъ для поступленія въ академическій университетъ[112]).

II.

Поступивъ въ академическій университетъ, Соколовъ не могъ оставаться безвыѣздно въ Петербургѣ и посѣщать университетскіе курсы. Но за то ему открывалось другое и обширное поприще для пріобрѣтенія знаній подъ руководствомъ ученаго, котораго по всей справедливости можно бы назвать первымъ факультетомъ естественныхъ наукъ въ Россіи, подобно тому какъ Ломоносова называютъ первымъ русскимъ университетомъ. Мы говоримъ о знаменитомъ натуралистѣ Палласѣ. Отправляясь въ физическую экспедицію, имѣвшую цѣлію изслѣдованіе и описаніе Россіи преимущественно въ естественно-историческомъ отношеніи, Палласъ взялъ съ собою студента Соколова, и нашелъ въ немъ нетолько внимательнаго ученика, но достойнаго и даровитаго сотрудника. Въ своемъ мѣстѣ мы скажемъ о трудахъ и заслугахъ Соколова, какъ спутника и сотрудника Палласа, оцѣненнаго и самимъ Палласомъ и другими европейскими учеными. Теперь же приведемъ собственное, безусловно правдивое свидѣтельство Соколова, заключающее въ себѣ точныя данныя для его біографіи. Въ прошеніи, поданномъ въ академическую коммиссію, въ 1774 году, Соколовъ говоритъ:

«По причинѣ слабаго моего здоровья находя себя болѣе продолжать науки не въ состояніи, смѣю чрезъ сіе учрежденную при императорской академіи наукъ коммиссію просить о уволеніи меня въ другое, гдѣ себѣ по способности найти могу, мѣсто. А дабы при томъ какъ за долголѣтнее мое упражненіе въ разныхъ наукахъ, такъ и за особливые труды мои, въ бытность при экспедиціи г. профессора Палласа оказанные, не лишенъ былъ мило-

рiи воспитанниковъ добраго, незазорнаго поведенiя и разумѣющихъ латинскiй языкъ. Св. синодъ прибавилъ къ этому, чтобы поступленiе въ академiю предоставлено было свободной волѣ воспитанниковъ, ихъ самохотному желанiю. Тогдашнiй начальникъ семинарiи, одинъ изъ замѣчательнѣйшихъ русскихъ людей восьмнадцатаго столѣтiя, архимандритъ троицкой лавры Платонъ велѣлъ произвести выборъ изъ трехъ школъ: философiи, риторики и высшаго класса. Однимъ изъ лучшихъ учениковъ семинарiи былъ Никита Петровъ Соколовъ, села Крутца церкви Богоявленiя Господня бывшаго пономаря сынъ «положенъ володимерской епархiи». Объ успѣхахъ его замѣчено въ семинарскихъ вѣдомостяхъ: «обучается весьма благонадежно, поеврейски похвально, понѣмецки презрядно, пофранцузски очень благоуспѣшно».

Но Соколовъ перешелъ уже въ богословскiй классъ, и потому не могъ попасть въ число счастливцевъ, для которыхъ такъ неожиданно открывалось ученое поприще. Чтобы получить желаемое право, Соколовъ вмѣстѣ съ товарищемъ своимъ Мошковымъ подали архимандриту Платону такое прошенiе: «Присланнымъ сего декабря 7 дня отъ вашего высокопреподобiя указомъ повелѣно изъ нашей семинарiи выбрать десять человѣкъ, для посылки въ с.-петербургскую академiю наукъ, изъ философiи, риторики и высшаго класса, а о богословiи ученикахъ въ ономъ указѣ не упомянуто. Почему мы, оставаясь безнадежны, съ дозволенiя отца ректора, дерзаемъ ваше высокопреподобiе особливо утруждать въ томъ, чтобъ и насъ съ прочими высокимъ вашимъ повелѣнiемъ приказано было въ вышепомянутую академiю отправить, ибо мы *ревностное имѣемъ желанiе совершеннѣйшiе въ наукахъ оказать успѣхи*. И о семъ ваше высокопреподобiе, какъ милостивѣйшаго нашего отца и благодѣтеля, всенижайше просимъ насъ онаго *благополучiя* удостоить и на сiе наше прошенiе милостивѣйшее учинить благоразсмотрѣнiе».

Ректоръ семинарiи игуменъ Иларiонъ и префектъ Михаилъ Ильинскiй съ своей стороны ходатайствовали о просителяхъ, такъ какъ они «добрыхъ нравовъ и поведенiй и во ученiи весьма бла-

гоуспѣшны, а притомъ Соколовъ и Мошковъ въ богословіи промованы недавно и имѣются въ подушномъ окладѣ». Понимая и цѣня стремленіе къ образованію, Платонъ охотно согласился на просьбу своихъ питомцевъ, и дозволилъ имъ отправиться въ Петербургъ для поступленія въ академическій университетъ[112]).

II.

Поступивъ въ академическій университетъ, Соколовъ не могъ оставаться безвыѣздно въ Петербургѣ и посѣщать университетскіе курсы. Но за то ему открывалось другое и обширное поприще для пріобрѣтенія знаній подъ руководствомъ ученаго, котораго по всей справедливости можно бы назвать первымъ факультетомъ естественныхъ наукъ въ Россіи, подобно тому какъ Ломоносова называютъ первымъ русскимъ университетомъ. Мы говоримъ о знаменитомъ натуралистѣ Палласѣ. Отправляясь въ физическую экспедицію, имѣвшую цѣлію изслѣдованіе и описаніе Россіи преимущественно въ естественно-историческомъ отношеніи, Палласъ взялъ съ собою студента Соколова, и нашелъ въ немъ нетолько внимательнаго ученика, но достойнаго и даровитаго сотрудника. Въ своемъ мѣстѣ мы скажемъ о трудахъ и заслугахъ Соколова, какъ спутника и сотрудника Палласа, оцѣненнаго и самимъ Палласомъ и другими европейскими учеными. Теперь же приведемъ собственное, безусловно правдивое свидѣтельство Соколова, заключающее въ себѣ точныя данныя для его біографіи. Въ прошеніи, поданномъ въ академическую коммиссію, въ 1774 году, Соколовъ говоритъ:

«По причинѣ слабаго моего здоровья находя себя болѣе продолжать науки не въ состояніи, смѣю чрезъ сіе учрежденную при императорской академіи наукъ коммиссію просить о уволеніи меня въ другое, гдѣ себѣ по способности найти могу, мѣсто. А дабы при томъ какъ за долголѣтнее мое упражненіе въ разныхъ наукахъ, такъ и за особливые труды мои, въ бытность при экспедиціи г. профессора Палласа оказанные, не лишенъ былъ мило-

сти академіи и пристойнаго награжденія, имѣю учрежденной при императорской академіи наукъ коммиссіи покорнѣйше симъ донести, что я въ бытность мою еще въ святотроицкой семинаріи не считая нижнихъ классовъ и поэзіи, чрезъ цѣлые шесть годовъ обучался высшимъ наукамъ; а именно россійскому и латинскому краснорѣчію три года, философіи и теоретической физикѣ два года, и годъ откровенной ѳеологіи, и объ успѣхѣ показанномъ въ оныхъ получилъ особливую себѣ рекоммендацію: а по тому и между всѣми отправленными изъ того мѣста въ императорскую академію наукъ учениками, выключая одного сверстника моего Мошкова, былъ я какъ ученіемъ, такъ и лѣтами старшій. Съ 1768 года вступивъ я въ службу императорской академіи наукъ, опредѣленъ былъ въ экспедицію г. профессора Палласа, въ которой находился будучи въ беспрестанномъ безпокойствіи и разъѣздахъ чрезъ цѣлые шесть лѣтъ и восемь мѣсяцовъ, между чѣмъ положивъ знатные труды въ снисканіи знанія по исторіи натуральной, чрезъ особливыя упражненія получилъ хорошее теоретическое понятіе въ анатоміи и металлургіи. Что касалось до прочей должности моей, то имѣлъ я многократный случай императорской академіи наукъ доказать услуги мои и плоды особливаго моего рачепія, за что отъ оной сверхъ присылаемой мнѣ похвалы съ 1772 года предъ всѣми моими товарищами и жалованье было мое умножено до 200 рублей въ годъ. Ибо кромѣ прочихъ дѣлъ при экспедиціи во время шестигодишняго путешествія имѣлъ я шесть особливыхъ и дальныхъ посылокъ: а именно:

1) Первую изъ города Уфы вницъ по рѣкѣ Яику въ Гурьевъ городокъ, гдѣ какъ по морю, такъ и по обѣимъ сторонамъ рѣки Яика въ лежащія безводныя степи трудные имѣлъ разъѣзды.

2) Изъ города Челябинска по осени въ Башкиріи нѣсколько тысячъ верстъ для описанія соляныхъ озеръ.

3) Изъ того же города въ Уральскія горы для описанія сысканныхъ разныхъ шифовъ.

4) Съ Иртышской линіи вверхъ по рѣкѣ Иртышу до Усть-Каменогорской крѣпости, и оттуда въ верхъ по Кузнецкой линіи.

5) Изъ города Красноярска до города Селенгинска, и оттуда чрезъ Ашкинскую крѣпость по Китайской границѣ даже до Аргунскаго острога, и опять обратно по той же границѣ къ Селенгинску, гдѣ по причинѣ непроходимыхъ горъ имѣлъ чрезвычайныя трудности и опасности.

6) Изъ города Красноярска по зимнему пути къ рѣкѣ Волгѣ въ Царицынъ и оттуда по веснѣ чрезъ безводную степь въ Моздоцкую крѣпость, и обратно чрезъ Кизляръ и Астрахань въ Царицынъ. Сверхъ того съ пользою посыланъ былъ многократно и въ другія малыя посылки, о чемъ всемъ, какъ думаю, не безъизвѣстно императорской академіи наукъ.

Того ради чрезъ сіе учрежденную при императорской академіи наукъ коммиссію покорнѣйше прошу, дабы, принявъ во уваженіе лѣта ученія моего и труды при помянутой экспедиціи, при уволеніи меня отъ академіи наукъ благоволено было наградить рангомъ переводчика латинскаго и французскаго языковъ, изъ которыхъ въ первомъ я довольно искусился, а на второмъ также безъ дальняго затрудненія могу чинить переводы, и при томъ дать мнѣ аттестатъ съ прописаніемъ моихъ лѣтъ въ ученіи, наукъ, въ коихъ я труды полагалъ, и бытности въ отдаленныхъ сибирскихъ странахъ съ экспедиціею. Наконецъ прошу также покорнѣйше, дабы впредь для содержанія моего до происканія мѣста, по уволеніи, поелику не имѣю никого ни сродственниковъ, ни знакомыхъ, благоволено было выдать мнѣ хотя за треть жалованья»[113]).

Наставникъ Соколова Палласъ такъ отзывался о своемъ замѣчательномъ ученикѣ: «Сколько ни способенъ и надеженъ онъ къ наукамъ, со всѣмъ тѣмъ не въ состояніи я былъ уговорить его къ продолженію ученія и службы при академіи. Онъ взрощенъ въ троицкой лаврѣ, и одинъ изъ тѣхъ семинаристовъ, которые распоряженіемъ его сіятельства нашего шефа отданы въ

академію, и при физическихъ экспедиціяхъ служить согласились. Я объ немъ сказать долженъ, что онъ въ словесныхъ наукахъ, наипаче въ латинскомъ языкѣ, также и въ россійскомъ штилѣ, первѣйшій изъ всѣхъ прочихъ въ экспедицію выбранныхъ элевовъ. Во французскомъ языкѣ имѣетъ онъ также хорошое основаніе, а во время путешествія въ препорученныхъ ему описаніяхъ особливыхъ странъ отмѣнно отличался, которымъ онъ точныя и ясныя описанія учинилъ со всевозможною способностію. И такъ чрезъ то, также и ненарушимымъ исполненіемъ даванныхъ ему на разныхъ путешествіяхъ инструкцій, всегда себѣ заслуживалъ совершенное мое удовольствіе и ту похвалу, которую я ему часто при академіи отдавалъ».

III.

Совѣты и убѣжденія Палласа оказали свое вліяніе, и расположили Соколова остаться при академіи и предпринять ученое путешествіе заграницу. Подобно Палласу и другіе ученые отдавали полную справедливость успѣхамъ и дарованіямъ Соколова. Академикъ Гильденштедтъ неоднократно заявлялъ въ ученомъ собраніи объ успѣхахъ Соколова въ естественной исторіи, о его способностяхъ, трудолюбіи и стремленіи усовершенствовать себя въ естественныхъ наукахъ, и на этомъ основаніи предлагалъ послать его заграницу, въ какой-либо изъ голландскихъ университетовъ[114]). При обсужденіи въ ученомъ собраніи академіи вопроса о посылкѣ академическихъ студентовъ заграницу, Палласъ указывалъ преимущественно на геттингенскій университетъ; но когда Соколовъ, упорно отклонявшій отъ себя выборъ, изъявилъ готовность отправиться заграницу, то Палласъ призналъ полезнымъ предпочесть голландскіе университеты нѣмецкимъ. По мнѣнію Палласа, геттингенскій университетъ былъ бы непригоденъ для Соколова потому, что тамъ почти всѣ лекціи читаются понѣмецки, а Соколовъ не знаетъ нѣмецкаго языка. Въ голландскихъ же университетахъ языкомъ преподаванія былъ латинскій. Пал-

лась полагалъ, что въ лейденскомъ университетѣ Соколовъ долженъ заниматься естественною исторіею и преимущественно химіею подъ руководствомъ извѣстнаго ученаго, профессора Гауба.

И ученое собраніе академіи и академическая коммиссія согласились съ мнѣніемъ Палласа, что Соколовъ имѣетъ великую способность къ наукамъ и подастъ надежду сдѣлаться современемъ «надлежаще ученымъ» человѣкомъ, если будетъ посланъ заграницу для довершенія своего образованія. Вполнѣ раздѣляя надежды академиковъ, директоръ академіи графъ Орловъ приказалъ: студента Никиту Соколову «для продолженія начатаго въ натуральной исторіи ученія и для снисканія прочихъ къ тому потребныхъ наукъ» послать, по примѣру отправленнаго съ тою же цѣлью студента Озерецковскаго, въ лейденскій университетъ, какъ такое мѣсто, которое весьма счастливо избрано академикомъ Палласомъ. На содержаніе и плату за лекціи выдавалось русскимъ студентамъ заграницею по 315 рублей, а Соколову «вразсужденіи отличнаго его поведенія и бо̀льшихъ предъ прочими своими товарищами въ наукѣ успѣховъ» назначено по 350 рублей въ годъ.

Въ ноябрѣ 1774 года Соколовъ прибылъ въ Лейденъ, испытавъ всѣ невзгоды необычайно долгаго морскаго плаванія, затрудняемаго непогодою и противными вѣтрами. Въ лейденскомъ университетѣ онъ посѣщалъ лекціи по химіи, по физикѣ, по всѣмъ частямъ естественной исторіи, по анатоміи и физіологіи. Пробывши около года въ Лейденѣ, Соколовъ просилъ академію дозволить ему продолжать образованіе въ другомъ какомъ-либо иностранномъ университетѣ и преимущественно въ страсбургскомъ. Доказывая неудобства дальнѣйшаго пребыванія въ Лейденѣ, Соколовъ ссылался на крайне неблагопріятныя мѣстныя условія, каковы: сырой, вредный для здоровья климатъ; гнилая, затопленная почва, не дающая средствъ заниматься какъ слѣдуетъ собираніемъ и изученіемъ естественныхъ произведеній, и т. п. Одною изъ важнѣйшихъ невыгодъ считалъ онъ также рѣшитель-

ную невозможность выучиться въ Лейденѣ нѣмецкому языку Академическая коммиссія признала доводы Соколова основательными, и разрѣшила ему переселиться изъ Лейдена въ Страсбургъ.

Въ страсбургскомъ университетѣ Соколовъ избралъ на первый годъ химію, естественную исторію, анатомію и физіологію. Въ слѣдующіе года онъ посѣщалъ лекціи химіи, читанныя де-Ганомъ. преемникомъ Гаубія, и прослушалъ курсы, и притомъ по два года каждый, по тѣмъ предметамъ, которыми занимался онъ и въ Лейденѣ. Вмѣстѣ съ тѣмъ онъ посѣщалъ и лекціи по медицинѣ, сознавая какъ безотносительную важность этой науки, такъ и прямую связь ея съ химіею. Главнѣйшими предметами занятій были для него химія и минералогія. Для болѣе полнаго изученія избранной спеціальности онъ составилъ себѣ небольшую химическую лабораторію, въ которой производилъ различные опыты и провѣрялъ на практикѣ то, что вычитывалъ изъ сочиненій извѣстнѣйшихъ ученыхъ.

Желая расширить по возможности кругъ своихъ познаній и наблюденій, Соколовъ предпринималъ экскурсіи преимущественно въ мѣстности, изобилующія минералами и замѣчательныя по отношенію къ горному дѣлу, и при этомъ имѣлъ въ виду сравненіе ихъ съ однородными предметами, видѣнными имъ во время путешествія по Сибири. Производя научныя разысканія, Соколовъ обозрѣвалъ рудники, стеклянные заводы, разныя фабрики и мануфактуры, не забывая также и памятниковъ древности. Нѣкоторыми изъ своихъ путевыхъ пріобрѣтеній онъ дѣлился и съ академіею наукъ, высылая ихъ для академическихъ учрежденій, и т. п.[115]).

Въ сентябрѣ 1780 года Соколовъ возвратился изъ заграницы съ богатымъ запасомъ свѣдѣній и научныхъ наблюденій. Однимъ изъ доказательствъ той пользы, которую принесло ему шестилѣтнее пребываніе заграницею, должна была послужить диссертація, представленная имъ въ акаде-

мію и вполнѣ и единодушно одобренная членами ученой конференціи.

IV.

Ни трудолюбіе, ни успѣхи, ни общее сочувствіе ученыхъ не спасло Соколова отъ преслѣдованій и недоброжелательства. Директоръ академіи наукъ Домашневъ, памятный въ ея исторіи безпрестанными столкновеніями съ академиками, игралъ не маловажную роль и въ судьбѣ нашего ученаго. Домашневъ заявилъ конференціи, что, будучи личнымъ свидѣтелемъ непорядочнаго образа жизни Соколова, не считаетъ его достойнымъ избранія въ адъюнкты академіи. Это заявленіе и вообще поступки тормозившаго дѣло директора глубоко оскорбляли даровитаго и уже не молодаго студента-доктора, и онъ рѣшился прибѣгнуть къ императрицѣ съ просьбою слѣдующаго содержанія:

Всепресвѣтлѣйшая Державнѣйшая Императрица,

Всемилостивѣйшая Государыня!

Терпя безвинно великія утѣсненія, и не находя другихъ средствъ къ избавленію себя отъ оныхъ, къ Высочайшей Вашего Императорскаго Величества особѣ прибѣгнуть и Высокомонаршаго Вашего покровительства просить принялъ смѣлость. Благодѣтельная Вашего Императорскаго Величества къ наукамъ свободнымъ и упражняющимся въ нихъ склонность подаетъ мнѣ надежду, что прошеніе мое милостиво принять удостоите.

1768 года во время отправляемыхъ изъ академіи наукъ, въ силу имяннаго Вашего Императорскаго Величества повелѣнія, въ разныя мѣста имперіи Вашего Величества физическихъ экспедицій взятъ я былъ въ санктпетербургскую академію наукъ изъ троицкой сергіевой лавры, обучившійся уже совер-

шенно тамъ латинскому языку, риторикѣ, философіи, богословіи и проч., и употребленъ былъ отъ академіи наукъ въ сибирскую экспедицію подъ командою господина профессора Палласа студентомъ; съ которымъ странствовалъ шесть лѣтъ, употребляемъ былъ часто въ самыя труднѣйшія и отдаленнѣйшія посылки, и во все то время исполнялъ мою должность съ лутчими успѣхами, о коихъ многократно свидѣтельствуетъ изданное въ свѣтъ онаго господина профессора Палласа по Сибири путешествіе, россійская также библіоѳика господина Бакмейстера и гетингскія ученыя газеты 1775 года.

1774 года, по возвратѣ моемъ изъ Сибири, за понесенные мною во время шестигодичнаго онаго путешествія труды и оказанные особенные успѣхи, отъ бывшаго тогда академіи наукъ директора его сіятельства графа Володиміра Григорьевича Орлова, вмѣсто награжденія, посланъ былъ на коштѣ академіи наукъ и съ отмѣнитымъ предъ прочими моими товарищами жалованьемъ, въ чужестранные университеты для достиженія большаго въ наукахъ совершенства на тотъ конецъ, чтобъ послѣ происходить мнѣ при академіи по симъ наукамъ. Находясь въ разныхъ чужестранныхъ университетахъ еще семь годовъ, имѣлъ довольно времени обучиться не только отъ академіи предписаннымъ наукамъ, но сверхъ того и медицинѣ по собственной моей къ ней склонности, и по оной отъ стразбургскаго университета произведенъ былъ въ доктора со всѣми къ сему титулу принадлежащими привилегіями.

Прошлаго 1780 года въ мѣсяцѣ сентябрѣ возвратясь изъ чужестранныхъ государствъ, по долгу моему явился во первыхъ въ академію наукъ, и въ доказательство учиненныхъ мною къ наукамъ успѣховъ знанія подалъ оной диссертацію о перемѣнѣ металловъ въ огнѣ посредствомъ сѣры, которая обще отъ ученаго академическаго собранія была апробована, и съ особливою рекомендацією о томъ его превосходительству господину академіи наукъ директору Сергѣю Гераспмовичу Домашневу было репортовано. Но онъ, господинъ директоръ Домашневъ, не

уваживъ ни собранія ученаго рекомендацію, ни моего достоинства, оставилъ все сіе безъ отвѣта и безъ всякаго мнѣ удовольствія, а вмѣсто того началъ мнѣ дѣлать непристойныя утѣсненія и напасти, о чемъ всеподданнѣйше мою прозьбу приношу.

Отдавъ первый мой долгъ академіи наукъ, потомъ за должное себѣ почелъ явиться въ государственную медицинскую коллегію, и желая по медической наукѣ также обществу быть полезнымъ, прошлаго апрѣля сего 1781 года на имя Вашего Императорскаго Величества внесъ въ оную государственную медицинскую коллегію челобитну, которою всеподданнѣйше Ваше Императорское Величество просилъ, дабы благоволено было меня, нижайшаго, допустить на докторскій экзаменъ, и по апробаціи моего знанія въ медицинѣ позволено было мнѣ производить вольно медическую практику по примѣру моего товарища, академіи наукъ адъюнкта и доктора медицины Озерецковскаго, который оное отъ коллегіи позволеніе получилъ, на что государственная медицинская коллегія и обѣщала сдѣлать пристойное по моему челобитью удовольствіе. Но господинъ академіи наукъ директоръ Домашневъ, который свое согласіе прежде мнѣ на то далъ, неизвѣстно по какой причинѣ вскорѣ потомъ внесъ въ государственную медицинскую коллегію именемъ академіи письмо (хотя академія и свѣдѣнія о томъ никакого не имѣла), которымъ оную коллегію просилъ, дабы академическихъ элевовъ до медической практики никоимъ образомъ не допускать, полагая за причину, яко бы оная практика можетъ имъ въ должности ихъ препятствовать. Но 1-е. Какъ при посылкѣ меня за море запрещенія учиться медицинѣ отъ академіи наукъ никакого мнѣ не было, то и положенные мои въ сей наукѣ труды, пріобрѣтенное въ ней знаніе и полученное мое достоинство стараться уничтожить есть то же, что хотѣть меня здѣлать безполезнымъ обществу, тѣмъ наипаче, что по персональному его, господина Домашнева, ко мнѣ неблаговоленію ни къ какой еще по сіе время при академіи наукъ по моему знанію должности неопредѣленъ. 2-е) Извѣстно ему,

господину директору Домашневу, что какъ вышепомянутый мой товарищъ Г. Озерецковскій, такъ и другіе господа академики нетолько безвредно для академіи, но и съ великою ея пользою медическую производятъ практику, слѣдственно и причины основательной, кромѣ партикулярнаго недоброжелательства, писать ему, господину директору Домашневу, противъ меня не было. Государственная медицинская коллегія представленіе господина Домашнева приняла въ уваженіе единственно для того, что писалъ онъ именемъ академіи.

Потомъ онъ, господинъ директоръ Домашневъ, ободренъ будучи успѣхомъ своего представленія, у себя при академіи наукъ приказъ далъ, чтобъ во всѣхъ книгахъ и спискахъ академическихъ титулъ мой доктора, заслуженный трудами и данный мнѣ публично отъ иностраннаго королевскаго университета, уничтожить, а писать меня повелѣлъ вездѣ просто академическимъ элевомъ.

Учредивъ такимъ образомъ обо мнѣ при академіи, прошлаго майя 8-го числа сего 1781 года приказалъ секретно экзекутору взять меня въ коммиссію академіи наукъ подъ арестъ, и содержалъ подъ онымъ шесть дней, не объявляя мнѣ вины и причины; въ чемъ свидѣтельствовать могутъ и господа присутствующіе академіи наукъ члены, у коихъ помощи и защиты тогда искать мнѣ было должно, и кои съ своей стороны безвиннымъ меня объявили.

Немогши болѣе сносить я столь неправедныхъ и насильственныхъ обидъ господина моего директора Домашнева, того жъ майя 10 дня прошеніе внесъ въ коммиссію академіи наукъ, и другихъ чрезъ двѣ недѣли послѣ его самого, господина Домашнева, просилъ, чтобъ уволить меня отъ академической службы на всегда, прописывая причину, понеже я по сіе время, находясь уже девять мѣсяцовъ по возвратѣ моемъ изъ за моря, никакой еще при академіи наукъ точной и пристойной мнѣ должности не имѣю, и потому только время мое и жалованье при оной трачу напрасно. Но онъ, господинъ директоръ Домашневъ, на оба сіи мои

прошеніи никакимъ меня рѣшеніемъ и отвѣтомъ не удостоилъ, и уволенія не далъ; вмѣсто жъ того, отправляясь нынѣ въ началѣ мѣсяца іюня въ Москву, предложеніе обо мнѣ въ коммиссію академіи наукъ прислалъ, коимъ приказалъ, чтобъ во время отсутствія его производить мнѣ противъ прежняго, которое я получалъ уже цѣлые восемь годовъ, половинное только жалованье, а вмѣсто настоящей мнѣ должности велѣлъ дать переводить для академіи одну химическую книгу, которая прежде взята была отъ общества, для переводовъ учрежденнаго, однимъ академіи наукъ адъюнктомъ, и на семъ основаніи при академіи наукъ теперь нахожусь. Имѣя себѣ отъ рожденія тридцать восемь лѣтъ, все сіе прошедшее время употребилъ единственно въ наукахъ, и упражнявшійся въ нихъ не только дома, но и странствовавши для оныхъ въ разныя отдаленныя мѣста, пріобрѣлъ себѣ знаніе, которое какъ отъ чужестранныхъ университетовъ, такъ и отъ здѣшней санктпетербургской академіи наукъ было апробовано. Нынѣ часто упоминаемый господинъ академіи наукъ директоръ Сергѣй Герасимовичъ Домашневъ неблаговоленіемъ своимъ довелъ меня до такой крайности, что не имѣя себѣ ни жалованья, чѣмъ бы пристойно себя содержать могъ, ни мѣста, откуда бъ оное получать, ни средствъ, коими бы знанія мои въ пользу себѣ и другимъ употреблять могъ, а вмѣсто воздаянія за всѣ мои труды и успѣхи терплю только невинное притѣсненіе отъ господина моего директора.

Для того, падши ко священнымъ стопамъ Вашего Императорскаго Величества, всеподданнѣйше прошу, дабы высочайшимъ Вашего Императорскаго Величества указомъ повелѣно было: 1-е) Запрещеніе его, господина Домашнева, о недопущеніи меня до докторскаго экзамена уничтожить и медическую практику производить мнѣ позволить, если по экзаменѣ достоинъ явлюся. 2-е) Ему, господину директору Домашневу, или опредѣлить меня, всеподданнѣйшаго Вашего Императорскаго Величества раба, къ надлежащей по знанію моему при академіи должности или вовсе отъ службы академіи уволить. 3-е) Нанесенное мнѣ безвинно имъ,

господиномъ директоромъ Домашневымъ, безчестіе загладить и возвратить мнѣ честь мою.

Государыня Всемилостивѣйшая,

Вашего Императорскаго Величества

всеподданнѣйшій рабъ

Докторъ Никита Соколовъ.

Чуткая въ распознаваніи правды и кривды въ дѣлахъ человѣческихъ, Екатерина приняла подъ свою защиту Соколова, и повелѣла дать знать академіи наукъ о непрепятствіи Соколову просить экзамена въ медицинской коллегіи и «отправлять медическую практику», если медицинская коллегія найдетъ его знающимъ свое дѣло врачемъ. «Буде же онъ болѣе при академіи быть не желаетъ, ея величество повелѣваетъ его отпустить, и по знанію и способности, сходно собственному его желанію, опредѣлить на докторское мѣсто въ здѣшнемъ губернскомъ статѣ или иномъ департаментѣ, гдѣ есть ваканція. Причемъ угодно ея величеству, чтобъ примѣтить академіи, что ея величество не пріемлетъ за благо подобное принужденіе человѣку, каковое описано въ просьбѣ Соколова»[116]).

Ученое собраніе академіи, выслушавъ волю императрицы, постановило требовать отъ академической коммиссіи, чтобы она довела до свѣдѣнія правительствующаго сената, что ученое собраніе не принимало ни малѣйшаго участія въ тѣхъ дѣйствіяхъ и распоряженіяхъ, на которыя приносилъ жалобу Соколовъ, и что все, находящееся въ академическихъ протоколахъ и клонящееся къ обвиненію Соколова, внесено туда единственно по приказанію директора, несчитавшаго нужнымъ узнать мнѣніе и получить согласіе академиковъ[117]).

Несмотря на то, что Соколову открывался доступъ къ занятіямъ и должностямъ, къ которымъ онъ долго и усердно готовился, лучшіе дни для него были еще впереди. Они наступили съ назначеніемъ Дашковой директоромъ академіи наукъ. Съ пол-

нѣйшимъ довѣріемъ относясь къ сужденіямъ и отзывамъ представителей науки, цѣнившихъ Соколова и желавшихъ имѣть его своимъ сочленомъ, Дашкова назначила его адъюнктомъ по каѳедрѣ химіи, и такимъ образомъ признала за нимъ право, которое такъ упорно и такъ несправедливо у него оспаривали.

Въ мартѣ 1783 года Соколовъ назначенъ адъюнктомъ академіи, а въ сентябрѣ 1787 года онъ возведенъ въ ординарные академики по предложенію Дашковой и по единогласному выбору членовъ ученой конференціи [118]).

Соколову не суждено было долго оставаться въ академической средѣ. Прошло не болѣе пяти лѣтъ со времени выбора его въ ординарные академики, и онъ принужденъ былъ просить увольненія изъ академіи вслѣдствіе упадка силъ и крайняго разстройства здоровья. Онъ писалъ въ ученое собраніе: «Просилъ я устно господина академіи наукъ директора и кавалера княгиню Катерину Романовну Дашкову, дабы благоволено было, снявъ отъ меня химическую лабораторію, другому кому нибудь изъ господъ академиковъ отдать подъ вѣдѣніе, и ея сіятельство, соизволивъ на сіе мое прошеніе, изволила устно къ тому назначить господина адъюнкта химіи Захарова. Того ради чрезъ сіе увѣдомляя о томъ ученое собраніе, всепокорнѣйше прошу, дабы благоволено было господину адъюнкту Захарову наложить, снять отъ меня подъ его впредь вѣдѣніе химическую лабораторію, которую я между тѣмъ къ сдачѣ приготовлять имѣю» [119]).

Сдавши лабораторію, Соколовъ заявилъ ученому собранію, что, по причинѣ тяжкихъ и продолжительныхъ болѣзней въ груди, онъ не въ состояніи болѣе исполнять должность химика при академіи, и просилъ уволить его какъ отъ этой должности, такъ и отъ службы вообще.

Въ собраніи конференціи 4 октября 1792 года было постановлено: считать Соколова, согласно его прошенію и опредѣленію канцеляріи академіи наукъ отъ 30 сентября того же года, выбывшимъ изъ числа дѣйствительныхъ членовъ академіи и включить

его въ списокъ академиковъ-экстерновъ или почетныхъ членовъ академіи [120]).

Находясь въ академической средѣ, Соколовъ трудился для науки, и вносилъ въ ученое собраніе свои мемуары, которые и помѣщались въ различныхъ изданіяхъ академіи. Учено-литературные труды, къ обозрѣнію которыхъ мы теперь переходимъ, и составляютъ главное содержаніе его академической дѣятельности.

V.

Первымъ и превосходнымъ вкладомъ Соколова въ нашу научную литературу были его путевыя записки, извѣстныя намъ по весьма подробнымъ извлеченіямъ, сдѣланнымъ изъ нихъ академикомъ Палласомъ. Нѣтъ надобности распространяться о томъ, что признано всѣмъ ученымъ міромъ, именно о высокомъ значеніи путешествія Палласа по Россіи. Много жертвъ долженъ былъ принести ученый путешественникъ, но онѣ принесены имъ во имя науки, и въ этомъ заключалось для него то высокое наслажденіе, которое доступно только людямъ избраннымъ. Глубокою правдою дышатъ слова его: «блаженство видѣть натуру въ самомъ ея бытіи, гдѣ человѣкъ весьма мало отъ нея отшибся, и ей учиться служило мнѣ за утраченную при томъ юность и здоровье изряднѣйшимъ награжденіемъ, котораго отъ меня никакая зависть не отыметъ». И въ этомъ подвигѣ, совершенномъ во имя науки, принималъ непосредственное и дѣятельное участіе спутникъ и ученикъ Палласа Соколовъ. Многія страницы въ описаніи путешествія Палласа принадлежатъ, по указанію самого Палласа, Соколову. Мы уже видѣли, сколько разъ онъ предпринималъ научныя обозрѣнія различныхъ мѣстностей, а свидѣтельство такого ученаго, какъ Палласъ, всего лучше доказываетъ, съ какимъ несомнѣннымъ успѣхомъ исполнялъ Соколовъ всѣ возлагавшіяся на него ученыя порученія. Соколовъ вносилъ въ свои путевыя записки все, возбуждавшее его вниманіе и пытливость; сообщалъ свѣдѣнія о свойствахъ почвы, о рѣкахъ и озерахъ, о рѣд-

кихъ и замѣчательныхъ животныхъ, и т. п. Извѣстія и наблюденія Соколова Палласъ признавалъ и новыми и существенно важными въ научномъ отношеніи. «Многія есть причины — говоритъ Палласъ о Соколовѣ — благодарить сего прилежнаго студента за его труды. Пробывъ долгое время въ тѣхъ странахъ (т. е. въ окрестностяхъ нижняго Яика и Хвалынскаго моря), имѣлъ онъ случай примѣтить многихъ звѣрей, птицъ, насѣкомыхъ и произрастеній, какихъ мнѣ во время моея поѣздки учинить не удалося. Сей, похвалы за тщаніе свое достойный, студентъ предъявилъ мнѣ шесть родовъ маленькихъ четвероногихъ звѣрковъ, которые доселѣ писателямъ оставались неизвѣстными. Изъ птицъ Хвалынскаго моря и южной степи привезъ онъ множество такихъ, кои красотою и рѣдкостію своею достопамятны и въ естествознаніи еще новы». Палласъ приводитъ длинный рядъ животныхъ и растеній, собранныхъ Соколовымъ, какъ напримѣръ:

большіе черные степные жаворонки — alauda tatarica.
персидскій стрижъ — merops persica.
малорослый морской воронъ — pelecanus pigmeus.
черноголовый хохотунъ великанъ — larus ichthyactus.
кузнечикъ короткорогій, скривленный, соленоводный, свистунъ — gryllus brevicornis, carinatus, salinus, tibialis.
бѣлая безкрылица — mutilla albeola.
бѣлоцвѣтный попутникъ — plantago albicans.
каспійская бѣлая лилія — crinum caspicum.
луковковое птичье гнѣздо — ornithogalum bulbiferum.
приморская сосенка — asparagus maritimus.
крошечный сонникъ — hyosciamus pusillus.
восточная румяница — onosma orientalis.
сибирская мокрица — cucubalus sibiricus.
серпоносный лютикъ — ranunculus falcatus.
устелиполе — ceratocarpus.
выемчатый левкой — cheiranthus sinuatus.
двучашечные близнецы — biscutilla didyma, и весьма мног. друг.

Паллассъ поручилъ Соколову обстоятельно описать рыбную ловлю въ Хвалынскомъ морѣ, которая для Россіи также важна, какъ для другихъ государствъ ловля сельдей, китовъ и проч., и затѣмъ осмотрѣть и описать лежащія къ востоку отъ Гурьева соленыя озера. Описанія Соколова отличаются и точностью и подробностью, какъ можно судить по слѣдующему отрывку, имѣющему интересъ и по отношенію къ народному языку: «Всѣ *ватаги* производятъ рыболовство одинакимъ образомъ и одинакими жъ снастьми, отъ рыболововъ *порядками* называемыми, а зимою, нѣсколько отмѣняя, вмѣсто *порядковъ* употребляютъ *кусовую снасть*. Снасти сіи дѣлаются изъ посредственной толщины, семидесяти двухъ аршинъ длиною, канатовъ, къ коимъ привязываются по сту двадцати пяти полуторасаженныхъ веревокъ съ большимъ крючьемъ такъ какъ на удкѣ: таковый стодвадцатипятисаженный канатъ называется *гнѣздо*. Веревки съ удками привязываются къ главному или начальному канату, по полуаршину разстояніемъ одна отъ другой, оставляя на каждомъ концѣ главнаго каната по полуторы сажени свободно; и тамъ сіи концы именуютъ *прюхи*. Ими связываютъ гнѣзда; а тридцать таковыхъ прюхами связанныхъ гнѣздъ составляютъ *снасть*, обыкновенно нѣсколько сотъ саженъ въ длину имѣющую. Между двумя гнѣздами привѣшиваютъ нѣсколько фунтовъ тяжелый камень, а къ оному небольшая лодочка изъ осоки, плавающая на *оттуть* (веревка двусаженная); на обоихъ же концахъ снасти деревянные *якори* или *кошки*, изъ расколотыхъ пней сдѣланные, которыхъ на одномъ краю вмѣсто якорнаго рукава длинная вѣтвь, а на другомъ двойной поперечный брусъ, равно какъ и на якоряхъ, утвержденъ. На расколотый пень накладываютъ кирпичины, чтобы прибавить кошкѣ тяжести; а чтобъ все было вмѣстѣ нераздѣльно, обвязываютъ его рогожами и веревками... Распростертыя снасти осматриваются ежедневно дважды съ осторожностію вдоль по гнѣздамъ, и собирается запѣпившаяся рыба въ судно. А дабы изловленная рыба отъ солнечнаго зноя не испортилась, привязавъ рыбу на веревку подъ жабры, пущаютъ опять

въ воду, и такъ привлекаютъ живую къ берегу: рыболовы называютъ сіе *сажать рыбу на куканъ*», и т. д.

Обыкновенно въ тѣхъ случаяхъ, когда Палласъ не могъ по какой-либо причинѣ посѣтить той или другой замѣчательной мѣстности, онъ посылалъ туда Соколова. Я поручилъ — говоритъ Палласъ — студенту Соколову, «о коего прилежаніи и исправности въ описаніи имѣю довольные опыты», объѣхать многочисленныя солепыя, горькія и другія достопамятныя озера, которыми усѣяна вся степь, между Міясомъ, Уемъ и Тоболью, и т. д.

Палласъ неоднократно упоминаетъ объ опасностяхъ и лишеніяхъ, которымъ подвергался Соколовъ, пробираясь по неприступнымъ крутизнамъ и обрывамъ, терпя голодъ и жажду, и отыскивая, какъ якорь спасенія, слѣдовъ, проложенныхъ дикими звѣрями. Посланный къ горамъ студентъ Соколовъ — разсказываетъ Палласъ — воротился «изъ посылки, стоющей ему великаго труда. Принужденъ онъ былъ вдоль круто съ горы текущаго Тигеряка чрезъ черный, состоящій изъ лиственицы, сосняку и обросшій кустарниками лѣсъ продираться, гдѣ, какъ онъ, такъ и всѣ прочіе съ нимъ бывшіе все платье въ лоскутья передрали. Сперва трудно ему было продираться только сквозь лѣсъ; далѣе же выѣхалъ онъ въ весьма узкую долину, которая съ обѣихъ сторонъ была заключена превысокими каменными горами, и по оной проѣхалъ къ тому мѣсту, гдѣ двѣ рѣки, съ преужаснымъ шумомъ съ южнозападной и южновосточной сторонъ текущія, съ крутыхъ горъ стекаются и въ Тигерякѣ соединяются. Здѣсь дорога была толь крута, что онъ съ прочими, съ нимъ бывшими, принужденъ былъ идти пѣшкомъ и лошадей за поводъ за собою вверхъ вести. Но какъ скоро онъ на сей послѣдній и самый крутой утесъ съ превеликимъ трудомъ и опасностію взобрался, то нашелъ онъ на гору, на которой хотя и находились сопки и камни, и которая чѣмъ далѣе, тѣмъ выше становилась, дорогу чрезъ лѣсъ, стоящій на оной, весьма облегчили лежащія по оному многія тропинки, которыя дикіе звѣри проложили... Проѣхавъ по

голымъ и солеными удольями отдѣленнымъ холмамъ верстъ шестьдесятъ, нигдѣ не нашедъ свѣжей воды, прибылъ наконецъ нашъ путешественникъ въ низменную, множествомъ маленькихъ соленыхъ озеръ раскрашенную долину, въ которой едва малѣйшую лужицу, поменьше соли содержащую, сыскать могъ, дабы изъ оной въ нуждѣ по крайней мѣрѣ вмѣсто морской воды напиться можно»...

По описаніямъ Соколова Палласъ иногда исправлялъ невѣрности, вкравшіяся въ его собственное описаніе. Въ первой части путешествія моего — говоритъ Палласъ — сообщилъ я «весьма несовершенное и нѣсколько ошибочное описаніе о лежащихъ въ киргизской степи, восточно отъ устья Яика, соленыхъ озерахъ. Теперь пополняю оное обстоятельными извѣстіями изъ записокъ студента Соколова» и т. п. [121]).

Въ сношеніяхъ своихъ съ академіею наукъ Палласъ постоянно отзывается съ большею похвалою о своемъ спутникѣ. Студентъ Соколовъ — пишетъ Палласъ конференцъ-секретарю академику Эйлеру — «объѣхалъ всю монгольскую границу отъ Аргунскаго острога до Чикоя, и былъ на многихъ примѣчанія достойныхъ, превысокихъ и вѣчнымъ снѣгомъ покрытыхъ горахъ, гдѣ онъ собралъ отчасти рѣдкіе, а отчасти совсѣмъ новые кусты и растенія. Въ двухъ мѣстахъ нашелъ онъ теплые ключи, а въ одномъ хрусталь и слюду. И о всей ѣздѣ велъ исправную ежедневную записку». Въ донесеніи своемъ конференціи академіи наукъ Палласъ говоритъ: «Студентъ Соколовъ возвратился въ Селенгинскъ изъ своего многотруднаго пути по монгольскимъ границамъ и по самымъ высокимъ горнымъ хребтамъ. Его дѣла, несмотря на всѣ препятствія и опасности, имѣли желаемый успѣхъ, и я ожидаю чрезъ его получить сверхъ точнаго описанія тамошней границы довольное число рѣдкостей изъ царства звѣрей и растеній» и т. д. [122]).

Сочувственные отзывы о Соколовѣ, трудившемся подъ руководствомъ Палласа, встрѣчаются и въ иностранныхъ органахъ ученой литературы. Иностранные писатели, отдавая должную

справедливость заслугамъ Палласа, поминаютъ добрымъ словомъ и сопутствовавшаго ему русскаго студента [123]).

По возвращеніи изъ-за границы и по вступленіи въ академію наукъ Соколовъ вполнѣ отдался ученымъ занятіямъ, которымъ и оставался вѣренъ до конца своей труженической жизни. Ученолитературная дѣятельность академика Соколова выразилась преимущественно въ мемуарахъ по химіи, зоологіи, минералогіи и технологіи. Мемуары эти, писанные частію на русскомъ, частію на латинскомъ языкѣ, представляемы были авторомъ въ ученое собраніе академіи [124]).

Цѣлое столѣтіе протекло съ тѣхъ поръ, какъ Соколовъ началъ свои работы въ области естественныхъ наукъ. Это обстоятельство необходимо имѣть въ виду при сужденіи объ ученыхъ трудахъ нашего химика, достоинство которыхъ составляютъ: научные пріемы, удачный выборъ новаго и существеннаго въ наукѣ, точность въ производствѣ опытовъ и наблюденій и умѣнье оцѣнить какъ безотносительную важность предмета изслѣдованія, такъ и его примѣненіе къ жизни, къ ея нуждамъ и потребностямъ.

Въ изслѣдованіи о свойствахъ мышьяка Соколовъ критически разбираетъ мнѣнія, высказанныя извѣстнѣйшими учеными, и на основаніи строго провѣренныхъ фактовъ и произведенныхъ имъ самимъ опытовъ предлагаетъ свои собственные выводы и соображенія. Онъ утверждаетъ, что въ природѣ находится не только твердый, но и жидкій мышьякъ; что всѣ металлическіе кремни заключаютъ въ себѣ видъ мышьяка, и т. п.

Въ изслѣдованіи о дѣйствіи сѣры на металлы Соколовъ поднимаетъ вопросъ до того времени не тронутый въ наукѣ. Одни изъ ученыхъ — говоритъ онъ — считаютъ сѣру связующимъ началомъ металловъ, другіе видятъ въ ней начало растворяющее; немногіе наблюдали дѣйствіе сѣры, обнаруживающееся при плавкѣ металловъ, и никто не опредѣлилъ причины замѣчаемыхъ измѣненій и другихъ особенностей, производимыхъ дѣйствіемъ сѣры на металлы въ ихъ расплавленномъ состояніи. Желая из-

слѣдовать эти особенности, Соколовъ дѣлалъ различные химическіе опыты, посредствомъ которыхъ дошелъ до опредѣленія взаимодѣйствія металловъ и сѣры, а равно и вліянія, производимаго такъ называемымъ твердымъ воздухомъ (aer fixus) на кристаллизацію сѣры и другія явленія, раскрывающія свойства металлическаго и сѣрнистаго начала.

Причину, почему написана Соколовымъ статья о пользѣ и употребленіи можжевельника, самъ авторъ объясняетъ такимъ образомъ: «Можжевеловое деревцо, котораго я свойства и дѣйствія врачебныя описывать предпринимаю, во всѣхъ почти какъ сѣверныхъ, такъ и южныхъ областяхъ россійской имперіи родится обильно, и всякому довольно знакомо. Но превосходнаго сего растенія, изъ котораго многія и весьма важныя составляемы быть могутъ домашнія лѣкарства, употребленіе совсѣмъ почти жителямъ неизвѣстно: для того сообщаю здѣсь любопытной публикѣ обстоятельное объ ономъ свѣдѣніе». Говоря о пользѣ, которую можно извлечь изъ употребленія можжевельника, Соколовъ замѣчаетъ: «Если помянутое дерево изрублено будетъ щепками или нарѣзано стружками, и положится на горячіе уголья, то даетъ несравненно противъ листьевъ какъ запахомъ лучшій и пріятнѣйшій, такъ и здравію полезнѣйшій дымъ, къ куренію покоевъ весьма способный, который вонью и вкусомъ на благовонное и сладимое древо сассафрасъ весьма схожъ быть кажется. Сей дымъ, по общему благоразумныхъ медиковъ признанію, не только всякую ядовитость въ воздухѣ поправляетъ, предохраняетъ жизнь отъ язвы, способствуетъ къ свободности дыханія; но входя чрезъ легкія въ кровь, оживляетъ и приводитъ оную въ движеніе, и противъ многихъ холодныхъ болѣзней, наипаче ревматизмовъ, великимъ служитъ лѣкарствомъ. При семъ примѣчать должно, что сіе дерево послѣ сгорѣнія на огнѣ, великое множество оставляетъ пепла, почему выгоднымъ быть можетъ для дѣланія поташа или щелочной соли. Но поелику первыя и другія его пользы несравненно превосходятъ сію послѣднюю, то излишно и безразсудно бы было истреблять огнемъ столь знаменитое де-

ревцо на сей конецъ». Далѣе авторъ приводитъ примѣры цѣлебнаго дѣйствія масла, добываемаго изъ можжевеловаго дерева посредствомъ перегонки.

Въ статьѣ о молочномъ сахарѣ Соколовъ говоритъ: «Кромѣ ближнихъ къ сѣверу лежащихъ мѣстъ во всѣхъ почти какъ полуденныхъ, такъ и восточныхъ россійскаго государства странахъ, по причинѣ богатыхъ и пространныхъ паствъ, жители весьма довольное содержатъ количество рогатаго скота, отъ котораго многія и важныя для своей жизни получаютъ пользы. Но при всемъ томъ, можетъ быть не столько по небреженію, сколько по незнанію, лишаются знатной одной выгоды, а именно дѣлать, по примѣру полуденныхъ Швейцаріи кантоновъ, изъ сыворотки коровьяго молока, которую у насъ или отдаютъ телятамъ и коровамъ для пойла или иногда безъ всякаго употребленія выливаютъ на землю, такъ называемый молочный сахаръ, который не только для пищи и питья, но и для лѣкарства весьма полезенъ быть можетъ. Для того за полезное я почелъ сообщить россійской публикѣ способъ, какъ оный сахаръ изъ молока добывать должно. Нѣтъ причины доказывать здѣсь физіологическими доводами, что всякое молоко есть такой животнаго сокъ, который его тѣломъ не довольно еще въ свое превращенъ существо, но большою частію храпитъ общія свойства той животнаго пищи, изъ которой дѣйствіемъ его соковъ производится. По сей причинѣ молоко коровье многими свойствами сходствуетъ съ соками сѣмянными или емулсіями, кои также и подобный молоку видъ наружный имѣютъ, какъ сокъ сладкаго миндаля, маковыхъ сѣменъ и проч., и содержитъ въ себѣ, какъ свойственно есть всѣмъ почти растеніямъ, природную особенную соль, состоящую изъ потаенной нѣжной съ чувствительною соединенной сладостію, которая соль наипаче въ сывороткѣ молочной находится и очищенная, какъ въ химіи, такъ и въ коммерціи, называется по всей справедливости сахаромъ молочнымъ, который наипаче въ полуденныхъ Швейцаріи областяхъ приготовляютъ великимъ количествомъ, и во всю отправляютъ Европу.... Медики давно знаютъ превосходное и по-

лезное дѣйствіе надъ кровью человѣческою молочной сахарной соли, и для того во всякое время совѣтуютъ употребленіе сыворотки, которой вся польза происходитъ единственно отъ сей соли» и т. д.

Дѣлясь съ читателями своими путевыми впечатлѣніями и замѣтками, Соколовъ сообщилъ для географическаго календаря, издаваемаго академіею наукъ, описаніе горы Чеконды, достойной, по словамъ автора, всякаго удивленія по своей высотѣ и по многимъ другимъ обстоятельствамъ. Гора эта славилась по всему даурскому краю, и объ ней сложилось въ народѣ преданіе, что никто изъ смертныхъ не всходилъ на нее отъ сотворенія міра. Смѣлый подвигъ русскаго путешественника, взошедшаго на самую вершину баснословной горы, изумилъ туземцевъ, не вдругъ повѣрившихъ такому небывалому чуду: «Всѣ въ здѣшней странѣ живущіе тунгусы по своему суевѣрію мнятъ, что гора Чеконда людямъ совсѣмъ есть неприступна по причинѣ, какъ они говорятъ, живущаго на ней нѣкотораго ихъ Бурхана, то есть бога, который творитъ громы, пущаетъ молніи, и тучи наводитъ, чтобъ никто изъ людей на гору не всходилъ (ибо гора сія въ году большою частію облаками покрыта бываетъ). Почему бытность наша на оной горѣ не только имъ весьма чудна, но даже и невѣроятна быть сперва казалась, пока отъ бывшаго съ нами стараго тунгуса казака въ томъ не увѣрились. По ихъ мнѣнію, мы были первые отъ вѣка, которые всходили на верхъ Чеконды горы, и съ оной опять благополучно возвратились».

Русская литература того времени нуждалась въ учебникахъ, въ руководствахъ, въ систематическомъ изложеніи науки съ ея составными частями. Чтобы удовлетворить этой потребности по отношенію къ химіи, Соколовъ предпринялъ, по вызову Дашковой, переводъ сочиненія профессора геттингенскаго университета Эркслебена: Начальныя основанія химіи. Особенная трудность для переводчика состояла въ передачѣ научныхъ терминовъ, не существовавшихъ въ русскомъ литературномъ языкѣ. Соколовъ говоритъ: «Что касается до моего перевода, если какія встрѣ-

тятся не ясно или не совсѣмъ пристойно переведенныя слова, то въ семъ случаѣ прошу благосклоннаго читателя извинить тѣмъ, что *я, не имѣя ни откуда пособія, всѣ почти термины долженъ былъ вновь выдумывать*». Приводимъ нѣсколько примѣровъ, имѣющихъ значеніе для русской научной терминологіи и разъясняющихъ нѣкоторыя мѣста въ латинскихъ мемуарахъ Соколова:

умозрительная и *опытодѣятельная* химія.
равнородныя (partes similares) или *неравнородныя* части (partes dissimilares).
дробленіе — granulatio.
очищеніе — clarificatio.
плавильное перечищеніе — cupellatio.
квашеніе или *заквашиваніе* — fermentatio.
воспламеняются — detonant.
дѣйствующее химическое орудіе — instrumentum chemicum activum.
химическія орудія страдательныя — supellex chemica, instrumenta passiva.
продушины — spiracula.
отражательная печь — furnus reverberii.
пробирная печь — furnus docimasticus.
огонь колесовый — ignis rotae.
навозная теплота — venter equinus.
химическое сродство — affinitas chemica.
раствореніе — solutio.
раствореніе на воздухъ — solutio per deliquium.
растворяющее существо — solvens medicina, menstruum.
общее растворяющее существо — menstruum universale.
механическій или *поверхностный растворъ* — solutio mechanica, superficialis.
совершенные или *коренные растворы* — solutiones radicales, alchimisticae.

низверженія *самопроизводимыя* (praecipitationes spontaneae) и *принужденныя* (coactae).

тѣла *огнеупорныя* — refractaria.

плавики или *плавни* — fluxus.

плавильные горшки — crucibula.

ліальный конусъ — conus fusorius.

пріемные сосуды — recipientes, excipula.

борозчатыя формы — lingones.

перегонки исподомъ — destillationes per descensum.

ближайшія и отдаленнѣйшія начала тѣлъ — principia corporum proxima et remota.

огненное вещество — phlogiston.

щелочная или *алкалическая соль* — sal alcali.

кремнистые или *стекловатые камни* — lapides vitrescibiles, silicei.

стекольный составъ — fritta.

голышная влажность — liquor silicum.

ѣдкій камень — lapis causticus.

льду подобный фосфоръ — phosphorus glacialis.

мѣдистые цвѣтки нашатырные — flores salis ammoniaci venerei, ens veneris.

средняя соль — sal medicum, neutrum.

питейный медъ — medum.

удивительная глауберова соль — sal mirabile Glauberi.

сѣрная влажность — clyssus sulphuris.

гремячій селитряный *порошокъ* — pulvis tonans, tonitruans.

ѣдучій нашатырный спиртъ — spiritus salis ammoniaci cum calce viva.

летучая уморазительная купоросная соль — sal volatile vitrioli narcoticum.

утолительная гомбергова соль — sal sedativum Hombergii.

самоосѣвшаяся ртуть — mercurius praecipitatus per se.

адскій камень — lapis infernalis.

отбѣливаніе серебра — weisssiedeln.

возбужденіе мѣди — anfrischen des kupfers.

высушеніе мѣди — dörren.

свинцовая серебряная и золотая слюдка — bleyglätte, silberglätte und goldglätte.

коренной разсолъ — mutterlauge.

Растворенное тѣло *низвергнуть* (praecipitare) значитъ опять разрушить соединеніе между онымъ и растворяющимъ существомъ.

Когда осажденное тѣло по причинѣ большей своей собственной тяжести въ прежнемъ растворяющемъ существѣ упадаетъ ко дну, тогда называется *низвергомъ* (praecipitatum).

Если растворяющее существо растворило изъ какого тѣла столько, сколько изъ онаго распустить можетъ, то его называютъ *насыщеннымъ* (saturatum).

Если жаромъ въ пары превращенныя и выгнанныя летучія части собраны и простужены будутъ, то опять соединяются въ плотное тѣло, которое иногда жидко, а иногда твердо бываетъ. Въ первомъ случаѣ дѣйствіе сіе называется *перегонкою* (destillatio), а въ послѣднемъ *возгонкою* (sublimatio).

О воздухѣ, выгоняемомъ изъ сгараемыхъ тѣлъ помощію жара, достопамятно то, что оный часто занимаетъ въ нѣсколько разъ больше мѣста, нежели то тѣло, въ коемъ сперва былъ заключенъ. Изъ сего слѣдуетъ, что онъ между прочими, тѣло составляющими, частями такъ стѣсненъ былъ, что нимало не могъ оказывать своей упругости; потому отъ разныхъ химиковъ *твердымъ* или *затвердѣлымъ воздухомъ* (aër fixus), а отъ другихъ *искусственнымъ воздухомъ* (aër factitius) названъ, и т. д.

Соколовъ, подобно другимъ русскимъ академикамъ, участвовалъ въ переводѣ на русскій языкъ естественной исторіи Бюффона. При обозрѣніи трудовъ академика Котельникова мы упомянули, что третья часть сочиненія Бюффона, содержащая въ себѣ

успѣха въ соблюденіи здравія человѣческаго, въ облегченіи слабостей и въ лѣченіи различныхъ болѣзней, коимъ человѣкъ подверженъ бываетъ. Сравняя химію въ разсужденіи сего съ другими высокими науками, смѣло и безошибочно сказать могу, что ея наставленія общее и несравненно предъ всѣми прочими большее въ общежитіи нашемъ имѣютъ употребленіе. Я сіе, не входя въ пространныя умствованія, постараюсь доказать примѣрами.

Во первыхъ сказать я долженъ, что самая естественная философія, мать всѣхъ прочихъ наукъ, знатные успѣхи и великое приращеніе получаетъ отъ знанія химическаго; ибо какимъ образомъ познать можно причины явленій и дѣйствій однихъ тѣлъ надъ другими, естьли прежде не изслѣдуемъ природу и внутренній составъ тѣхъ дѣйствующихъ тѣлъ? Какъ можно толковать запахъ, вкусъ, ядовитость, врачебную силу и другія качества вещей, естьли посредствомъ и помощію химіи напередъ не дознаемъ опытами, изъ какихъ собственно частей тѣ вещи состоятъ? Какъ напослѣдокъ постигнуть и изъяснить можемъ прочія тѣлъ перемѣны, отъ коихъ они различные виды и новыя получаютъ свойства, напримѣръ, изъ твердаго въ жидкое, изъ постояннаго въ огнѣ въ летучее, изъ неупругаго въ упругое, изъ недѣйствительнаго въ острое и сильное, изъ темнаго въ прозрачное, изъ водянаго въ огненное и проч. или напротивъ того, превращаются, естьли изъ химіи не научимся тѣмъ средствамъ и способамъ, коими всѣ оныя перемѣны бываютъ или быть могутъ въ природѣ, и не признаемъ врожденнаго отъ естества тѣламъ химическаго сродства и противоборности? Благотворительная медицина, о сохраненіи здравія человѣческаго пекущаяся, не можетъ предупредить, отвратить и поправить тѣхъ побочныхъ дѣйствій, кои вредныя надъ тѣломъ производятъ перемѣны, естьли физикѣ вообще, а наипаче химіи точнымъ не будетъ спомоществуема знаніемъ. Всякая пища, въ тѣло животное для подкрѣпленія силъ или питанія принимаемая, должна вопервыхъ въ желудкѣ посредствомъ жизненныхъ соковъ быть разтворена, перемѣнена и на елементарныя или первобытныя разрушена части, дабы изъ

знаетъ и доказываетъ самыя тѣ средства и способы, кои натура въ произведеніи тѣлъ употребляетъ, и употребляя въ своихъ предпріятіяхъ однакія, такъ сказать, съ оною орудія, различными образами перемѣнять виды вещей, то есть, какъ разрушать на первообразныя или составляющія ихъ части, такъ разрушенныя опять возстановлять и въ первое или новое вида совершенство приводить учить. Сія ближайшая природы послѣдовательница, истинная и точная во всѣхъ ея дѣлахъ подражательница, чрезъ долговременныя свои наблюденіе и безпрестанные опыты проникнувъ во всѣ почти ея таинства, составила напослѣдокъ себѣ точныя и непремѣнныя правила, по которымъ разныя естественныя тѣла не только во всякое время по своему произволенію составлять, но иногда еще въ большее сверьхъ естества приводить можетъ совершенство; чрезъ дальнѣйшія же оныхъ приложенія весьма многимъ тѣламъ въ естествѣ необрѣтаемымъ, къ пользѣ рода человѣческаго совсѣмъ новое дала бытіе, напримѣръ, англинскому фосфору, стеклу, фарфору, винному спирту и пр. И такъ если все знаніе человѣческое, кромѣ откровенной богословіи, основаніе свое имѣетъ на знаніи вещей естественныхъ, и совершенство онаго состоитъ не въ другомъ чемъ, какъ въ познаніи внутренняго тѣлъ состава и смѣшенія, отъ коего, яко отъ главной причины, всѣ ихъ дѣйствія, силы, способности и другія какъ внѣшнія такъ и внутреннія качества произтекаютъ; то спорить и сомнѣваться не можно, что химическое ученіе наибольше къ достиженію онаго способствуетъ, и свою пользу тѣмъ обширнѣе разпространяетъ, чѣмъ нужнѣе подробное знаніе свойствъ каждаго частнаго тѣла для существованія человѣческаго.

Всѣ вообще науки тогда только въ точномъ смыслѣ совершенно полезными назваться могутъ, когда правила и ученіе ихъ къ какимъ ни есть потребностямъ или твореніямъ человѣческимъ могутъ быть прилагаемы; напримѣръ, все пространное и изъ разъ состоящее ученіе священной медицины было бы и бы дѣйствительно изъ онаго не послѣдовало

исторію животныхъ, переведена на русскій языкъ Котельниковымъ, Зуевымъ и Соколовымъ.

Во время своего долгаго пребыванія внутри Россіи Соколовъ ознакомился съ бытомъ и языкомъ живущихъ въ ней инородцевъ. Поэтому академія наукъ поручала Соколову приведеніе въ извѣстность памятниковъ, относящихся къ инородцамъ и писанныхъ на туземномъ языкѣ. Собираніе точныхъ свѣдѣній о калмыцкихъ рукописяхъ, находящихся въ библіотекѣ академіи наукъ и заключающихъ въ себѣ историческія свѣдѣнія о калмыкахъ, возложено было, по предложенію академика Гильденштедта, на Соколова, какъ на человѣка, обладающаго достаточнымъ знаніемъ калмыцкаго языка и умѣньемъ разбирать калмыцкія рукописи [125]).

Покинувъ академію, Соколовъ не разрывалъ своихъ связей съ нею, и, несмотря на мучительную болѣзнь, не переставалъ трудиться для науки. Послѣдніе годы своей жизни онъ провелъ частію въ Калугѣ, частію въ Москвѣ. Изъ Калуги онъ прислалъ въ академію составленное имъ описаніе пріисковъ земляного угля въ калужскомъ намѣстничествѣ. Опыты плавки желѣза посредствомъ каменнаго угля, произведенные въ Боровскѣ, въ присутствіи самаго искуснаго плавильщика, вызваннаго изъ Тулы, привели знатоковъ дѣла къ убѣжденію, что открытый Соколовымъ въ окрестностяхъ Калуги каменный уголь не уступаетъ лучшимъ древеснымъ угольямъ, расплавляя въ какіе-нибудь полчаса массу желѣза въ четыре пуда, и т. п.

Соколовъ принесъ въ даръ академіи коллекцію минераловъ, выразивъ желаніе, чтобы она была помѣщена или въ минералогическомъ кабинетѣ или въ залѣ публичныхъ лекцій. Академику Крафту, занимавшемуся статистическими исчисленіями, Соколовъ доставилъ списки умершихъ въ Калугѣ втеченіе пяти лѣтъ [126]).

Много полезныхъ свѣдѣній сообщено Соколовымъ на его публичныхъ лекціяхъ, а число посѣтителей этихъ лекцій было, по свидѣтельству современниковъ, весьма значительно. Со времени открытія публичныхъ курсовъ при академіи наукъ и до выхода своего изъ академіи, втеченіе семи лѣтъ, съ 1785 по 1791 годъ,

Соколовъ ежегодно читалъ публичныя лекціи по химіи, сопровождая ихъ опытами въ академической лабораторіи. Принявъ на себя чтеніе лекцій, онъ сдѣлалъ ученому собранію такого рода заявленіе касательно метода, которому намѣренъ былъ слѣдовать въ своемъ изложеніи: «Сличая разные методы, коими обыкновенно преподается ученіе химическое, и сравняя наипаче выгоды ихъ относительно къ пользѣ и успѣхамъ слушателей, по моему мнѣнію самый лутчій и полезнѣйшій есть тотъ, который располагается по операціямъ или дѣйствованіямъ химическимъ. Ибо въ ономъ теорія съ практикою всегда одними и равными шествуетъ стопами, и слушатели, видя каждый почти день разные новые опыты, тѣмъ большую получаютъ охоту и просвѣщеніе. По сей причинѣ заблагоразсудилъ я слѣдовать принятому отъ бывшаго въ Страсбургѣ славнаго профессора господина Спильмана порядку, съ тою только разностію, что по мѣстамъ приведенные въ его химіи нѣкоторые опыты замѣнять и дополнять прибавленіемъ другихъ намѣренъ»[127]).

Публичныя лекціи, читанныя академиками, имѣли безспорно немаловажное образовательное значеніе для тогдашняго общества и для учащихся поколѣній. Нельзя не сожалѣть, что объ академическихъ лекціяхъ сохранилось чрезвычайно мало свѣдѣній, и вмѣстѣ съ тѣмъ нельзя не дорожить тѣми данными, которыя уцѣлѣли по какому-либо счастливому случаю. Къ числу такихъ счастливыхъ случайностей принадлежитъ вступительная лекція Соколова при открытіи имъ публичнаго курса химіи. Совершенно въ духѣ того времени лекторъ въ началѣ своего курса подробно доказываетъ пользу преподаваемой имъ науки, и его изложеніе переноситъ насъ въ академическую аудиторію, какою она была девяносто лѣтъ тому назадъ, и знакомитъ насъ съ тогдашнимъ состояніемъ науки и образованности. По этому мы рѣшились привести вступительную лекцію Соколова, представляющую одинъ изъ весьма немногихъ образцовъ публичныхъ лекцій, читанныхъ русскими академиками въ исходѣ восьмнадцатаго столѣтія:

«Изъ числа свободныхъ и благородныхъ наукъ до естественной философіи принадлежащихъ, та, которая своимъ искуствомъ разтворяетъ и представляетъ нашимъ чувствамъ внутренній тѣлъ естественныхъ составъ, которая научаетъ и показываетъ, какими способами и на какія съ вящшею онѣ выгодою обращены быть могутъ употребленія, большее по справедливости предъ прочими заслуживаетъ вниманіе.

Маѳематика важностію, а наипаче точностію обширныхъ своихъ знаній предъ другими знаменита. Физика, изпытывая общія тѣлъ естественныхъ свойства и силы, и подавая ясное о порядкѣ и законахъ всего естества понятіе, великую по истиннѣ и не сомнѣнную приноситъ пользу. Естественная исторія, царство воздушныхъ явленій и перемѣнъ оставляя физикѣ, предметъ свой разпространяетъ какъ вообще до всѣхъ прочихъ твореній Божіихъ, царство животныхъ, царство растѣній и царство минеральное составляющихъ, такъ и особенно до каждаго тѣла порознь, отъ великаго до самыхъ малѣйшихъ, какія только чувствами нашими при помощи оптическихъ орудій постигаемы быть могутъ, отъ извѣстнаго до самыхъ сокровеннѣйшихъ, какія нѣдро земное и глубина морская въ себѣ заключаютъ; и чрезъ то всю вообще натуру со всѣми безчисленными и удивительными ея произведеніями, также и самого человѣка, въ естественномъ его состояніи, чувствамъ нашимъ представляетъ. Химія напослѣдокъ, которой къ изъясненію правилъ нынѣ приступить имѣемъ, не только всей естественной исторіи, но и самой физики предметы объемлетъ; ибо не что иное есть, какъ отдѣленная спеціальная физика всѣхъ естественныхъ тѣлъ, кои чувствами постигаемы, въ сосудахъ заключаемы и извѣстными орудіями перемѣняемы быть могутъ; но не въ наружныхъ состоитъ описаніяхъ ихъ признаковъ, коими онѣ соединяются подъ родами и видами, или различаются между собою, и не общія изслѣдываетъ ихъ свойства, какъ физика, а паче во внутреннее каждаго тѣла смѣшеніе вникаетъ, дабы чрезъ то познать его силы, и какія надъ другими тѣлами произвести можетъ дѣйствія, изыскиваетъ, по-

знаетъ и доказываетъ самыя тѣ средства и способы, кои натура въ произведеніи тѣлъ употребляетъ, и употребляя въ своихъ предпріятіяхъ однакія, такъ сказать, съ оною орудія, различными образами перемѣнять виды вещей, то есть, какъ разрушать на первообразныя или составляющія ихъ части, такъ разрушенныя опять возстановлять и въ первое или новое вида совершенство приводить учить. Сія ближайшая природы послѣдовательница, истинная и точная во всѣхъ ея дѣлахъ подражательница, чрезъ долговременныя свои наблюденіе и безпрестанные опыты проникнувъ во всѣ почти ея таинства, составила напослѣдокъ себѣ точныя и непремѣнныя правила, по которымъ разныя естественныя тѣла не только во всякое время по своему произволенію составлять, но иногда еще въ большее сверьхъ естества приводить можетъ совершенство; чрезъ дальнѣйшія же оныхъ приложенія весьма многимъ тѣламъ въ естествѣ необрѣтаемымъ, къ пользѣ рода человѣческаго совсѣмъ новое дала бытіе, напримѣръ, англинскому фосфору, стеклу, фарфору, винному спирту и пр. И такъ если все знаніе человѣческое, кромѣ откровенной богословіи, основаніе свое имѣетъ на знаніи вещей естественныхъ, и совершенство онаго состоитъ не въ другомъ чемъ, какъ въ познаніи внутренняго тѣлъ состава и смѣшенія, отъ коего, яко отъ главной причины, всѣ ихъ дѣйствія, силы, способности и другія какъ внѣшнія такъ и внутреннія качества проистекаютъ; то спорить и сомнѣваться не можно, что химическое ученіе наибольше къ достиженію онаго способствуетъ, и свою пользу тѣмъ обширнѣе разпространяетъ, чѣмъ нужнѣе подробное знаніе свойствъ каждаго частнаго тѣла для существованія человѣческаго.

Всѣ вообще науки тогда только въ точномъ смыслѣ совершенно полезными назваться могутъ, когда правила и ученіе ихъ къ какимъ ни есть потребностямъ или твореніямъ человѣческимъ могутъ быть прилагаемы; напримѣръ, все пространное и изъ различныхъ наукъ состоящее ученіе священной медицины было бы маловажно, естьли бы дѣйствительно изъ онаго не послѣдовало

успѣха въ соблюденіи здравія человѣческаго, въ облегченіи слабостей и въ лѣченіи различныхъ болѣзней, коимъ человѣкъ подверженъ бываетъ. Сравняя химію въ разсужденіи сего съ другими высокими науками, смѣло и безошибочно сказать могу, что ея наставленія общее и несравненно предъ всѣми прочими большее въ общежитіи нашемъ имѣютъ употребленіе. Я сіе, не входя въ пространныя умствованія, постараюсь доказать примѣрами.

Во первыхъ сказать я долженъ, что самая естественная философія, мать всѣхъ прочихъ наукъ, знатные успѣхи и великое приращеніе получаетъ отъ знанія химическаго; ибо какимъ образомъ познать можно причины явленій и дѣйствій однихъ тѣлъ надъ другими, естьли прежде не изслѣдуемъ природу и внутренній составъ тѣхъ дѣйствующихъ тѣлъ? Какъ можно толковать запахъ, вкусъ, ядовитость, врачебную силу и другія качества вещей, естьли посредствомъ и помощію химіи напередъ не дознаемъ опытами, изъ какихъ собственно частей тѣ вещи состоятъ? Какъ напослѣдокъ постигнуть и изъяснить можемъ прочія тѣлъ перемѣны, отъ коихъ они различные виды и новыя получаютъ свойства, напримѣръ, изъ твердаго въ жидкое, изъ постояннаго въ огнѣ въ летучее, изъ неупругаго въ упругое, изъ недѣйствительнаго въ острое и сильное, изъ темнаго въ прозрачное, изъ водянаго въ огненное и проч. или напротивъ того, превращаются, естьли изъ химіи не научимся тѣмъ средствамъ и способамъ, коими всѣ оныя перемѣны бываютъ или быть могутъ въ природѣ, и не признаемъ врожденнаго отъ естества тѣламъ химическаго сродства и противоборности? Благотворительная медицина, о сохраненіи здравія человѣческаго пекущаяся, не можетъ предупредить, отвратить и поправить тѣхъ побочныхъ дѣйствій, кои вредныя надъ тѣломъ производятъ перемѣны, естьли физикѣ вообще, а наипаче химіи точнымъ не будетъ спомоществуема знаніемъ. Всякая пища, въ тѣло животное для подкрѣпленія силъ или питанія принимаемая, должна вопервыхъ въ желудкѣ посредствомъ жизненныхъ соковъ быть разтворена, перемѣнена и на елементарныя или первобытныя разрушена части, дабы изъ

оныхъ тѣмъ удобнѣе многія новыя произойти могли смѣшенія, какъ для произведенія различныхъ соковъ и крови, такъ и для питанія тѣла животнаго способныя. Потомъ сіи частицы, въ тѣлѣ подъ видомъ соковъ и крови безпрестанно будучи обращаемы, теплотою согрѣваемы и изощряемы движеніемъ, новые опять или вредные или полезные принимаютъ виды, отъ коихъ свойства здравіе и болѣзни внутреннія наиболѣе зависятъ. О всемъ семъ разтвореніи, смѣшеніи, превращеніи и изощреніи не иначе медикъ судить можетъ, какъ единственно помощію общихъ правилъ химическихъ: не въ состояніи такъ же будетъ въ случаѣ надобности подать помощь, естьли изъ примѣровъ химическихъ не наученъ будетъ, чѣмъ какая вещь по сродству тѣлъ умягчена, заглушена или поправлена быть можетъ. О варенiи пищи въ желудкѣ дастъ ему понятіе Папиніанова махина и многіе другіе химическіе разтворы; претвореніе оной въ молочный питательный сокъ изъясняютъ дѣлаемые по химіи изъ разныхъ сѣмянъ емулсіи, состоящія изъ особенной кислой соли, знатнаго количества маслеyыхъ частицъ и воды, и нѣкоторой части земли. Превращеніе пищи въ кровь хотя большею частію зависитъ отъ жизненныхъ каждому животному свойственныхъ соковъ, но химія опытами надъ кровью учиненными доказываетъ, что она сложеніемъ своимъ немного разнится отъ молока; а сіе съ вышепомянутыми емулсіями въ разсужденіи своего состава весьма сходствуетъ, выключая, что въ крови сверьхъ частей молошныхъ обрѣтаются частицы желѣзнаго существа, коихъ бытіе ясно доказывается притягиваніемъ магнита, и отъ которыхъ частицъ красный цвѣтъ крови наиболѣе зависитъ. Разные изъ тѣла животнаго естественными путями отдѣляемые соки испытываетъ и познаетъ опять химія, дабы по свойству ихъ медикъ какъ объ излишествѣ постороннихъ въ крови обрѣтающихся и недостаткѣ нужныхъ частицъ, такъ и о перемѣнахъ отъ нихъ происходящихъ, съ основательностію судить могъ.

Говоря о приложеніи химическаго знанія къ медицинѣ, не могу не коснуться рѣчію моею аптекарскаго изкуства, или науки,

вости отъ *памяти по́мню* происходитъ. Поелику *по́мню* означаетъ памяти дѣйствіе и предполагаетъ память; слѣдовательно и по сей причинѣ глаголъ *по́мню* посредствующимъ словомъ между *мню* и словомъ *память* служить не можетъ; и такъ если бы можно было отъ *мню* производить *по́мню* и *память*, то бы слѣдовало доказать, что отъ *мню* непосредственно *память* происходитъ, а послѣ *памяти* бы уже положить должно глаголъ *помню* какъ производный. 4) Память есть особенное природное души дарованіе, которое и собственнымъ особеннымъ именемъ означается на всѣхъ языкахъ, а *помнить* и *поминать* суть дѣйствія сего дарованія, потому и имя ея должно быть самостоятельное, напр. *всякъ, кто память имѣетъ, тотъ помнитъ, и всякъ, кто помнитъ, тотъ память имѣетъ*; а нельзя сказать правильно: *кто мнитъ, тотъ помнитъ* или *память имѣетъ*, и проч.»

«Въ прошедшую субботу, іюля 17, дня читаны были три письменныя извѣстныхъ г. членовъ возраженія противъ моего мнѣнія о происхожденіи словъ *помню* и *память*, которыя и оставлены безъ всякаго въ даль разсмотрѣнія, якобы достаточными для опроверженія помянутаго моего мнѣнія; я съ своей стороны, находя ихъ недостаточными, въ отвѣтъ на оныя осмѣливаюсь представить слѣдующія мои разсужденія:

Но вопервыхъ, дабы всякаго избѣжать пустого словопренія, за нужное почитаю изъяснить здѣсь подробнѣе силу вопросовъ, о коихъ преніе имѣется и яснѣе предложить причины перваго моего мнѣнія, въ которое нѣкоторые изъ г. членовъ, писавшихъ возраженія свои, недовольно вслушались, какъ то явится ниже сего.

Главный и общій всего настоящаго пренія вопросъ состоитъ въ томъ: слова *помню* и *память* происходятъ ли и должны ли быть производимы отъ глагола *мню*, яко отъ коренпаго своего слова.

Я словесно и письменно подалъ мое мнѣніе, что слова *помню* и *память* отъ глагола *мню* производить не можно и не должно, и доказывалъ сіе мое мнѣніе:

бенно; но все свое основаніе заимствуетъ отъ правилъ общей химіи, и составляетъ собственную ея часть, къ горнымъ приложенную дѣламъ. Слѣдовательно сколь въ общежитіи нашемъ металлы суть нужны, лестны и драгоцѣнны, столь много наука, показывающая способы добывать ихъ изъ нѣдръ земныхъ, и научающая свойствамъ и употребленіямъ ихъ, должна быть уважаема. Ея такъже наставленія послужили средствомъ къ изобрѣтенію изъ желѣза стали или уклада, къ сложенію жести и просметали, къ произведенію разныхъ цвѣтовъ, стеколъ, простыхъ и металлическихъ, каменьямъ драгоцѣннымъ подобныхъ, различныхъ такъ же металлическихъ солей, красокъ и проч., кои въ естествѣ такимъ видомъ не обрѣтаются, но получили оный чрезъ изкуство химическое.

Великое сверьхъ того имѣетъ вліяніе химія и во всю минералогію вообще, которая хотя по себѣ есть часть исторіи естественной; но все свое достоинство и совершенство отъ химіи заимствуетъ. Ибо никакое положеніе минералогическое безъ помощи химическихъ опытовъ точнымъ образомъ изъяснено и доказано быть не можетъ, и пока изпытатели природы по наружнымъ однимъ качествамъ и признакамъ располагали тѣла изкопаемыя, ни надлежащаго порядка, ни точной истинны въ опредѣленіяхъ ихъ не находилось. Химія, изслѣдуя и доказывая естественныхъ тѣлъ сложеніе и составы, представила напослѣдокъ минералогамъ внутреннїе непремѣнные знаки, или природныя тѣлъ свойства, по которымъ всякое минеральное тѣло во всякое время, въ какомъ бы впрочемъ видѣ смѣшенія ни было, отъ всѣхъ другихъ совершенно различить и точно опредѣлить можно, къ какому оно роду и виду относимо быть должно.

О другихъ частяхъ химіи или наукахъ, отъ нея зависящихъ, напримѣръ: галотехніи, зимотехніи, доцимазіи, пиротехніи и проч., для краткости здѣсь не упоминаю.

Наконецъ, что касается до разныхъ художествъ и рукодѣлій, премногія изъ нихъ или непосредственно отъ химіи первое свое бытіе возпріяли, или по крайней мѣрѣ помощію ея до на-

стоящаго достигли совершенства. Напримѣръ изкуство серебреныхъ и золотыхъ дѣлъ мастеровъ и всѣхъ вообще съ какимъ ни есть металломъ обращающихся, какъ произхожденіе свое имѣетъ отъ химіи, такъ и не иначе съ успѣхомъ производимо быть можетъ, какъ по ея единственно правиламъ и предписаніямъ. Изкуство дѣлать зеркала, красить шерсть, шелкъ, холстъ и кожи, дѣлать разныя краски, производить чрезъ смѣшеніе ихъ новые колера. такъже дѣло фарфорное, финифтяное, изкуство выводить изъ разныхъ тканей пятна и проч., всѣ вообще главное и первое свое основаніе имѣютъ на законахъ химическихъ.

Изъ сихъ приведенныхъ мною примѣровъ ясно всякъ видѣть и совершенно увѣриться можетъ о несравненныхъ тѣхъ и многочисленныхъ пользахъ, какія химическое ученіе приноситъ роду человѣческому; а по сему сомнѣваться не можно, что оно въ скоромъ времени и въ россійскомъ государствѣ, равно какъ въ другихъ земляхъ, многихъ привлечетъ себѣ любителей»[128]).

VI.

Н. П. Соколовъ избранъ былъ въ члены россійской академіи, по предложенію академика Озерецковскаго, 24 февраля 1784 года, въ одномъ засѣданіи съ Хемницеромъ[129]). Вступленіе Соколова, химика и доктора медицины, въ академію русскаго языка и словесности объясняется тѣмъ, что новая академія призывала въ свою среду русскихъ ученыхъ, трудившихся для обогащенія русской литературы и для просвѣщенія русскаго общества, а вмѣстѣ съ тѣмъ и для развитія русскаго языка. Еще будучи студентомъ, и изучая естественныя науки подъ руководствомъ Палласа, Соколовъ считался, по мнѣнію академиковъ, однимъ изъ лучшихъ стилистовъ — «первѣйшимъ въ россійскомъ штилѣ». Заслуги его въ отношеніи къ отечественному языку обозначались все яснѣе и яснѣе по мѣрѣ того, какъ онъ читалъ лекціи на русскомъ языкѣ, переводилъ научные термины и цѣлыя книги съ иностранныхъ языковъ на русскій, и т. п.

Немедленно по вступленіи своемъ въ россійскую академію Соколовъ принялъ участіе въ трудѣ, для котораго требовалась научная подготовка и основательныя знанія, именно въ объясненіи словъ техническихъ, употребляемыхъ въ различныхъ отрасляхъ наукъ. Избранный въ члены отдѣла, объяснявшаго слова, употребляемыя въ наукахъ, художествахъ, рукодѣльяхъ, ремеслахъ и промыслахъ, Соколовъ взялъ на себя объясненіе словъ, употребляемыхъ въ химіи и фармаціи [130]).

О дѣятельности Соколова, какъ члена россійской академіи, Лепехинъ отъ имени всей академіи говорилъ слѣдующее: «Никита Петровичъ Соколовъ сообщалъ свои пополненія къ аналогической словъ таблицѣ и примѣчанія на словарь; участвовалъ въ комитетѣ, разсматривающемъ труды сочинителей, и объяснялъ слова, до химіи и составленія лѣкарствъ касающіяся... Участвовалъ въ отдѣлѣ, разсматривающемъ предварительно труды сочинителей; опредѣлялъ слова, до химіи касающіяся и въ лѣкарняхъ употребляемыя; почти всегда въ собраніяхъ участвуя, много вспомоществовалъ своими примѣчаніями къ облегченію общаго труда» [131]).

Тотъ же отзывъ о Соколовѣ повторенъ и въ краткомъ начертаніи трудовъ императорской россійской академіи отъ ея учрежденія, помѣщенномъ при второй части академическаго словаря, изданной въ 1790 году. Въ третьей части словаря, вышедшей въ 1792 году, сказано о Соколовѣ: «рачительно соучаствуя въ собраніяхъ академіи, примѣчаніями своими споспѣшествовалъ общему труду; особенно же объяснялъ слова, до химіи надлежащія».

Въ академическомъ словарѣ находятся подобнаго рода объясненія словъ, относящихся къ химіи:

Возгонка — sublimatio. Отдѣленіе летучихъ частей отъ постоянныхъ посредствомъ огня, отъ котораго они поднимаются, и прилипаютъ къ горлу закрытаго сосуда (II, 207).

Кислота — у химиковъ такъ называются вещества жидкія, ѣдкія, отдѣленныя изъ состава тѣлъ, а наипаче солей: кислота

какъ *по̀вѣсть*, *по̀честь*, *по̀жня*, *по̀мощь*, но изъ сихъ примѣровъ слѣдуетъ только то, что оное удареніе въ сложенныхъ существительныхъ словахъ иногда бываетъ надъ частицею *по*, и то единственно по той причинѣ, дабы чрезъ оное удареніе различить сіи слова отъ имѣющихся равногласныхъ имъ глаголовъ, напр. *по̀вѣсть* отъ гл. *повѣ́сть* и пр. Слово же *подругъ* отецъ протопопъ неправильно между прочими положилъ; ибо не говорится *по̀другъ*, но *подру́гъ*; а то мое положеніе остается навсегда справедливо, что ни единый изъ сложенныхъ глаголовъ съ частицею *по* надъ оною ударенія не имѣетъ, какъ доказываютъ и самые тѣ глаголы, отъ коихъ помянутыя сущ. происходятъ, а притомъ долженъ я и то здѣсь упомянуть, что я въ своемъ мнѣніи, говоря о глаголѣ *помню*, о глаголахъ только разумѣлъ оныя слова мои, что нѣтъ примѣра, чтобы когда нибудь надъ частицами сослагаемыми было удареніе; а изъ сего всего заключаю, что остается то неопроверженнымъ, что глаголъ *помню* есть простой и не происходитъ отъ *мню*.

2-е. Отецъ протопопъ старается доказать сходство въ значеніяхъ между глаголами *мню* и *помню*, дабы тѣмъ по крайней мѣрѣ подтвердить свое мнѣніе, что *помню* отъ *мню* происходитъ. Но я отдаю на судъ всякому, праведно ли онъ говоритъ, что *мню* будто значитъ: *имѣю въ умѣ или мысли объ извѣстныхъ вещахъ понятіе*, и есть ли какое хоть малое существенное сходство въ значеніи между *мню* и *помню*. Ибо можно помнить не мня ничего, и мнить не помня.

3-е. Отецъ протопопъ старается въ противность моему мнѣнію доказать, что *память* должно производить отъ *помню*, а утверждаетъ сіе свое положеніе по подобію, яко бы примѣромъ ума и разума, но какъ умъ и разумъ суть совершенные сословы, то и ничего оными о глаголѣ *помню* и словѣ *память* не доказывается. Прочія послѣдующія за симъ отца протопопа странныя положенія и выраженія, какъ напр. *что разумъ нашъ не прежде позналъ и наименовалъ дарованія и свойства душевныя, развѣ замѣтивъ и извѣстными словами означивши ихъ дѣйствіе, а какъ глаголъ помню означаетъ дѣйствіе памяти, то самый ра-*

зумъ велитъ и совѣтуетъ и проч. — я сіи и подобныя выраженія, поелику ихъ неразумѣю, оставляю безъ отвѣта.

Сіи только конечныя слова отца протопопа упомяну: *а что де помню предполагаетъ память, то сіе неважно*; ибо де мы не яко философы, а яко филологи разсуждаемъ; инако де бы и глаголъ *хочу* отъ слова *воля* должно было производить. На что имѣю въ отвѣтъ сказать, что такія слова и примѣры не только не доказываютъ истинны, но болѣе сбиваютъ съ истинны, если бы кто не подробно ихъ разобравъ оставилъ безъ дальняго разсмотрѣнія: ибо, еслибы отецъ протопопъ хотѣлъ истинну слѣдовать, а не словами сбивая препирать, то бы въ ономъ примѣрѣ вмѣсто глагола *хочу*, какъ и долженъ былъ, поставить глаголъ сл. *волю*, то бы и можно было его производить отъ слова *воля*, какъ и *помню* отъ *память*. Впрочемъ, что касается до того, что слово *память* производить отъ глагола *помню*, а не *помню* отъ *память*, въ томъ я нимало не противурѣчу: ибо я въ первомъ моемъ мнѣніи о происхожденіи глагола *помню*, яко дѣйствія отъ своего начала *памяти*, не для того упомянулъ, яко бы въ словарѣ дѣйствительно слѣдовать должно было, но для единой связи моихъ доказательствъ.

Окончивши мой отвѣтъ на возраженія, мнѣ учиненныя, наконецъ къ вышепомянутымъ причинамъ моего мнѣнія, два еще здѣсь присовокупить имѣю доказательства.

Поелику отъ словъ *помню* или *память* непосредственно цѣлый почти алфавитъ словъ происходитъ, какъ *запомнить*, *напомнить*, *припомнить*, *упомнить*, также учащательные *поминаю*, *напоминаю*, *припоминаю*, *упоминаю*, и множество другихъ разныхъ словъ существительныхъ и прилагательныхъ, то и по сей причинѣ которое нибудьизъ оныхъ словъ *помню* ли или *память* коренымъ или самостоятельнымъ, а не происходящимъ отъ глагола *мню*, поставлено быть должно.

2-е. Что глаголъ *помню* есть простой, а не сложный изъ частицы *по* и *мню*, то наияснѣйшимъ и наудобнѣйшимъ образомъ доказать еще можно тѣмъ, что онъ въ сложеніи принимаетъ къ

купоросная, селитреная, поваренной соли; кислота прозябеній; глауберова соль состоитъ изъ купоросной кислоты и ископаемой щелочной соли (III, 540—541).

Известь — calx. Собственно называется вещество, изъ камней известныхъ посредствомъ жженія приготовляемое, которое съ водою разгорячася, распадается въ порошокъ, а потомъ, смѣшено будучи съ водою и пескомъ, паки со временемъ твердѣетъ: жечь известь изъ плитника, изъ камней, изъ раковинъ: растворить известь; связать известью. Химики называютъ симъ именемъ всякій металлъ или полуметаллъ, посредствомъ огня или растворенія въ кислотахъ лишенный своей связи и блеска, и въ видѣ порошка являющійся: свинцовая, оловянная известь (III, 282—283), и т. д.

О томъ, что объясненіе слова *известь* принадлежитъ Соколову, есть положительное указаніе въ дневныхъ запискахъ академіи. Тамъ говорится: «при чтеніи листа П встрѣтившіяся слова: *икра у ноги*, *икота*, *известь*, *икось* взяли опредѣлить яснѣе: первыя два г. Протасовъ; *третіе* г. *Соколовъ*, а послѣднее отецъ Іоаннъ Красовскій» [132]).

Независимо отъ объясненія словъ техническихъ, употребляемыхъ въ химіи и фармаціи, Соколовъ принималъ дѣятельное участіе въ общемъ и главнѣйшемъ трудѣ академіи, будучи членомъ «отряда», замѣнившаго собою всѣ другіе отряды и наиболѣе содѣйствовавшаго составленію первой части словаря, равно и тому, что и для послѣдующихъ частей «доброе положено основаніе» [133]).

Въ рукописяхъ россійской академіи уцѣлѣли два мнѣнія, поданныя Соколовымъ по случаю продолжительныхъ и горячихъ споровъ о происхожденіи слова *память*. При чтеніи въ академическомъ собраніи того листа словаря, въ которомъ объясняется слово *помню*, Соколовъ предложилъ, чтобы «глаголъ *помню*, произведенный отъ глагола *мню*, произвести отъ слова *память*, яко самостоятельнаго и отъ глагола *мню* независящаго, поелику слово сіе имѣетъ собственныя отъ него происходящія слова, какъ-то: *памятую*, *памятливый*, *памятствую*, *запамятываю*, *опамяты-*

ваюсь, припамятовать. напамятовать и проч.; и если удержано будетъ таковое производство, то въ листѣ семъ выдетъ несообразность и сбивчивость»[184]). Не ограничиваясь устнымъ заявленіемъ, Соколовъ представилъ академіи два письменные отзыва слѣдующаго содержанія:

«Я имѣлъ честь прежде предложить императорской россійской академіи мое мнѣніе о словахъ *помню* и *память*, что ихъ отнюдь не можно и не должно производить отъ глагола *мню*; но слово *память* надлежитъ поставить самостоятельнымъ и отъ онаго производить слова *помню*, *поминаю* и проч. и нынѣ я въ томъ же самомъ мнѣніи непоколебимо пребывая, слѣдующія причины представляю моего мнѣнія.

1) Глаголъ *помню* не есть сложенный изъ частицы *по* и *мню*, но есть глаголъ простой. хотя одного спряженія съ глаголомъ *мню*; ибо еслибы *помню* былъ глаголъ сложенный, то бы слѣдовало удареніе быть надъ *мню*, а не падъ *по*, т. е. было бы *помню* а не *по́мню*. Напр. всѣ глаголы, дѣйствительно происходящіе отъ *мню*, удерживаютъ свое удареніе надъ *ню* какъ: *сумнюся* и проч., да и нѣтъ кажется примѣра въ россійскихъ словахъ, чтобы когда нибудь надъ частицами сослагательными было удареніе. Слѣдовательно глаголъ *по́мню* есть простой, а не сложный, и слѣдовательно не происходитъ отъ *мню*.

2) Слово *память* по той только причинѣ положено было между производными словами отъ *мню*, поелику отъ *мню* первѣе производили глаголъ *помню*, якобы сложенный, а отъ сего уже произвели и *память*, но думаю никто въ томъ противорѣчить не будетъ, что *память* безъ посредства глагола *по́мню* никакъ отъ *мню* неможно произвести; ибо непосредственно отъ *мню* происходитъ *мнѣніе*, а не *память*: а какъ я выше доказалъ, что *помню* не есть сложенный и не есть отъ *мню* происходящій глаголъ, слѣдовательно и слово *память* не происходитъ отъ *мню*, но есть самостоятельное.

3) Слово *память* никоимъ образомъ отъ глагола *по́мню* производимо быть не можетъ; но напротивъ того по всей справедли-

нему точно такъ въ сочиненіи словаря поступать должно, но единственно для повѣрки мыслей нашихъ, и дабы тѣмъ точнѣе узнать могли, дѣйствительно ли слова *помню* и *память* отъ *мню* происходятъ. Ибо въ самомъ дѣлѣ какъ скоро глаголъ *помню* отнятъ будетъ, то безъ него тѣмъ яснѣе и ощутительнѣе оказывается та великая и несовмѣстная разность, какая между глаголомъ *мню* и словомъ *память* находится; а въ прочемъ то ни мало истиннѣ противно быть не можетъ, чтобы глаголъ *помню* отъ *памяти* произвесть или послѣ слова *памяти* его положить, ибо онъ дѣйствительно дѣйствіе памяти означаетъ, какъ глаголъ *волю*, *волиши*, отъ *воли* происходитъ. Вотъ сіи суть главныя причины, на коихъ утверждалъ я первое мое мнѣніе, противъ котораго однако трое изъ господъ членовъ письменно подали свои возраженія, на которыя паки въ отвѣтъ съ своей стороны имѣю честь представить слѣдующее:

1-е. Его преосвященство Дамаскинъ, епископъ нижегородскій и алаторскій предлагаетъ свое мнѣніе безъ всякихъ утвердительныхъ причинъ и доказательствъ, и какъ глаголъ *помню*, такъ и слово *память*, оба почитать изволитъ сложными изъ частицы *по* или *посль* и глагола *мню* состоящими, да и самый глаголъ *мню* не коренным, но отъ греческаго μνῶ происходящимъ признаетъ, и хотя-де есть существенная разность между глаголами *мню* и *помню*, но то произошло, по его мнѣнію, отъ разносмысленнаго у грековъ и славянъ употребленія глагола μνῶ. На сіе, съ позволенія его преосвященства, отвѣтствовать, кажется, можно такимъ образомъ.

1-е. Славяне отъ грековъ заняли одни токмо буквы для писанія, а не языкъ свой, и слѣдовательно глагола россійскаго или славянскаго *мню*, кой значитъ *мышлю*, *думаю*, отъ греческаго μνῶ, кой значитъ *помню*, *поминаю* производить нѣтъ причины.

2-е. Что слова *помню* и *память* оба суть сложены изъ *по* или *посль* и *помню*, того не доказано и доказать, думаю, не возможно, слѣдовательно и правильнаго заключенія сдѣлать нельзя, что оныя слова происходятъ отъ глагола *мню*.

II-е. Г. коллежскій ассессоръ Тимоѳей Семеновичъ Мальгинъ конечно въ мнѣніе мое надлежащимъ образомъ не изволилъ вслушаться, и потому, не познавъ силы и смысла его, дѣлаетъ возраженія, совсѣмъ къ моему вышеозначенному мнѣнію неотносящіяся. Ибо онъ въ самомъ началѣ своего возраженія совсѣмъ несправедливымъ образомъ о мнѣніи моемъ изъясняется, будто бы я спорю и настою въ томъ единственно, что слово *память* отъ глагола *помню* производить не должно или что слово *память* отъ глагола *помню* отдѣлить, и въ слѣдствіе сего ложнаго своего предположенія, всѣ свои доказательства, подъ тремя номерами положенныя, приводитъ единственно на тотъ конецъ, что существительное *памяти* отъ глагола своего *помню* отдѣлять не должно, въ чемъ я съ нимъ совершенно согласенъ мнѣніемъ, выключая, что заключеніе свое дѣлаетъ не соотвѣтственно онымъ прежнимъ своимъ доказательствомъ. Ибо въ заключеніи изволитъ говорить, что академія слово *память* должна оставить подъ кореннымъ его глаголомъ *мню* и *помню*, на что однако выше никакихъ причинъ и доказательствъ не предложилъ, т. е. *plus est in consequentia, quam in praecedentibus*, а слѣдовательно всѣ сіи возраженія не только не опровергаютъ нимало моего мнѣнія, но и совершенно суть недѣйствительны и излишнія.

III. Отецъ протопопъ Красовскій въ поданномъ своемъ противъ моего мнѣнія возраженіи, стараяся опровергать вышеозначенныя мои причины, не могъ однако во первыхъ говоря о глаголѣ *помню* не признаться, что дѣйствительно во всемъ россійскомъ языкѣ нѣтъ примѣра, чтобы какой нибудь глаголъ, сложенный изъ частицы *по*, имѣлъ надъ нею удареніе, какъ имѣетъ оное удареніе глаголъ *помню*; однако при всемъ томъ не уступая истиннѣ, кою самъ почувствовалъ, говоритъ напротивъ оной, что глаголъ *по́мню* происходитъ отъ *мню*, а меня изволитъ обвинять, будто бы я тѣмъ противъ правилъ логики и самой истинны погрѣшилъ. Правда, отецъ протопопъ въ доказательство сихъ своихъ рѣчей приводитъ въ примѣръ разныя существительныя имена, кои будучи сложены изъ частицы, надъ оною имѣютъ удареніе,

какъ *по̀вѣсть*, *по̀честь*, *по̀жня*, *по̀мощь*, но изъ сихъ примѣровъ слѣдуетъ только то, что оное удареніе въ сложенныхъ существительныхъ словахъ иногда бываетъ надъ частицею *по*, и то единственно по той причинѣ, дабы чрезъ оное удареніе различить сіи слова отъ имѣющихся равногласныхъ имъ глаголовъ, напр. *по̀вѣсть* отъ гл. *повѣ̀сть* и пр. Слово же *подругъ* отецъ протопопъ неправильно между прочими положилъ; ибо не говорится *по̀другъ*, но *подру̀гъ*; а то мое положеніе остается навсегда справедливо, что ни единый изъ сложенныхъ глаголовъ съ частицею *по* надъ оною ударенія не имѣетъ, какъ доказываютъ и самые тѣ глаголы, отъ коихъ помянутыя сущ. происходятъ, а притомъ долженъ я и то здѣсь упомянуть, что я въ своемъ мнѣніи, говоря о глаголѣ *помню*, о глаголахъ только разумѣлъ оныя слова мои, что нѣтъ примѣра, чтобы когда нибудь надъ частицами сослагаемыми было удареніе; а изъ сего всего заключаю, что остается то неопроверженнымъ, что глаголъ *помню* есть простой и не происходитъ отъ *мню*.

2-е. Отецъ протопопъ старается доказать сходство въ значеніяхъ между глаголами *мню* и *помню*, дабы тѣмъ по крайней мѣрѣ подтвердить свое мнѣніе, что *помню* отъ *мню* происходитъ. Но я отдаю на судъ всякому, праведно ли онъ говоритъ, что *мню* будто значитъ: *имѣю въ умѣ или мысли объ извѣстныхъ вещахъ понятіе*, и есть ли какое хоть малое существенное сходство въ значеніи между *мню* и *помню*. Ибо можно помнить не мня ничего, и мнить не помня.

3-е. Отецъ протопопъ старается въ противность моему мнѣнію доказать, что *память* должно производить отъ *помню*, а утверждаетъ сіе свое положеніе по подобію, яко бы примѣромъ ума и разума, но какъ умъ и разумъ суть совершенные сословы, то и ничего оными о глаголѣ *помню* и словѣ *память* не доказывается. Прочія послѣдующія за симъ отца протопопа странныя положенія и выраженія, какъ напр. *что разумъ нашъ не прежде позналъ и именовалъ дарованія и свойства душевныя, развѣ замѣтивъ и извѣстными словами означивши ихъ дѣйствіе, а какъ глаголъ помню означаетъ дѣйствіе памяти, то самый ра-*

зумъ велитъ и совытуетъ и проч. — я сіи и подобныя выраженія, поелику ихъ неразумѣю, оставляю безъ отвѣта.

Сіи только конечныя слова отца протопопа упомяну: *а что де помню предполагаетъ память, то сіе неважно*; ибо де мы не яко философы, а яко филологи разсуждаемъ; инако де бы и глаголъ *хочу* отъ слова *воля* должно было производить. На что имѣю въ отвѣтъ сказать, что такія слова и примѣры не только не доказываютъ истинны, но болѣе сбиваютъ съ истинны, если бы кто не подробно ихъ разобравъ оставилъ безъ дальняго разсмотрѣнія: ибо, еслибы отецъ протопопъ хотѣлъ истинну слѣдовать, а не словами сбивая препирать, то бы въ ономъ примѣрѣ вмѣсто глагола *хочу*, какъ и долженъ былъ, поставить глаголъ сл. *волю*, то бы и можно было его производить отъ слова *воля*, какъ и *помню* отъ *память*. Впрочемъ, что касается до того, что слово *память* производить отъ глагола *помню*, а не *помню* отъ *память*, въ томъ я нимало не противурѣчу: ибо я въ первомъ моемъ мнѣніи о происхожденіи глагола *помню*, яко дѣйствія отъ своего начала *памяти*, не для того упомянулъ, яко бы въ словарѣ дѣйствительно слѣдовать должно было, но для единой связи моихъ доказательствъ.

Окончивши мой отвѣтъ на возраженія, мнѣ учиненныя, наконецъ къ вышепомянутымъ причинамъ моего мнѣнія, два еще здѣсь присовокупить имѣю доказательства.

Поелику отъ словъ *помню* или *память* непосредственно цѣлый почти алфавитъ словъ происходитъ, какъ *запомнить*, *напомнить*, *припомнить*, *упомнить*, также учащательные *поминаю*, *напоминаю*, *припоминаю*, *упоминаю*, и множество другихъ разныхъ словъ существительныхъ и прилагательныхъ, то и по сей причинѣ которое нибудьизъ оныхъ словъ *помню* ли или *память* кореннымъ или самостоятельнымъ, а не происходящимъ отъ глагола *мню*, поставлено быть должно.

2-е. Что глаголъ *помню* есть простой, а не сложный изъ частицы *по* и *мню*, то наияснѣйшимъ и нанудобнѣйшимъ образомъ доказать еще можно тѣмъ, что онъ въ сложеніи принимаетъ къ

себѣ всѣ обыкновенныя сложныхъ глаголовъ частицы, какъ *за*, *на*, *при*, *у* и самую частицу *по* вторично, напр. *попомнить*, *напомнить*, *запомнить*, *припомнить*, *упомнить*. И такъ, еслибы *помню* былъ по себѣ сложенный, то бы онъ во всѣхъ помянутыхъ случаяхъ былъ уже двусложный, поелику то есть, акибы двѣ частицы вдругъ къ себѣ пріемлетъ, чего однако допустить не можно и не должно»[135]).

Въ собраніи россійской академіи 28 апрѣля 1795 года заявлено было о кончинѣ Соколова, послѣдовавшей въ Москвѣ 7 апрѣля этого года[136]). Подобное же заявленіе сдѣлано было и въ собраніи академіи наукъ. Извѣстіе о смерти Соколова сообщено академіи наукъ Стриттеромъ въ письмѣ его изъ Москвы. Сообщая печальную вѣсть, Стриттеръ прибавляетъ, что Соколовъ умеръ въ нищетѣ, и нечѣмъ было его похоронить... Тяжкія лишенія, которымъ онъ подвергался втеченіе всей своей жизни и въ особенности во время ученыхъ путешествій, преждевременно свели его въ могилу. Забытый, но тѣмъ не менѣе замѣчательный труженикъ науки, Соколовъ заслуживаетъ благодарнаго воспоминанія, какъ одинъ изъ тѣхъ русскихъ ученыхъ восьмнадцатаго столѣтія, которые своимъ многотруднымъ путешествіемъ по Россіи пріобрѣли право на сочувствіе и уваженіе, и положили прочное начало для всесторонняго и добросовѣстнаго изученія своего отечества.

П. Б. ИНОХОДЦОВЪ.

Академическая гимназія и университетъ. — Пребываніе въ Геттингенѣ. — Ученыя путешествія по Россіи и дѣятельность въ академіи наукъ. — Ученолитературные труды. — Дѣятельность въ россійской академіи.

I.

Петръ Борисовичъ Иноходцовъ (1742—1806) родился въ Москвѣ 21 ноября 1742 года[137]). Отецъ его, солдатъ преображенскаго полка, желалъ помѣстить своего сына въ академиче-

скую гимназію. Постановленіе о пріемѣ въ гимназію малолѣтняго Петра Иноходцова состоялось 9 ноября 1752 года: «По челобитью лейбъ-гвардіи преображенскаго полку солдата Бориса Виноходцова, коимъ проситъ, что имѣетъ онъ при себѣ сына Петра, десяти лѣтъ, который россійской грамотѣ читать и писать обученъ, а въ службу никуда еще не опредѣленъ, и чтобъ онаго сына его для обученія наукъ опредѣлить въ академическую гимназію съ произвожденіемъ жалованья. Опредѣлено: онаго солдатскаго сына, Петра Виноходцова, отослать для обученія наукъ къ профессору университета, ректору, а гимназіи инспектору господину Крашенинникову на пробу на два мѣсяца, и каково онъ чрезъ то время себя окажетъ, и можно ли его опредѣлить на жалованье въ академическіе ученики, о томъ ему, господину профессору, канцелярію отрепортовать»[138]). Пробные мѣсяцы прошли благополучно: Иноходцовъ поступилъ въ число такъ называемыхъ жалованныхъ, т. е. получающихъ жалованье учениковъ гимназіи.

Академическое начальство потребовало точныхъ свѣдѣній объ учителяхъ и ученикахъ «по классамъ, кто съ котораго года въ службѣ академической, и какого кто состоянія, понятности и прилежности, и не имѣютъ ли кто какихъ пороковъ, для которыхъ остаться при академіи неспособны и совсѣмъ ненадобны, и не былъ ли кто въ штрафахъ и въ какихъ подозрѣніяхъ и за что именно, и кто какое жалованье получаютъ, и сколько кому отъ роду лѣтъ». Въ вѣдомости, представленной въ 1754 году инспекторомъ гимназіи Крашенинниковымъ и адъюнктомъ Модерахомъ, сказано: Петръ Виноходцовъ, двѣнадцати лѣтъ; принятъ въ службу 10 ноября 1752 года; годоваго жалованья получаетъ 12 рублей; обучается въ классахъ: латинскомъ нижнемъ, нѣмецкомъ самомъ нижнемъ и ариѳметическомъ среднемъ. Въ графѣ «состояніе» отмѣчено: «можетъ учиться». О поведеніи Иноходцова и его товарищей сдѣлано общее замѣчаніе: всѣ ведутъ себя непостыдно и въ штрафахъ публичныхъ не бывали. Только объ одномъ ученикѣ Семенѣ Казаковѣ замѣчено: могъ бы учиться,

если бы прилежалъ больше; впрочемъ, по ордеру изъ канцеляріи, за прогулку цѣлаго мѣсяца былъ публично штрафованъ.

Объ учителяхъ академической гимназіи временъ Иноходцова находимъ въ той же вѣдомости такого рода отзывы:

Учитель нижняго латинскаго класса Алексѣй Горлановъ обучаетъ съ пользою, токмо чистоты надъ собою никакой не ведетъ, хотя и много ему о томъ выговаривано было.

Георгъ Эстерманъ, учитель самаго нижняго нѣмецкаго класса, ведетъ себя нехудо и обучаетъ не безъ пользы, особливо, что ему токмо то поручено, чтобъ обучать хорошо читать понѣмецки и первыхъ частей грамматики.

Студентъ Борисъ Волковъ, учитель средняго ариѳметическаго класса, обучаетъ съ пользою.

Переводчикъ Аврамъ Краббе, учитель средняго нѣмецкаго класса: — надлежитъ ему прилежать, чтобъ въ грамматикѣ большее получить искусство, и въ большей строгости содержать учениковъ своихъ, въ чемъ онъ успѣетъ, ежели потрудиться похочетъ, особливо что онъ *природный иноземецъ* и порусски знаетъ почти столько, сколько природный россіянинъ; ежели же будетъ отгуливать отъ дѣла и не поступитъ по вышеписанному, то дальняго плода ожидать отъ него не весьма надежно.

Учитель нижняго францускаго класса Гори — состоянія и поступокъ честныхъ; обучаетъ ревностно, токмо не съ такою пользою какъ надобно, для того что онъ въ французской грамматикѣ не весьма достаточенъ.

Учитель италіанскаго класса Гавденди — достойный учитель французскаго и италіанскаго языковъ, какъ потому что самъ учился основательно, такъ и по честнымъ своимъ поступкамъ; и ежели бы можно было ему обучать по-французски по столько часовъ, по чему обучаютъ другіе учители, то бъ и лучшаго учителя желать не надлежало, и одного бы изъ французскихъ учителей можно было отставить. Учениковъ у Гавденди почти никого нѣтъ.

Преподаватель фортификаціи, адъюнктъ кадетскаго корпуса Генрихъ Мейрихъ — обучаетъ съ пользою, токмо временемъ не бываетъ въ классахъ: а понеже какъ моихъ, такъ и помощника моего репримандовъ неслушаетъ, но все дѣлаетъ по своей волѣ, то весьма бы полезно было, чтобъ опредѣлить за прогульные дни безъ причины законной нѣкоторый штрафъ по примѣру кадетскаго корпуса, а безъ того господа учители не исправятся.

Шрейбмейстеръ кадетскаго корпуса Николай Шенингъ, обучающій писать понѣмецки и полатыни, — писать умѣетъ изрядно и обучаетъ нехудо; *одинъ порокъ за нимъ былъ, что продавалъ форшрифты и перье въ гимназіи, который однако отвращенъ отъ меня грозами отставки отъ службы.* Весьма бы надлежало желать, чтобъ изъ студентовъ или нѣмецкихъ канцелярскихъ служителей академической команды сыскался къ тому способный человѣкъ и т. д. [139]).

По окончаніи курса въ гимназіи Иноходцовъ поступилъ, въ 1760 году, въ академическій университетъ. Втеченіе пятилѣтняго пребыванія своего въ академическомъ университетѣ онъ слушалъ лекціи профессоръ: Румовскаго, Фишера, Брауна, Котельникова, и по свидѣтельству своихъ наставниковъ, оказалъ большіе успѣхи въ словесныхъ наукахъ, философіи, филологіи, математикѣ, физикѣ, астрономіи. Румовскій читалъ теоретическую и практическую астрономію; Котельниковъ — алгебру, дифференціальныя и интегральныя исчисленія и высшую геометрію; Браунъ — экспериментальную физику и натуральную философію; Фишеръ объяснялъ ars poetica и другія произведенія Горація, и т. д. Для опредѣленія степени успѣховъ, оказанныхъ студентами на экзаменахъ, употреблялись тогда отмѣтки: хорошо, посредственно, нехудо, худо, очень худо. Иноходцовъ изъ всѣхъ предметовъ и на всѣхъ экзаменахъ получалъ высшую отмѣтку, т. е. хорошо.

О заявленіи Иноходцова по поводу лекцій Румовскаго упоминается и въ протоколахъ конференціи академіи наукъ и въ извѣ-

стной запискѣ Ломоносова о состояніи академической канцеляріи. Студентъ Иноходцовъ заявилъ, что Румовскій ограничиваетъ свои лекціи одною сферическою тригонометріею, и не сообщаетъ слушателямъ своимъ никакого понятія объ астрономіи. По настоянію Румовскаго, Иноходцовъ призванъ былъ въ конференцію, получилъ выговоръ, повинился, и объяснилъ, что не имѣлъ ни малѣйшаго желанія обидѣть своего наставника. Офиціальное изложеніе дѣла Ломоносовъ называетъ лживымъ — falsch, grundfalsch, и разсказываетъ слѣдующее. Подучили студента Полѣнова, чтобы онъ просился за море на томъ основаніи, что онъ ничего не можетъ понять у Федоровича, читавшаго юридическія науки въ академическомъ университетѣ. Заявленію Полѣнова дана полная вѣра, и Миллеръ не только «ругалъ Федоровича безчестными словами, но и въ зашей выбилъ изъ конференціи. Инако поступилъ Миллеръ со студентомъ Иноходцовымъ, который, будучи порученъ Румовскому для изученія астрономіи, потомъ подалъ въ канцелярію прошеніе, чтобы его отъ той науки уволить за недовольною способностію глазъ, при чемъ присовокупилъ, что отъ Румовскаго весьма рѣдко слышитъ лекціи. Посему призванъ сей студентъ передъ профессорское собраніе, и жестокій учиненъ выговоръ, а доношеніе переписать ему велѣно». Вѣроятно вслѣдствіе этого переписаннаго, т. е. измѣненнаго донесенія Иноходцовъ уволенъ былъ временно отъ занятій астрономіею. Канцелярія академіи наукъ «слушавъ доношенія студента Петра Виноходцова, которымъ объявилъ, что хотя онъ опредѣленъ къ господину профессору Румовскому для обученія практической астрономіи, однако за слабостію его глазъ далѣе сію науку продолжать не въ состояніи, и проситъ, чтобъ его опредѣлить въ геометрическій классъ учителемъ и дозволить обучать физико-математическимъ наукамъ. А понеже онъ, Виноходцовъ, геометрическій классъ уже обучаетъ въ академической гимназіи, того ради приказали: его, Виноходцова, по его желанію, отъ астрономической науки уволить, а впредь до усмотрѣнія обучать геометрическій классъ, продолжая математическія лекціи у господина

профессора Котельникова, и о томъ къ господину Котельникову послать ордеръ, а ему, Виноходцову, сію резолюцію объявить съ подпискою; къ профессору же господину Румовскому послать ордеръ, въ которомъ написать, чтобъ онъ, въ силу его высокографскаго сіятельства академіи наукъ господина президента повелѣнія, на мѣсто упомянутаго, по его прошенію отъ астрономической науки уволеннаго, студента Виноходцова пріискалъ и представилъ изъ другихъ, къ оной наукѣ охоту и способность имѣющихъ студентовъ академическихъ, московскихъ или другихъ сторонніхъ, которыхъ бы онъ обучать и современемъ къ вспоможенію себѣ, также въ потребномъ случаѣ къ дѣланію въ другихъ мѣстахъ астрономическихъ и географическихъ обсерваціи способнымъ учинить могъ»[140]).

Какъ одинъ изъ лучшихъ студентовъ университета Иноходцовъ назначенъ былъ преподавателемъ математики въ гимназіи. Инспекторъ гимназіи Котельниковъ представилъ канцеляріи академіи наукъ, чтобы учителей: Полидорскаго и двухъ Веденскихъ «за непорядочное въ классы хожденіе и паче за непохвальное и учителямъ непристойное поведеніе, а именно пьянство, отъ гимназіи отставить, а чтобы мѣста ихъ и должности заступлены были, и ученики въ праздности времени не тратили, то можно ихъ дѣло исправить студентами: Дмитріемъ Мокѣевымъ, Петромъ Иноходцовымъ и Аѳанасіемъ Горинымъ, которыхъ и *признаю способными*. Дмитрій Мокѣевъ можетъ въ верхнемъ россійскомъ классѣ исправлять должность учителя Семена Веденскаго; *Петръ Иноходцовъ въ геометрическомъ (классѣ) заступитъ должность учителя* Павла Веденскаго, а Аѳанасій Горинъ — учить ариѳметикѣ на мѣсто Полидорскаго. Впрочемъ оные студенты, ходя на лекціи профессорскія, прилежаніемъ своимъ недостатки, ежели какіе въ себѣ почувствуютъ, наградить могутъ, а особливо ежели канцелярія академіи наукъ для одобренія оныхъ студентовъ опредѣлитъ за труды ихъ въ гимназіи денежное награжденіе по благоразсужденію своему, что имъ въ покупкѣ книжекъ нужныхъ и въ самомъ состояніи ихъ житія не малымъ будетъ вспоможе-

ніемъ. Да сіе и для того нужно, чтобъ они предъ своими учениками во всемъ исправны являться и тѣмъ себѣ почтеніе снискать могли».

На запросъ канцеляріи о студентахъ «благопристойно ли вели себя въ поступкахъ и не присмотрѣно ли за ними какихъ пристрастій» Котельниковъ отвѣчалъ объ Иноходцовѣ, Юдинѣ и др.: со вступленія моего въ гимназію инспекторомъ вели себя всегда порядочно, лекцій не прогуливали, учился прилежно и на экзаменахъ были исправны. Профессоръ Браунъ отозвался такъ: слушали у меня лекціи со всякимъ прилежаніемъ и съ пользою и притомъ вели себя добропорядочно [141]).

Любознательность и даровитость Иноходцова были оцѣнены профессорами академическаго университета, принимавшими живое участіе въ своихъ питомцахъ, посвящавшихъ себя ученой дѣятельности. Въ конференціи академіи наукъ состоялось постановленіе: отправить студента Петра Иноходцова заграницу для дальнѣйшаго усовершенствованія въ наукахъ физическихъ и математическихъ.

II.

Главною цѣлью пребыванія Иноходцова заграницею было изученіе математики и физики во всемъ ихъ объемѣ и сообразно съ тогдашнимъ состояніемъ науки. О способѣ достиженія предназначенной цѣли подробно говорилось въ инструкціи, составленной академикомъ Брауномъ и одобренной другими членами ученаго собранія. Въ кругу избранной спеціальности — сказано въ инструкціи — основою должна служить физика опытная или экспериментальная, безъ которой теоретическая физика не можетъ достигнуть научной высоты и неизбѣжно обратится въ сборникъ догадокъ, предположеній и грезъ, какъ это было и въ отдаленной древности и во времена средневѣковой схоластики. Съ изученіемъ экспериментальной физики весьма удобно и естественно соединяется изученіе прикладной математики. Да и что такое въ

сущности прикладная математика, какъ не отрасль физики, къ которой примѣняются начала чистой математики. Для изучающаго физику особенно важны слѣдующія части прикладной математики: аэрометрія, гидростатика и гидравлика или вообще гидродинамика, оптика съ катоптрикою и діоптрикою, статика и механика, и преимущественно физическая астрономія.

При неоспоримой связи, существующей между физикою и прикладною математикою, слѣдуетъ строго различить начала физическія отъ началъ математическихъ и не переступать рѣзкой грани, находящейся между этими разнородными началами.

Только при подобной подготовкѣ, т. е. съ достаточнымъ запасомъ основательныхъ, настойчивымъ трудомъ добытыхъ свѣдѣній въ экспериментальной физикѣ и прикладной математикѣ, можно приступить къ теоретической или догматической физикѣ безъ боязни попасть въ область призраковъ и гаданій.

Сверхъ главныхъ предметовъ нельзя оставить безъ вниманія и естественной исторіи, представляющей твердыя, фактическія основы для научныхъ выводовъ и соображеній.

Также необходимо знакомство съ химіею, ибо вся такъ называемая экспериментальная химія составляетъ какъ бы отдѣльную вѣтвь экспериментальной и теоретической физики.

Пособіями при научныхъ занятіяхъ должны служить лекціи университетскихъ профессоровъ и богатая литература физико-математическихъ наукъ: сочиненія такихъ ученыхъ, какъ Зегнеръ, Крафтъ, Мушенброкъ и другіе; изслѣдованія, помѣщаемыя въ acta eruditorum, journal des savans, и т. п.

Для знакомства съ ученою литературою необходимо знаніе иностранныхъ языковъ и потому молодые люди, посвящающіе себя наукѣ, должны заниматься изученіемъ языковъ: нѣмецкаго, французскаго и англійскаго [142]).

Лучшими руководителями для академическихъ студентовъ

инструкція признаетъ профессора Зегнера по наукамъ физико-математическимъ и профессора Ланге по естественной исторіи, и прибавляетъ: если только питомцы академіи будутъ продолжать свое образованіе въ Галле, въ тамошнемъ университетѣ. Оговорка эта оказалась какъ нельзя болѣе кстати вслѣдствіе скорой перемѣны избраннаго конференціею мѣста. Въ ученомъ собраніи академіи наукъ постановлено было отправить Иноходцова въ Галле и поручить его надзору и руководству извѣстнаго ученаго Зегнера, почетнаго члена петербургской академіи наукъ. Но канцелярія отмѣнила рѣшеніе ученаго собранія, и постановила отправить Иноходцова не въ Галле, а въ Геттингенъ. Такая перемѣна произошла по слѣдующему обстоятельству.

Въ одно время съ Иноходцовымъ и его товарищами по академическому университету отправлялся заграницу академикъ Шлецеръ, и просилъ академію наукъ дать ему какое-либо порученіе. Такъ какъ, по выбору академическаго собранія, назначены были тогда къ посылкѣ заграницу нѣкоторые студенты, и въ томъ числѣ Свѣтовъ и Венедиктовъ, которые «въ языкахъ и историческихъ наукахъ упражняться должны, дабы со временемъ изъ природныхъ россіянъ были люди ученые и способные, кои могли бы употреблены быть впредь при сочиненіи россійской исторіи», то канцелярія приказала: уволить академика Шлецера на три мѣсяца въ Германію и отправить съ нимъ означенныхъ студентовъ для продолженія наукъ въ геттингенскомъ университетѣ. Вмѣстѣ съ тѣмъ положено было ввѣрить надзору Шлецера студентовъ Иноходцова и Юдина. Посылая ихъ въ геттингенскій университетъ, академическая канцелярія руководствовалась слѣдующими соображеніями: «Сего мая 10 дня, по опредѣленію канцеляріи академіи наукъ велѣно при профессорѣ господинѣ Шлецерѣ, который въ силу имяннаго ея императорскаго величества указу уволенъ въ Германію на три мѣсяца, для лучшаго успѣха и пріобрѣтенія въ наукахъ вящшаго совершенства академическихъ студентовъ Василья Свѣтова и Василья Венедиктова отправить въ Геттингъ. А сего мая 30 дня изъ собранія профессорскаго ре-

портомъ представлено, чтобъ съ нимижъ отправить и назначенныхъ къ продолженію математическихъ и физическихъ наукъ студентовъ же Петра Иноходцова и Ивана Юдина въ Галлу, и какъ имъ всѣмъ четверымъ будучи въ чужихъ краяхъ поступать приложена инструкція. Канцелярія академіи наукъ приказала: Хотя по разсужденію профессорскаго собранія оные студенты Иноходцовъ и Юдинъ и назначены къ отправленію въ Галлу; но дабы они какъ въ пути имѣли себѣ надежнаго предводителя, такъ и въ нѣкоторыхъ еще нужныхъ имъ сверхъ математики и физики знаніяхъ, а особливо въ нѣмецкомъ языкѣ, могли положить лучшее основаніе, то и оныхъ на первый случай съ господиномъ профессоромъ Шлецеромъ отправить въ Геттингъ же, а оттуда уже, спустя нѣсколько времени, ѣхать въ тѣ университеты, куда отъ профессорскаго собранія предписано имъ будетъ».

Предоставляя Шлецеру устройство и распредѣленіе занятій его молодыхъ спутниковъ, канцелярія академіи наукъ сочла нужнымъ высказать главныя требованія, строго обязательныя, которыя изложены и въ указѣ, данномъ студенту Иноходцову. «По прибытіи въ Геттингъ господину профессору Шлецеру предписать имъ (Иноходцову и другимъ русскимъ студентамъ), смотря по будущему ихъ назначенію, порядокъ ихъ житія, и къ кому именно изъ тамошнихъ профессоровъ на лекціи ходить должны, а *жительствомъ расположить ихъ разно, дабы больше привыкали къ обхожденію съ иностранными, и одни бъ только между собою всегдашнихъ компаній не водили.* А притомъ поручить ихъ въ строгое смотрѣніе одному изъ тамошнихъ профессоровъ, которому они какъ въ расходахъ своихъ, такъ въ поступкахъ и ученіи отчетъ давать и во всемъ ему послушны быть должны, подъ опасеніемъ за худые поступки тяжкаго штрафа и лишенія оказуемой имъ высочайшей императорской милости. Онымъ студентамъ въ бытность ихъ заморемъ производить жалованье по примѣру прочихъ, а именно каждому по двѣсти по пятидесяти рублевъ». На проѣздъ и приготовленіе пристойнаго платья и бѣлья выдано каждому изъ студентовъ по сту рублей.

рѣчи, небывалымъ до той поры въ нѣмецкой ученой литературѣ.

Яркая особенность Кестнера заключалась въ сатирическомъ складѣ его ума, проявлявшемся во всемъ, что выходило изъ подъ пера этого писателя, отъ летучихъ стихотвореній, вызванныхъ интересами дня, до строго-серьезныхъ трактатовъ научнаго содержанія. Въ своихъ ѣдкихъ и злыхъ эпиграммахъ Кестнеръ не щадилъ никого, ни даже ученыхъ знаменитостей Германіи и своихъ ближайшихъ сотрудниковъ и товарищей по преподаванію въ геттингенскомъ университетѣ.

Статья Кестнера, переведенная на русскій языкъ подъ названіемъ: «похвала астрономіи», знакомитъ до нѣкоторой степени съ литературными пріемами автора, съ его научными понятіями и особенностями его изложенія, изобилующаго сатирическими чертами. «Прелести астрономіи — говоритъ Кестнеръ — толь велики и такъ живы, что требуется токмо человѣческое чувство, чтобъ тронутымъ быть оными, и умѣренное искусство, чтобъ говорить о томъ съ воспаленіемъ и пріятностію. Я постараюсь представить пользу и изрядство сей науки. Если мое описаніе покажется недостаточнымъ, то прошу оное простить моей слабости и моимъ обстоятельствамъ. Кто о себѣ знаетъ, что находится одинъ въ своемъ кабинетѣ, тотъ помышляетъ о такихъ вещахъ не толь изрядно, какъ Фонтенель, который по вечерамъ въ саду восхищался мыслями предъ маркизою. Не буду я утверждать, что астрономія всѣмъ прочимъ частямъ математики и другимъ наукамъ предпочитаема быть должна. Одна токмо метафизика, еще и въ варварскіе вѣки, получила титулъ царицы наукъ. Та хвала для героя худа, когда токмо другихъ противъ его презираютъ. Втуне бы то время употреблено было, еслибъ кто захотѣлъ доказать превосходство мозгу предъ желудкомъ, потому что оба къ житію равномѣрно нужны. Оставимъ латинскимъ критикамъ сладкое мечтаніе, что изрядный слогъ въ писаніи и нѣкоторыя дерзкія догадки въ пенуѣкныхъ разсужденіяхъ древнихъ писателей суть довольныя заслуги для полученія господства въ

ученомъ обществѣ. Когда я покажу совершенства астрономіи, и порядокъ чиновъ между науками будетъ твердо установленъ, то не трудно будетъ показать ей надлежащее мѣсто... Есть, которые астрономію и другія математическія науки за суетное упражненіе праздныхъ людей почитаютъ; но они не разсуждаютъ, что очевидная польза, мало я говорю, что самая необходимость, къ примѣчанію звѣздъ людей побудила. Нечаянный морозъ, долгостоящее ненастье, разрушили надежду земледѣльца. Изъ сего онъ усмотрѣлъ, что не довольно сѣять сѣмена; но чтобъ чинилось то въ такое время, когда уже непогода испортить сѣвъ не можетъ. Експеріенція опредѣлила границы временамъ года. Изъ теченія солнца позналъ крестьянинъ, когда сѣять, когда зрѣлый хлѣбъ собирать, и когда отъ наступающей стужи укрыться ему должно. По восходившимъ вмѣстѣ съ солнцемъ звѣздамъ заключилъ онъ, въ странѣ его, гдѣ, какъ и въ нашей, состояніе воздуха всегда бываетъ одинакое, когда будетъ сушь, когда ненастье. Ничего больше не требуется, какъ прочитать Виргиліевы книги о земледѣліи, чтобъ быть увѣрену, коль необходимо нужно наблюденіе звѣздъ при семъ родѣ житія. Правда, что оное наблюденіе нынѣ не толь нужнымъ кажется; однако, отчего сіе происходитъ? Оттого, что помощію астрономіи ежегодно сочиняются календари, изъ коихъ домоводецъ познаетъ то, чему бы ему отъ неба научиться надлежало. Тотъ конечно очень малое имѣлъ обхожденіе съ земледѣльцами, кто не слыхалъ, коль великую пользу приносятъ имъ нѣкоторыя астрономическія наблюденія. Но и намъ не меньше нужна астрономія, намъ, коимъ *дымъ въ городахъ затмеваетъ и тѣ части неба, которыя кровлями палатъ не закрываются.* Адвокатъ думаетъ, что всѣ науки, государству полезныя, заключаются въ собраніи римскихъ законовъ. Купецъ почитаетъ всѣ счеты за тщетные, которые состоятъ въ чемъ-нибудь другомъ, кромѣ въ цѣнѣ товаровъ и въ денежной циркуляціи. Многіе другіе, себѣ воображающіе, что они преученые и разумные, пересмѣхаютъ негодныя разсужденія математиковъ. Несправедливыя мнѣнія сихъ людей суть такъ обыкновенны, и такъ далеко

Путешествіе Шлецера съ Иноходцовымъ и другими студентами изъ Петербурга въ Геттингенъ продолжалось цѣлые два мѣсяца — съ 25 іюня по 24 августа. Шлецеръ употреблялъ всѣ старанія, чтобы этотъ долгій путь сопряженъ былъ съ наименьшими неудобствами для неопытныхъ путешественниковъ, впервые покинувшихъ отечество, и принесъ имъ наибольшую пользу. Всюду, гдѣ они останавливались на болѣе или менѣе продолжительное время, онъ водилъ ихъ осматривать мѣстныя достопримѣчательности; если же не могъ идти самъ, то посылалъ свѣдущаго чичероне. Въ приложеніи мы помѣщаемъ дневникъ, веденный студентами Юдинымъ и Иноходцовымъ [143]). Заботясь о матеріальномъ благосостояніи своихъ спутниковъ, Шлецеръ оберегалъ ихъ отъ хищничества содержателей гостинницъ и торгашей, промышляющихъ на счетъ проѣзжихъ и готовыхъ обобрать ихъ до послѣдней нитки.

Первою заботою Шлецера по пріѣздѣ въ Геттингенъ было пріисканіе подходящей квартиры для его четырехъ спутниковъ. И такая повидимому легкая вещь оказалась до того трудною, что пришлось уклониться отъ прямаго требованія академической канцеляріи и помѣстить студентовъ не каждаго отдѣльно, а всѣхъ четырехъ въ одномъ и томъ же домѣ. Впрочемъ, по мнѣнію Шлецера, это уклоненіе не только не могло повредить академическимъ питомцамъ, а напротивъ того было для нихъ весьма полезно, потому что при двухъ младшихъ находился надзиратель, и ему сподручно было наблюдать и надъ старшими, такъ какъ они жили въ томъ же самомъ помѣщеніи. Существенная задача заключалась въ правильномъ устройствѣ научныхъ занятій, въ открытіи доступа къ источникамъ и пособіямъ и въ сближеніи съ представителями науки.

Шлецеръ представилъ Иноходцова и его товарищей ихъ будущимъ наставникамъ и руководителямъ. Профессора геттингенскаго университета встрѣтили молодыхъ людей съ распростертыми объятіями. Шлецеръ не нахвалится вниманіемъ и радушіемъ геттингенскихъ ученыхъ. Обязательность ихъ отнюдь не

ограничивалась любезными фразами, а выражалась на дѣлѣ самымъ положительнымъ образомъ, и простиралась до того, что одинъ изъ профессоровъ перемѣнилъ языкъ своихъ лекцій — вмѣсто нѣмецкаго языка сталъ читать на латинскомъ, болѣе доступномъ для его новыхъ слушателей; другой профессоръ посвятилъ нѣсколько лекцій обзору и повторенію того, что было уже имъ прочитано, и сдѣлалъ это единственно съ тою цѣлію, чтобы дальнѣйшее изложеніе предмета было понятнѣе для русскихъ студентовъ, прибывшихъ не къ самому началу курса, и т. п. Профессоръ Кестнеръ предложилъ русскимъ студентамъ независимо отъ слушанія его лекцій посѣщать его для частныхъ бесѣдъ по тѣмъ научнымъ вопросамъ, которые потребуютъ болѣе подробнаго объясненія.

По соображеніи всѣхъ обстоятельствъ Шлецеръ такимъ образомъ распредѣлилъ занятія, предстоявшія Иноходцову и Юдину въ геттингенскомъ университетѣ. Главный предметъ, экспериментальную физику они должны были слушать у Гольмана; математику чистую и прикладную — у Кестнера; новую исторію — у Муррая. Для домашняго чтенія Шлецеръ рекомендовалъ ученые труды Мушенброка, Нолле (Nollet) и другихъ, прибавляя, что необходимо кромѣ нѣмецкаго языка освоиться и съ французскимъ, чтобы читать Нолле на его родномъ языкѣ. Большое значеніе Шлецеръ придавалъ частнымъ бесѣдамъ съ представителями науки, и совѣтовалъ пользоваться гостепріимствомъ Кестнера, отворившаго двери своего дома для своихъ любознательныхъ слушателей. Иноходцовъ и Юдинъ дали обѣщаніе слѣдовать инструкціи, составленной Шлецеромъ по порученію академіи наукъ [144]).

Объ успѣхахъ, оказанныхъ русскими студентами въ геттингенскомъ университетѣ можно судить по отзывамъ такихъ ученыхъ, какъ Гольманъ и Кестнеръ.

Гольманъ (1696—1787) пріобрѣлъ громкую извѣстность въ литературѣ рядомъ сочиненій, относящихся къ различнымъ областямъ вѣдѣнія, отъ экспериментальной физики до нравственной

философіи. Онъ писалъ о барометрахъ и термометрахъ, о притягательной силѣ, объ электрическомъ огнѣ, объ опытахъ флорентинской академіи надъ сжатіемъ воды, и т. п. и вмѣстѣ съ тѣмъ о вопросахъ и явленіяхъ міра духовнаго: о безсмертіи души, о чудесахъ, о вліяніи реформаціи Лютера на философію, и т. д. Его сочиненіе о Богѣ и св. писаніи — überzeugender vortrag von Gott und der schrift, mit nöthigen anmerkungen erläutert— имѣло огромный и весьма продолжительный успѣхъ въ читающемъ обществѣ. По отзыву тогдашнихъ критиковъ, философскіе трактаты Гольмана стоятъ неизмѣримо выше массы современныхъ ему компиляцій, доказывая свѣтлый умъ автора, умѣвшаго оживлять излагаемые предметы новыми въ то время идеями Руссо.

Современники Гольмана и его учениковъ называютъ его украшеніемъ ученаго міра Германіи, однимъ изъ первостепенныхъ натуралистовъ, обладающимъ всѣми качествами, необходимыми для научнаго изслѣдованія природы, и соединяющимъ въ трудахъ своихъ самую строгую точность наблюденій съ крайнею осторожностью въ выводахъ и обобщеніяхъ. Онъ строго держался фактовъ, и былъ открытымъ врагомъ гипотезъ и гадательныхъ предположеній. Весьма важными въ научномъ отношеніи признаются метеорологическія наблюденія, которыя производились Гольманомъ втеченіе многихъ лѣтъ съ чрезвычайною тщательностью и постоянствомъ.

Для своихъ университетскихъ слушателей Гольманъ читалъ обыкновенно физику, и сверхъ того, изъ году въ годъ поочередно, — логику, метафизику, нравственную философію, естественное право, и т. д. Слушатели его съ восторгомъ отзывались о его мастерскомъ изложеніи физики и въ особенности о его способѣ доказывать мудрость и благость Творца, открывающіяся въ изученіи природы [145]).

Къ замѣчательнымъ людямъ своего времени принадлежалъ Авраамъ Готтельфъ Кестнеръ (1719—1800), профессоръ математики и физики въ геттингенскомъ университетѣ. Въ ученой

литературѣ онъ памятенъ многочисленными трудами, отъ статей, появлявшихся въ различныхъ повременныхъ изданіяхъ, до обширныхъ сочиненій, выходившихъ въ нѣсколькихъ томахъ, какъ напримѣръ: исторія математики отъ временъ возрожденія до конца восьмнадцатаго столѣтія; основанія (anfangsgründe) прикладной математики; основанія высшей механики, гидродинамики, анализа конечныхъ и безконечныхъ величинъ, и т. д. Основанія прикладной математики переведены на русскій языкъ ученикомъ Кестнера Иноходцовымъ, и изданы въ началѣ девятнадцатаго столѣтія коммиссіею объ учрежденіи училищъ. Гораздо ранѣе, въ шестидесятыхъ годахъ прошлаго столѣтія, статьи Кестнера появлялись на страницахъ русскихъ періодическихъ изданій.

Независимо отъ весьма значительнаго количества большихъ и малыхъ трудовъ физико-математическаго содержанія, Кестнеръ оставилъ много произведеній, касающихся общихъ вопросовъ умственной и нравственной жизни. Подобно Гольману, онъ писалъ о безсмертіи души и о другихъ предметахъ изъ области религіи и философіи. Берлинская академія наукъ присудила ему почетную награду за сочиненіе, въ которомъ разсматривался вопросъ о зависимости случайныхъ повидимому обстоятельствъ отъ всемогущей воли Божій — dissertation sur les devoirs qui resultent de la conviction, que les événemens fortuits dependent de la volonté de Dieu.

Математикъ и физикъ Кестнеръ былъ въ тоже время литераторомъ и стихотворцемъ, и притомъ далеко недюжиннымъ, какъ доказываютъ и оригинальныя его сочиненія и многочисленные переводы съ иностранныхъ языковъ.

Въ лейпцигскомъ университетѣ Кестнеръ слушалъ лекціи краснорѣчія и стихотворства у Готшеда, игравшаго такую видную роль въ тогдашней нѣмецкой литературѣ, и остался навсегда почитателемъ и горячимъ сторонникомъ своего наставника. Принадлежа къ числу лучшихъ стилистовъ своего времени, Кестнеръ постоянно имѣлъ въ виду требованія языка и слога, и сочиненія его, даже спеціальныя по математикѣ, отличаются изяществомъ

ими носятся, что не могутъ меня винить въ великомъ огорченіи, если я буду имъ отвѣтствовать слѣдующимъ, хотя не новымъ, уподобленіемъ. *Они подобны скоту, который питается желудками, на взглядывая на дерево, съ коего желудки нападали.* Безъ астрономіи ни адвокатъ не зналъ бы, когда ему въ судъ явиться; ни заимодавецъ, когда его должникъ долженъ ему заплатить долгъ; ниже какой мѣщанинъ, когда ему отправлять свои дѣла; еще больше скажу, *безъ астрономіи наши господчики не могли бы хвастать золотыми часами.* Одно токмо наблюденіе звѣздъ помогаетъ намъ въ раздѣленіи времени. Астрономію почесть безполезною государству наукою значитъ то, якобы намъ не должно знать о дняхъ, мѣсяцахъ и годахъ. Самое публичное отправленіе Божіей службы уставлено по астрономическому раздѣленію времени. Не токмо жидамъ было приказано для празднованія святыхъ дней примѣчать теченіе луны; не токмо у другихъ народовъ должность жреца была сопряжена съ должностію астронома; но и у насъ нужно знаніе астрономіи къ установленію празднества святыя пасхи. Хорошо, — скажутъ на сіе хулители наукъ — мы знаемъ о астрономіи то, что намъ надобно для дѣланія календарей. Сіе одно и есть, что мы употребляемъ изъ оной науки. Въ томъ нѣтъ намъ нужды, двигаются ли планеты въ кругахъ циркулярныхъ или въ разрѣзахъ коническихъ; Невтонъ ли или Касиній настоящій видъ приписывалъ землѣ, и почитать ли намъ кометы за облака или за сгорѣвшіе земляные шары. Часто слышалъ я сіе отъ людей, кои себѣ воображаютъ, что все, въ наукахъ къ человѣческому употребленію надобное, уже давно изобрѣтено, а новыя будто открытія суть токмо одна пустошь. Я признаюсь, что лучше уступлю симъ противникамъ, нежели стараюсь перемѣнить ихъ понятія. *Мнимая умность побуждаетъ ихъ разсуждать о пользѣ науки, коей они сами не разумѣютъ. Они не столь учтивы, чтобъ мнѣ повѣрить, если имъ скажу, что невидимые простыми глазами юпитеровы спутники весьма полезны въ географіи; не столь терпѣливы, чтобъ выслушать изъясненія; можетъ быть и не столь понятны, чтобъ выразумѣть, въ чемъ*

состоитъ разность времени между двумя полуденными циркулями. Читатели, больше вниманія и терпѣливости имѣющіе, не будутъ мнѣ чинить такихъ возраженій... Наше жилище изо всѣхъ планетъ положеніе имѣетъ удобнѣйшее къ опредѣленію системы небесной и планетныхъ путей. Прибавленіе и уменьшеніе свѣта меркуріева и венерина доказываютъ намъ, что есть планеты, кои ходятъ около солнца. Въ меркуріи не можно сдѣлать такого заключенія, если подъ онымъ нѣтъ другаго свѣтила. Меркурій и марсъ, сколько намъ извѣстно, не имѣютъ спутниковъ, по коихъ затмѣніямъ, пятнамъ и другимъ явленіямъ могли бы тамошніе жители заключить нѣчто о натурѣ небесныхъ тѣлъ. Отъ юпитера и сатурна не видны малые, ближе къ солнцу находящіеся шары. *Тожмо намъ однимъ извѣстно, что въ товариществѣ 14 міровъ вертимся мы около солнца. Едва ли кто изъ тамошнихъ жителей можетъ знать нѣсколько о нашей точкѣ, которыя частичку раздѣляютъ иногда народы между собою огнемъ и мечемъ.* Мы одни можемъ утвердить истины о движеніяхъ и свойствахъ тѣлъ небесныхъ. Еслибъ всемогущій Творецъ не похотѣлъ, чтобъ мы сіе знали, то бы Онъ не даровалъ намъ толь удобнаго жилища для астрономическихъ наблюденій». Кестнеръ утверждаетъ, что законы небеснаго движенія, истинная система свѣта, и вообще основанія всей астрономіи открыты ученому міру двумя нѣмцами — Кеплеромъ и Коперникомъ, котораго считаетъ чистымъ нѣмцомъ, не дѣлая ни малѣйшаго намека на его славянское происхожденіе. Съ увлеченіемъ и восторгомъ говоритъ Кестнеръ о великихъ открытіяхъ Ньютона, котораго называетъ духомъ, потому что Англія сомнѣвается, можно ли его называть человѣкомъ. Чтобы избѣжать упрека въ недостаткѣ патріотизма, Кестнеръ восхваляетъ и нѣмецкихъ ученыхъ, но къ похваламъ своимъ примѣшиваетъ не мало горькихъ словъ противъ своихъ соотечественниковъ, недостойныхъ появленія между ними истинно геніальныхъ людей. «Нѣмецкая земля, — говоритъ онъ — сія плодородная, но неурачивая мать великихъ духовъ, допустила Кеплера бороться съ бѣдностію, когда онъ упражнялся

рѣчи, небывалымъ до той поры въ нѣмецкой ученой литературѣ.

Яркая особенность Кестнера заключалась въ сатирическомъ складѣ его ума, проявлявшемся во всемъ, что выходило изъ подъ пера этого писателя, отъ летучихъ стихотвореній, вызванныхъ интересами дня, до строго-серьезныхъ трактатовъ научнаго содержанія. Въ своихъ ѣдкихъ и злыхъ эпиграммахъ Кестнеръ не щадилъ никого, ни даже ученыхъ знаменитостей Германіи и своихъ ближайшихъ сотрудниковъ и товарищей по преподаванію въ геттингенскомъ университетѣ.

Статья Кестнера, переведенная на русскій языкъ подъ названіемъ: «похвала астрономіи», знакомитъ до нѣкоторой степени съ литературными пріемами автора, съ его научными понятіями и особенностями его изложенія, изобилующаго сатирическими чертами. «Прелести астрономіи — говоритъ Кестнеръ — толь велики и такъ живы, что требуется токмо человѣческое чувство, чтобъ тронутымъ быть оными, и умѣренное искусство, чтобъ говорить о томъ съ воспаленіемъ и пріятностію. Я постараюсь представить пользу и изрядство сей науки. Если мое описаніе покажется недостаточнымъ, то прошу оное простить моей слабости и моимъ обстоятельствамъ. Кто о себѣ знаетъ, что находится одинъ въ своемъ кабинетѣ, тотъ помышляетъ о такихъ вещахъ не толь изрядно, какъ Фонтенель, который по вечерамъ въ саду восхищался мыслями предъ маркизою. Не буду я утверждать, что астрономія всѣмъ прочимъ частямъ математики и другимъ наукамъ предпочитаема быть должна. Одна токмо метафизика, еще и въ варварскіе вѣки, получила титулъ царицы наукъ. Та хвала для героя худа, когда токмо другихъ противъ его презираютъ. Втуне бы то время употреблено было, еслибъ кто захотѣлъ доказать превосходство мозгу предъ желудкомъ, потому что оба къ житію равномѣрно нужны. Оставимъ латинскимъ критикамъ сладкое мечтаніе, что изрядный слогъ въ писаніи и нѣкоторыя дерзкія догадки въ ненужныхъ разсужденіяхъ древнихъ писателей суть довольныя заслуги для полученія господства въ

ученомъ обществѣ. Когда я покажу совершенства астрономіи, и порядокъ чиновъ между науками будетъ твердо установленъ, то не трудно будетъ показать ей надлежащее мѣсто... Есть, которые астрономію и другія математическія науки за суетное упражненіе праздныхъ людей почитаютъ; но они не разсуждаютъ, что очевидная польза, мало я говорю, что самая необходимость, къ примѣчанію звѣздъ людей побудила. Нечаянный морозъ, долгостоящее ненастье, разрушили надежду земледѣльца. Изъ сего онъ усмотрѣлъ, что не довольно сѣять сѣмена; но чтобъ чинилось то въ такое время, когда уже непогода испортить сѣвъ не можетъ. Експеріенція опредѣлила границы временамъ года. Изъ теченія солнца позналъ крестьянинъ, когда сѣять, когда зрѣлый хлѣбъ собирать, и когда отъ наступающей стужи укрыться ему должно. По восходившимъ вмѣстѣ съ солнцемъ звѣздамъ заключилъ онъ, въ странѣ его, гдѣ, какъ и въ нашей, состояніе воздуха всегда бываетъ одинакое, когда будетъ сушь, когда ненастье. Ничего больше не требуется, какъ прочитать Виргиліевы книги о земледѣліи, чтобъ быть увѣрену, коль необходимо нужно наблюденіе звѣздъ при семъ родѣ житія. Правда, что оное наблюденіе нынѣ не толь нужнымъ кажется; однако, отчего сіе происходитъ? Оттого, что помощію астрономіи ежегодно сочиняются календари, изъ коихъ домоводецъ познаетъ то, чему бы ему отъ неба научиться надлежало. Тотъ конечно очень малое имѣлъ обхожденіе съ земледѣльцами, кто не слыхалъ, коль великую пользу приносятъ имъ нѣкоторыя астрономическія наблюденія. Но и намъ не меньше нужна астрономія, намъ, коимъ *дымъ въ городахъ затмеваетъ и тѣ части неба, которыя кровлями палатъ не закрываются.* Адвокатъ думаетъ, что всѣ науки, государству полезныя, заключаются въ собраніи римскихъ законовъ. Купецъ почитаетъ всѣ счеты за тщетные, которые состоятъ въ чемъ-нибудь другомъ, кромѣ въ цѣнѣ товаровъ и въ денежной циркуляціи. Многіе другіе, себѣ воображающіе, что они преученые и разумные, пересмѣхаютъ негодныя разсужденія математиковъ. Несправедливыя мнѣнія сихъ людей суть такъ обыкновенны, и такъ далеко

ими носятся, что не могутъ меня винить въ великомъ огорченіи, если я буду имъ отвѣтствовать слѣдующимъ, хотя не новымъ, уподобленіемъ. *Они подобны скоту, который питается желудками, на взглядывая на дерево, съ коего желудки нападали.* Безъ астрономіи ни адвокатъ не зналъ бы, когда ему въ судъ явиться; ни заимодавецъ, когда его должникъ долженъ ему заплатить долгъ; ниже какой мѣщанинъ, когда ему отправлять свои дѣла; еще больше скажу, *безъ астрономіи наши господчики не могли бы хвастать золотыми часами.* Одно токмо наблюденіе звѣздъ помогаетъ намъ въ раздѣленіи времени. Астрономію почесть безполезною государству наукою значитъ то, якобы намъ не должно знать о дняхъ, мѣсяцахъ и годахъ. Самое публичное отправленіе Божіей службы уставлено по астрономическому раздѣленію времени. Не токмо жидамъ было приказано для празднованія святыхъ дней примѣчать теченіе луны; не токмо у другихъ народовъ должность жреца была сопряжена съ должностію астронома; но и у насъ нужно знаніе астрономіи къ установленію празднества святыя пасхи. Хорошо, — скажутъ на сіе хулители наукъ — мы знаемъ о астрономіи то, что намъ надобно для дѣланія календарей. Сіе одно и есть, что мы употребляемъ изъ оной науки. Въ томъ нѣтъ намъ нужды, двигаются ли планеты въ кругахъ циркулярныхъ или въ разрѣзахъ коническихъ; Невтонъ ли или Касиній настоящій видъ приписывалъ землѣ, и почитать ли намъ кометы за облака или за сгорѣвшіе земляные шары. Часто слышалъ я сіе отъ людей, кои себѣ воображаютъ, что все, въ наукахъ къ человѣческому употребленію надобное, уже давно изобрѣтено, а новыя будто открытія суть токмо одна пустошь. Я признаюсь, что лучше уступлю симъ противникамъ, нежели стараюсь перемѣнить ихъ понятія. *Мнимая умность побуждаетъ ихъ разсуждать о пользѣ науки, коей они сами не разумѣютъ. Они не столь учтивы, чтобъ мнѣ повѣрить, если имъ скажу, что невидимые простыми глазами юпитеровы спутники весьма полезны въ географіи; не столь терпѣливы, чтобъ выслушать изъясненія; можетъ быть и не столь понятны, чтобъ выразумѣть, въ чемъ*

состоитъ разность времени между двумя полуденными циркулями. Читатели, больше вниманія и терпѣливости имѣющіе, не будутъ мнѣ чинить такихъ возраженій... Наше жилище изо всѣхъ планетъ положеніе имѣетъ удобнѣйшее къ опредѣленію системы небесной и планетныхъ путей. Прибавленіе и уменьшеніе свѣта меркуріева и венерина доказываютъ намъ, что есть планеты, кои ходятъ около солнца. Въ меркуріи не можно сдѣлать такого заключенія, если подъ онымъ нѣтъ другаго свѣтила. Меркурій и марсъ, сколько намъ извѣстно, не имѣютъ спутниковъ, по коихъ затмѣніямъ, пятнамъ и другимъ явленіямъ могли бы тамошніе жители заключить нѣчто о натурѣ небесныхъ тѣлъ. Отъ юпитера и сатурна не видны малые, ближе къ солнцу находящіеся шары. *Токмо намъ однимъ извѣстно, что въ товариществѣ 14 міровъ вертимся мы около солнца. Едва ли кто изъ тамошнихъ жителей можетъ знать нѣсколько о нашей точкѣ, которыя частичку раздѣляютъ иногда народы между собою огнемъ и мечемъ.* Мы одни можемъ утвердить истины о движеніяхъ и свойствахъ тѣлъ небесныхъ. Еслибъ всемогущій Творецъ не похотѣлъ, чтобъ мы сіе знали, то бы Онъ не даровалъ намъ толь удобнаго жилища для астрономическихъ наблюденій». Кестнеръ утверждаетъ, что законы небеснаго движенія, истинная система свѣта, и вообще основанія всей астрономіи открыты ученому міру двумя нѣмцами — Кеплеромъ и Коперникомъ, котораго считаетъ чистымъ нѣмцомъ, не дѣлая ни малѣйшаго намека на его славянское происхожденіе. Съ увлеченіемъ и восторгомъ говоритъ Кестнеръ о великихъ открытіяхъ Ньютона, котораго называетъ духомъ, потому что Англія сомнѣвается, можно ли его называть человѣкомъ. Чтобы избѣжать упрека въ недостаткѣ патріотизма, Кестнеръ восхваляетъ и нѣмецкихъ ученыхъ, но къ похваламъ своимъ примѣшиваетъ не мало горькихъ словъ противъ своихъ соотечественниковъ, недостойныхъ появленія между ними истинно геніальныхъ людей. «Нѣмецкая земля, — говоритъ онъ — сія плодородная, но нерачивая мать великихъ духовъ, допустила Кеплера бороться съ бѣдностію, когда онъ упражнялся

въ томъ, чтобъ небеснымъ тѣламъ предписать законы, и скончался онъ на пути, ѣдучи для обѣщаннаго и давно подлежащаго ему жалованья. Неблагодарное отечество! было ли бъ ты достойно Невтона»[146]).....

Кестнеръ обладалъ замѣчательною способностью къ изученію языковъ. Въ ранней молодости онъ усвоилъ себѣ, въ большей или меньшей степени, языки: французскій, англійскій и итальянскій, а также латинскій и греческій, на которомъ даже переписывался съ пріятелемъ; впослѣдствіи присоединились къ нимъ языки: шведскій, голландскій, испанскій. Къ изученію еврейскаго языка влекло его неодолимое желаніе ознакомиться въ самомъ источникѣ съ поэтическою стороною библейскихъ книгъ, а знаніе арабскаго языка казалось ему весьма пригоднымъ потому, что на этомъ языкѣ писаны многія сочиненія по астрономіи. Языкъ, который никакъ не давался нашему лингвисту, былъ языкъ философіи Канта. Кестнеръ не могъ помириться съ своеобразнымъ, туманнымъ и неудобопонятнымъ способомъ излагать отвлеченныя мысли, и не хотѣлъ читать философскихъ сочиненій Канта, говоря: я знаю двѣнадцать языковъ, — съ меня довольно, и мнѣ незачѣмъ учиться еще тринадцатому.

Нѣмецкая литература обязана Кестнеру переводами со многихъ иностранныхъ языковъ. Онъ переводилъ не только статьи и книги физико-математическаго содержанія, но и произведенія историческія и политическія, а также и повѣсти и романы. Онъ участвовалъ въ переводѣ на нѣмецкій языкъ Памелы и Грандисона, Ричардсона; о духѣ законовъ, Монтескье, и т. п.

Въ выборѣ предметовъ для университетскаго преподаванія Кестнеръ, по его собственному свидѣтельству, составлялъ рѣдкую противоположность съ большинствомъ тогдашнихъ нѣмецкихъ ученыхъ: никто почти — говоритъ онъ — не хотѣлъ мнѣ вѣрить, что я предпочитаю тѣ предметы, къ которымъ чувствую особенную склонность, а не тѣ, которые приносятъ болѣе дохода, хотя не относятся прямо къ моей спеціальности; людямъ, готовымъ жертвовать своимъ призваніемъ для полученія выгодныхъ

мѣстъ, желаю богатыхъ женъ, неимѣющихъ ни малѣйшихъ женственныхъ прелестей. Вѣрный своимъ понятіямъ, которыя для многихъ казались странными, Костнеръ ограничивался въ преподаваніи кругомъ избранной имъ спеціальности, и выходилъ изъ него только въ случаѣ крайней необходимости. Но и этотъ кругъ, сообразно съ тогдашнимъ состояніемъ науки, былъ довольно обширенъ. Занимая каѳедру метематики и физики, Кестнеръ читалъ математику чистую и прикладную, алгебру, астрономію, экспериментальную физику, минералогію, и т. д. и участвовалъ по временамъ въ философскихъ диспутахъ, происходившихъ въ университетѣ [147]).

Иноходцовъ слушалъ у Кестнера чистую и прикладную математику, сферическую тригонометрію и перспективу, а также исторію ископаемыхъ или минералогію. По свидѣтельству Кестнера, выходящая изъ ряду любознательность Инеходцова обнаруживалась не только въ усердномъ посѣщеніи университетскихъ лекцій, но и въ добровольномъ расширеніи круга научныхъ работъ и въ стремленіи выяснить себѣ тѣ стороны предмета, которыя для другихъ проходили незамѣченными, и если и упоминались на лекціяхъ, то въ самыхъ общихъ чертахъ. Самое свойство и постановка вопросовъ, предлагаемыхъ Иноходцовымъ, показывали, что многое усвоено имъ безъ посторонней помощи, и что пытливость его простиралась на самыя трудныя и существенныя части науки.

Съ такою же похвалою отзывается объ Иноходцовѣ профессоръ физики Гольманъ, ожидавшій самыхъ счастливыхъ плодовъ отъ дальнѣйшей дѣятельности Иноходцова на ученомъ поприщѣ [148]).

Главное наблюденіе за русскими студентами во время пребыванія ихъ въ геттингенскомъ университетѣ принялъ на себя профессоръ Муррай (Joannes Philippus Murray, 1726—1776). Муррай читалъ исторію главнѣйшихъ государствъ Европы, а также энциклопедію историческихъ наукъ, географію, миѳологію, теорію изящныхъ наукъ по Батте и Рамлеру и т. д. Свидѣтель-

ствуя объ успѣхахъ, оказанныхъ русскими студентами, Муррай прибавляетъ, что они ведутъ честный и похвальный образъ жизни. Ближайшимъ надзирателемъ и репетиторомъ у нихъ былъ Вестфельдъ, обладавшій, по словамъ Шлецера, драгоцѣнными для руководителя юношества качествами, которыя весьма рѣдко соединяются въ одномъ и томъ же лицѣ.

Академія наукъ требовала строгой отчетности въ расходованіи суммы, отпускаемой ею для содержанія русскихъ студентовъ заграницею. Всѣ отчеты ихъ, составлявшіеся со всевозможною подробностью, просматривались и подписывались профессоромъ Мурраемъ. Какъ ни скудны были средства, удѣляемыя академіею для своихъ питомцевъ, нѣкоторая доля этихъ средствъ употребляема была молодыми людьми не на ихъ собственныя нужды, а на пособіе ихъ бѣдствующимъ матерямъ. Студенты Иноходцовъ и Юдинъ прислали изъ заграницы въ канцелярію академіи наукъ такое прошеніе: «Имѣемъ мы, нижайшіе, въ Санктпетербургѣ нашихъ родительницъ, кои, не имѣя ни откуда никакихъ доходовъ, одну только на насъ надежду полагаютъ о своемъ пропитаніи при ихъ старости. Естественныя и гражданскія права повелѣваютъ дѣтямъ чинить всякое вспоможеніе родившимъ ихъ. Что до насъ касается, то мы не въ состояніи сего иначе исполнить, какъ только оставлять имъ на пропитаніе изъ нашего окладнаго жалованья. Для сей причины нижайше просимъ канцелярію академіи наукъ приказать выдавать имъ каждой по два рубля на мѣсяцъ. Но когда уже мы на слѣдующіе шесть мѣсяцовъ жалованье получили, то просимъ покорнѣйше выдать имъ каждой за мѣсяцъ изъ нашего жалованья, за который мы не получили, какъ изъ приложеннаго репорта явствуетъ, а въ слѣдующую посылку вычитать у насъ изъ жалованья по показанной суммѣ, то есть по два рубли на каждый мѣсяцъ и отдавать имъ на ихъ содержаніе, дабы имъ не претерпѣвать великой нужды и не имѣть бы причины на насъ плакаться»[149]).

Иноходцовъ пробылъ заграницею ровно два года. 13 іюня 1767 года переводчикъ Полѣновъ и студенты Иноходцовъ и

Юдинъ явились въ академическую коммиссію, и заявили о своемъ возвращеніи изъ заграницы [150]).

III.

По возвращеніи изъ заграницы Иноходцовъ болѣе года оставался въ званіи студента. 10 октября 1768 года онъ единогласно избранъ адъюнктомъ академіи наукъ на основаніи представленнаго имъ сочиненія de nivellatione и одобрительныхъ отзывовъ академиковъ Эйлера, Румовскаго и Ловица [151]).

Также единогласно Иноходцовъ избранъ былъ, десять лѣтъ спустя, и въ экстраординарные академики. 10 декабря 1778 года директоръ академіи наукъ Домашневъ «приказалъ: адъюнкта Петра Иноходцова вразсужденіи упражненія его и знанія въ математикѣ, которой науки и держалъ уже онъ съ похвалою публичный при гимназіи курсъ, такожъ и для бо́льшаго его, г. Иноходцова, уваженія въ препоручаемой ему отъ академіи экспедиціи, переименовать съ новаго, то есть 1779 года, *по общему академическаго собранія согласію*, экстраординарнымъ профессоромъ математики» [152]).

Въ 1783 году Иноходцовъ избранъ былъ ординарнымъ академикомъ. Въ собраніи конференціи 8 мая 1783 года прочитано письмо профессора Иноходцова, въ которомъ онъ благодаритъ академію наукъ за повышеніе и принятіе въ число ординарныхъ академиковъ [153]).

Важнѣйшими событіями въ академической жизни Иноходцова были его ученыя путешествія по Россіи, продолжавшіяся много лѣтъ и упрочившія за нимъ и заслуженную извѣстность въ ученомъ мірѣ и значеніе въ исторіи русской образованности. Первое изъ этихъ путешествій вызвано предстоявшимъ прохожденіемъ венеры по солнцу; второе предпринято для опредѣленія географическаго положенія различныхъ мѣстностей сѣверной, средней и южной полосы европейской Россіи.

Прохожденіе венеры по диску солнца послужило, какъ извѣ-

стно, поводомъ къ ученымъ путешествіямъ по Россіи, предпринятымъ членами петербургской академіи наукъ. Одно изъ путешествій этого рода совершено академикомъ Ловицомъ и его постояннымъ и дѣятельнымъ сотрудникомъ — адъюнктомъ академіи наукъ Иноходцовымъ. Ловицъ и Иноходцовъ наблюдали замѣчательное астрономическое явленіе въ городѣ Гурьевѣ, астраханской губерніи [154]). Дневникъ этихъ наблюденій признанъ былъ спеціалистами весьма важнымъ въ научномъ отношеніи. На Ловица и его спутника Иноходцова возложено было также и другое научное порученіе — производство геодезическихъ розысканій касательно канала, задуманнаго Петромъ Великимъ для соединенія рѣкъ Волги и Дона, а черезъ нихъ и морей Чернаго и Каспійскаго. Въ инструкціи, данной академику Ловицу, сказано: «По окончаніи наблюденія венеры въ Гурьевѣ не преминете вы на вашемъ пути заѣхать въ городъ Дмитрьевскъ, отъ котораго мѣста неподалеку находится знатный каналъ, начатый императоромъ Петромъ Великимъ для соединенія рѣки Волги съ Дономъ Вы сами знаете, сколь важенъ сей каналъ для нашего государства. И такъ академія, надѣяся на ваше искусство, раченіе и прилежность, ввѣряетъ вамъ сію работу, и требуетъ отъ васъ, чтобъ вы нижеслѣдующее сколько возможно въ совершенствѣ исполнили, отъ чего ваша честь непосредственно, также и честь академіи вразсужденіи выбора ея зависятъ:

1) Разсмотрѣть вамъ со всею точностію, возможно ли сей каналъ сдѣлать.

2) Ежели возможно, то какая часть начатаго канала уже сдѣлана.

3) Вычислить, сколько работниковъ и во сколько времени оный докончить могутъ.

Что до производства самаго дѣла касается, то здѣсь ничего вамъ не предписывается: академія во всемъ семъ полагается на ваше искусство и благоразсужденіе. На такомъ же точно основаніи препоручается вамъ разсмотрѣніе тульскаго канала, также

начатаго для соединенія Дона съ Шатомъ, которую вы работу предпримете по окончаніи наблюденій долготы и широты предписанныхъ мѣстъ въ географическомъ планѣ. И сей каналъ для государства нашего важенъ.

Господинъ *адъюнктъ Иноходцовъ придается вамъ съ тѣмъ, чтобъ онъ въ оныхъ случаяхъ былъ вамъ помощникомъ, а главное академіи желаніе, чтобъ онъ, будучи при васъ, со всякимъ раченіемъ старался пріобрѣсть отъ васъ же самихъ сколько возможно знаніе и искусство практическихъ работъ.* И такъ не должны вы упустить способствовать ему къ достиженію сего сколько вы можете; а сіе отъ васъ академія заслугою почтетъ. Теперь удобно вамъ при первомъ случаѣ показать услугу не только академіи, но и государству»[135]).

Съ своей стороны академикъ Ловицъ представлялъ коммиссіи, учрежденной для управленія академіею наукъ: «Если г. адъюнктъ Иноходцовъ поѣдетъ со мною въ будущія поѣздки, то покорнѣйше прошу дать ему нѣкоторые хорошіе инструменты, дабы сколько возможно употребить его съ пользою при географической экспедиціи. Когда ему даны будутъ въ поѣздку такіе инструменты, то надѣюсь сего *искуснаго человѣка* (diesen geschikten mann) привести въ состояніе, что можетъ онъ ѣхать въ тѣ мѣста, въ которыхъ, по силѣ географической инструкціи, должно наблюдать только широту, и которыя находятся недалеко отъ главныхъ городовъ, въ коихъ долженъ я самъ опредѣлять долготу и широту мѣстъ; да и можетъ онъ дѣлать тамъ сіи наблюденія. Сіе уменьшитъ трудовъ, да и академіи наукъ произойдетъ отъ того еще и та польза, что г. адъюнктъ Иноходцовъ при семъ хорошемъ случаѣ пріобрѣтетъ въ практической астрономіи и географіи превосходное знаніе чрезъ сіи упражненія. Чего ради прошу дать ему немедленно слѣдующіе инструменты:

1) хорошій квадрантъ,
2) хорошіе часы съ секундами,
3) нѣсколько подзорныхъ трубъ,
4) два термометра и барометра.

Для геодезическаго употребленія еще мнѣ надобны:

1) двѣ хорошія ординарныя астролябіи,
2) исправная длинная цѣпь для мѣренія,
3) хорошій морской компасъ.

Посредствомъ обоихъ первыхъ инструментовъ, во время моего въ какомъ-нибудь мѣстѣ для наблюденія долготы пребыванія, доставлю я полезное упражненіе находящимся при мнѣ штурманамъ и географическому рисовальщику; а морской компасъ буду я употреблять съ пользою какъ на рѣкѣ Волгѣ, такъ и на Каспійскомъ морѣ» [156]).

Съ 1769 по 1771 годъ Иноходцовъ производилъ свои астрономическія наблюденія сперва въ Гурьевѣ, потомъ въ Царицынѣ и наконецъ въ Дмитровскѣ (или Камышенкѣ при Волгѣ, астраханской губерніи). Въ іюнѣ 1771 года Ловицъ и Иноходцовъ приступили къ геодезическимъ работамъ по проведенію канала. Долго, чрезвычайно долго, какъ казалось со стороны, длились эти работы, и въ виду нетерпѣливо ожидаемаго конца были прерваны самымъ печальнымъ образомъ. Не только огромное количество добытаго упорнымъ трудомъ матеріала погибло безслѣдно и навсегда; но и самъ, ни въ чемъ неповинный, труженикъ науки палъ несчастною жертвою пугачевщины. Медленность въ производствѣ работъ по волжско-донскому каналу давала поводъ къ нареканіямъ, несправедливо падавшимъ на ученаго, трудившагося съ самоотверженіемъ и вынужденнаго бороться со множествомъ самыхъ неблагопріятныхъ обстоятельствъ. Иноходцовъ, ближайшій свидѣтель трудовъ и лишеній Ловица, прислалъ въ академію подробное извѣстіе о ходѣ предпринятыхъ работъ. Мы помѣщаемъ въ приложеніи это извѣстіе, имѣющее значеніе для біографіи Ловица и самого Иноходцова, и проникнутое сознаніемъ добросовѣстно исполненнаго долга и глубокимъ уваженіемъ къ памяти погибшаго ученаго [157]).

Теченіе нѣсколькихъ лѣтъ, съ ранней весны и до поздней осени, Ловицъ и Иноходцовъ дѣлались обитателями печальныхъ

степей, поселялись въ палаткахъ, окружали себя научными снарядами, и работали неутомимо, подвергаясь разнаго рода невзгодамъ и одолѣвая препятствія и затрудненія. Самыя приготовленія къ ученымъ работамъ требовали многихъ и многихъ усилій. Нигдѣ въ окрестностяхъ нельзя было найти мастера для устройства и починки инструментовъ, и Ловицъ долженъ былъ обратиться въ чернорабочаго и дѣлать все собственными руками. Трудно исчислить всѣ бѣды, большія и малыя, которыя насылались на нашихъ путешественниковъ и силою негостепріимной природы и враждебною волею людей. Палящій зной степей, доходившій въ срединѣ лѣта до тридцати пяти градусовъ въ тѣни, и въ противоположность ему весенніе и осенніе холода дѣйствовали разрушительно на здоровье, такъ что палатка астрономовъ часто обращалась въ лазаретъ. Степные вѣтры заносили песками наблюдательные пункты, поражая и глаза и легкія наблюдателей. Едва только наладили они свои инструменты и горячо принялись за дѣло, надъ степью разразился страшный ураганъ, снесшій палатку и разметавшій всѣ инструменты. Но еще горшая бѣда угрожала въ будущемъ, и шла уже не отъ природы, а отъ людей, которыми впрочемъ владѣла въ ту минуту стихійная сила. Все поволжье было взволновано пугачевцами. Жители городовъ и селъ покидали свои дома, и толпами бѣжали сами не зная куда, нигдѣ не видя спасенія отъ неминучей бѣды. Ловицу и Иноходцову слѣдовало бы направиться къ Саратову, но при общей сумятицѣ и повсемѣстномъ движеніи нельзя было найти лошадей для перевозки инструментовъ. Тогда Иноходцовъ рѣшился на послѣднее средство: зарылъ свои инструменты и пожитки въ землю въ дмитровской крѣпости, а самъ, вмѣстѣ съ массою народа, спасавшагося отъ пугачевцовъ, бѣжалъ въ Царицынъ, а оттуда, также съ массою народа, доплылъ на волжскихъ судахъ до Астрахани, гдѣ и пробылъ все тревожное время. Иная судьба ожидала Ловица. Въ ту минуту, когда надо было на что-нибудь рѣшиться, на него напало раздумье; онъ сталъ колебаться, и вмѣсто того, чтобы слѣдовать за Иноходцовымъ, удалился въ нѣмецкую коло-

нію Верхнюю Добрянку, находящуюся въ тридцати пяти верстахъ отъ Дмитровска и въ девяти верстахъ отъ Волги. Тамъ пугачевцы схватили Ловица, неуспѣвшаго скрыться, привели его къ своему атаману, который и велѣлъ заколоть его рогатиною. Другое, болѣе позднее, извѣстіе говоритъ, что Пугачовъ повѣсилъ Ловица. Въ своей исторіи пугачевскаго бунта Пушкинъ приводитъ такой разсказъ о смерти Ловица: «Пугачевъ бѣжалъ по берегу Волги. Тутъ онъ встрѣтилъ астронома Ловица и спросилъ, что онъ за человѣкъ. Услыша, что Ловицъ наблюдалъ теченіе свѣтилъ небесныхъ, онъ велѣлъ его повѣсить *поближе къ звѣздамъ*. Адъюнктъ Иноходцовъ, бывшій тутъ же, успѣлъ убѣжать» [158]). Не знаемъ, до какой степени исторически достовѣрны приведенныя слова Пугачева, но они сильно отзываются искусственно придуманнымъ сарказмомъ.

Вѣсть о смерти Ловица, послѣдовавшей 13 августа 1774 года, не скоро достигла до тѣхъ мѣстъ и лицъ, съ которыми находился въ сношеніяхъ покойный академикъ, и болѣе полугода присылались на его имя пакеты и дѣловыя бумаги. Въ рапортѣ дмитровской гражданской канцеляріи, что на Камышенкѣ, отъ 12 марта 1775 года, говорилось: «Сего марта 6 дня чрезъ почту получены въ гражданской канцеляріи, между прочихъ конвертовъ, на имя бывшаго здѣсь, отправленнаго въ астрономическую отъ академіи экспедицію, господина академика Ловица два конверта. И понеже оный академикъ Ловицъ во время нашествія на здѣшнія мѣста, прошлаго 1774 года августа 13 числа, извѣстнаго государственнаго злодѣя и самозванца Пугачева его мерзкою сволочью убіенъ, а бывшій здѣсь при немъ адъюнктъ Иноходцовъ отправился отсюда во упоминаемую академію наукъ: чего ради означенные конверты во оную академію посланы обратно» [159]).

Иноходцовъ привезъ въ Петербургъ сына убитаго Ловица и уцѣлѣвшую часть книгъ покойнаго съ обломками и обрывками его астрономическихъ инструментовъ и вычисленій. Немногое, весьма немногое уцѣлѣло и изъ вещей самого Иноходцова, зарытыхъ имъ въ дмитровской крѣпости. Пугачевцы вырыли ихъ изъ

земли, и частію разграбили, частію переломали и истребили; астрономическіе и геодезическіе снаряды были разбиты въ дребезги; книги и рукописи изорваны въ клочки и разбросаны: вѣтеръ разнесъ ихъ, и то, что стоило долгаго и разумнаго труда, погибло безсмысленно и безвозвратно. Въ донесеніи своемъ академіи наукъ Иноходцовъ говоритъ: «Собранные остатки изломанныхъ злодѣями инструментовъ въ слѣдующихъ положены ящикахъ:

1) Квадрантъ; отъ онаго неподвижная и геодезическая трубы унесены, а у подвижной (трубы) крышки и глазнаго стекла нѣтъ; такожде мелочныя принадлежащія къ нему надобности всѣ похищены. Тутъ же положена и поврежденная астролябія.

2) Ножки квадранта переломаны: телескопъ также испорченъ; магнитная наклоненія игла повреждена. Тутъ же нѣкоторыя географическія карты; статива для астролябіи; одинъ винтъ для утвержденія трубы; мѣрительная цѣпь, и барометръ.

3) Разбитая доллондова двѣнадцати-футовая труба и карты новопоселеннымъ колоніямъ.

Прочіе же инструменты и надобности, до экспедиціи нашей касающіеся, всѣ похищены, а *собственные мои пожитки, книги, карты и записки разграблены.* Оставленный служитель мой собралъ весьма малое число книгъ, да и то неполныхъ и по большой части изорванныхъ. *А изъ записокъ моихъ, кромѣ нѣкоторыхъ астрономическихъ наблюденій, чиненныхъ мною въ 1772 и 1773 годахъ и метеорологическихъ съ октября 1770 по мартъ 1774, ничего не осталось.*

Во время разоренія Дмитріевска примѣтилъ служитель мой нѣкоторыхъ дмитріевскихъ жителей и иногородныхъ въ томъ же городѣ жившихъ людей, кои то и другое таскали, чего ради и просилъ я дмитріевскую гражданскую канцелярію допросить оныхъ; однакожъ они заперлись» и т. д. [160]).

9 января 1775 года возвратился Иноходцовъ изъ экспедиціи, въ которую отправился 20 февраля 1769 года.

Черезъ нѣсколько лѣтъ Иноходцовъ предпринялъ новое пу-

тешествіе по Россіи съ цѣлію опредѣленія географическаго положенія различныхъ мѣстъ посредствомъ астрономическихъ наблюденій. Для полнаго успѣха ученыхъ экспедицій необходимы были, съ одной стороны — вѣрный выборъ наблюдательныхъ пунктовъ и основательная научная подготовка для производства наблюденій, а съ другой стороны — значительныя матеріальныя средства, размѣръ которыхъ находится въ связи съ общими государственными нуждами и потребностями. Поэтому окончательное обсужденіе вопроса о свойствѣ и направленіи экспедицій возложено было совмѣстно на директора академіи наукъ, какъ на представителя ученаго учрежденія, и на генералъ-прокурора, какъ представителя государственныхъ интересовъ. Генералъ-прокуроръ князь Александръ Алексѣевичъ Вяземскій и директоръ академіи наукъ, дѣйствительный камергеръ Сергѣй Герасимовичъ Домашневъ, представили императрицѣ Екатеринѣ II всеподданнѣйшій докладъ слѣдующаго содержанія:

«Ваше императорское величество высочайше указать намъ соизволили, дабы по надобности отправленія отъ академіи наукъ въ разныя мѣста для наблюденій академиковъ, положа на мѣрѣ все относящееся къ симъ экспедиціямъ, донести вашему величеству. Во исполненіе чего, по общему нашему разсужденію, не признаемъ таковой нужды въ физическихъ экспедиціяхъ, какая настоитъ нынѣ въ астрономическихъ для опредѣленія въ точности градусовъ широты и долготы разныхъ городовъ, необходимой къ составленію генеральной сферической карты. Ибо по нынѣшнему генеральному межеванію составляются только плангеометрическія карты, которыя по извѣстнымъ геометрическимъ правиламъ, при всей возможной вѣрности, представляютъ всѣ мѣстоположенія и разстоянія городовъ на равной плоскости, несоотвѣтствующей натуральной земнаго шара сферической поверхности, производящей великую разность на великомъ земель пространствѣ, а особливо при составленіи генеральной карты всей имперіи вашего императорскаго величества. Разсужденія чего и рѣшились мы симъ всеподданнѣйше представить объ отправленіи

отъ академіи наукъ трехъ экспедицій подъ начальствомъ трехъ обсерваторовъ: *Петра Иноходцова*, Михайлы Головина и Григорья Чернаго, съ потребными къ тому помощниками. Для снабденія же оныхъ нужнымъ числомъ математическихъ и астрономическихъ инструментовъ, повозками и прочимъ на путевые расходы подобнымъ, потребно по двѣ тысячи рублей на каждую экспедицію; на прогоны, по примѣрному вычисленію, по тысячѣ рублей на экспедицію на все время ихъ продолженія; да ежегоднаго расхода какъ на прибавочное жалованье отправляющимся отъ академіи, такъ и принятымъ со стороны, на всѣхъ по четыре тысячи по осьми сотъ рублей. Вслѣдствіе чего какъ объ ассигнованіи вышеозначенныхъ суммъ, такъ и о дѣйствительномъ отправленіи сихъ экспедицій осмѣливаемся ожидать высочайшаго вашего императорскаго величества указа, поднося при томъ вѣдомость о тѣхъ городахъ, которые полагаемъ для снятія астрономическими обсерваціями.

Города, означенные для снятія астрономическими обсерваціями ихъ долготы и широты, раздѣленные на три экспедиціи:

По первой:

1) Олонецъ.
2) Городъ Архангельскъ, оттуда въ Шенкурскъ.
3) Устюгъ, потомъ чрезъ Кайгородокъ въ
4) Соликамскъ и Верхотурье.
5) Екатеринбургъ.
6) Кунгуръ.
7) Ягошихинскій мѣдиплавильный заводъ.
8) Хлыновъ.
9) Вологда.

По второй:

1) Ярославль.
2) Унжа.
3) Нижній Новгородъ.

4) Симбирскъ.
5) Пенза.
6) Тамбовъ.
7) Воронежъ.
8) Тула.
9) Рязань.
10) Володимеръ.
11) Тверь.

По третьей:

1) Псковъ.
2) Полоцкъ.
3) Смоленскъ, чрезъ Оршу.
4) Орелъ, чрезъ Мстиславль и Брянскъ.
5) Нѣжинъ.
6) Лубны.
7) Херсонъ.
8) Харьковъ, чрезъ Кременчугъ.
9) Курскъ.
10) Калуга.
11) Новгородъ.

А сверхъ названныхъ здѣсь городовъ отправленнымъ обсерваторамъ дано будетъ потребное отъ академіи наставленіе въ снятіи и прочихъ по ихъ тракту мѣстъ, нужнѣйшихъ къ составленію генеральной сферической карты»[181]).

Съ 1781 по 1785 годъ продолжалась экспедиція, главою которой былъ Иноходцовъ. Во время этого ученаго путешествія онъ опредѣлилъ долготу и широту слѣдующихъ мѣстъ: Царицына, Камышина, Орла, Курска, Нѣжина, Лубенъ, Херсона, Харькова, Воронежа, Тамбова, Калуги, Ярославля, Костромы, Вологды, Петрозаводска.

По возвращеніи изъ второй экспедиціи, а также и во все то время, которое пробылъ въ Петербургѣ между первою и второю экспедиціями, Иноходцовъ исполнялъ различныя обязанности,

возлагавшіяся на него академіею наукъ: читалъ публичныя лекціи; завѣдывалъ академическою гимназіею; преподавалъ астрономію морскимъ офицерамъ и штурманамъ, и т. п.

Въ астрономическія экспедиціи, снаряжавшіяся въ виду прохожденія венеры по диску солнца, назначено было значительное число штурмановъ, присланныхъ въ академію наукъ для научной подготовки къ предстоящимъ наблюденіямъ. По предложенію Румовскаго, Иноходцовъ, въ то время еще студентъ академическаго университета, принялъ на себя преподаваніе ариѳметики и геометріи будущимъ помощникамъ астрономовъ. Въ 1787 году Екатерина II задумала отправить нѣсколько фрегатовъ въ дальнее морское плаваніе, въ восточный океанъ. Назначеннымъ въ экспедицію офицерамъ и штурманамъ Иноходцовъ читалъ спеціальный курсъ, объясняя способы опредѣленія, при помощи астрономическихъ орудій, долготы и широты, и производства астрономическихъ наблюденій, какъ на сухомъ пути, такъ и на морѣ. Экспедиція, вслѣдствіе открывшихся военныхъ дѣйствій, не состоялась; но лекціи Иноходцова послужили прекраснымъ началомъ курсовъ, которые впослѣдствіи постоянно читались въ обсерваторіи академіи наукъ.

Незадолго до вступленія своего въ управленіе академическою гимназіею Иноходцовъ представилъ отъ своего имени, а также отъ имени сочленовъ своихъ: Румовскаго, Крафта и Шуберта, краткое начертаніе преподаванія математики въ гимназіи, одобренное ученымъ собраніемъ академіи наукъ. Составленное Иноходцовымъ начертаніе, при всей своей краткости, знакомитъ до нѣкоторой степени и съ тогдашними педагогическими пріемами и съ выборомъ руководствъ, считавшихся тогда образцовыми.

«Какъ число обучающихся первымъ основаніямъ маѳематики — говоритъ Иноходцовъ — нарочито велико, то непремѣнно нужно быть двумъ учителямъ, изъ которыхъ бы одинъ преподавалъ ариѳметику, а другой геометрію и плоскую тригонометрію по книгѣ г. коллежскаго совѣтника и академика Румовскаго. Протолковавъ каждое правило, должно учителю спросить учащихся,

довольно ли оное поняли и могутъ ли сами пересказать; въ противномъ случаѣ надлежитъ повторить. При чемъ стараться, чтобы ученики на предложенные имъ вопросы, особливо изъ геометріи, рѣшенія и причины сперва изустно пересказывали, а потомъ уже самыя вычисленія на доскѣ дѣлали, и доказательства предлагали. Предъ окончаніемъ класса можно имъ задавать вопросы, которые бы они къ слѣдующему дню рѣшили, и учителю показывали. Здѣсь упомянуть еще надлежитъ, чтобы пріемъ учениковъ былъ въ опредѣленное время строго наблюдаемъ, и не для каждаго бы учителю начинать особливо: такое неудобство примѣчено въ нижнихъ классахъ, а наипаче въ ариѳметическомъ.

По окончаніи сихъ первыхъ началъ, новопроизведеннымъ студентамъ особливому наставнику читать универсальную ариѳметику г. Эйлера; показать употребленіе алгебры въ высшей геометріи, о нужнѣйшихъ кривыхъ линіяхъ или коническихъ сѣченіяхъ, и изъяснить основанія такъ называемаго дифференціальнаго и интегральнаго калькулюса. Послѣ сего проходить прикладную маѳематику, на первый случай, по напечатаннымъ Вольфовымъ сокращеннымъ основаніямъ, дополняя нужнѣйшее изъ новѣйшихъ писателей, напримѣръ изъ г. Кестнера. Присемъ напоминается, чтобы по изъясненіи каждаго отдѣленія или статьи спрашивать слушателей, довольно ли разумѣютъ имъ показанное; изъ отвѣтовъ ихъ усмотрѣть можно, далѣе ли продолжать или прежнее еще повторить, дабы впослѣдствіи большаго не было затрудненія. Такія лекціи читать безпрерывно дважды въ недѣлю по два часа въ назначенные на сіе дни; и на весь курсъ употребить два года, первый для чистой, а другой для прикладной маѳематики. Справедливость требуетъ, чтобы наставнику за такой его трудъ соразмѣрное опредѣлить возмездіе»[162]).

Въ 1797 году Иноходцовъ назначенъ былъ цензоромъ въ Ригу; но въ новой должности своей пробылъ не болѣе двухъ лѣтъ.

Цензорскія обязанности не были новостью для Иноходцова. На него, какъ и на его сочленовъ, возлагаемо было разсмотрѣніе книгъ, поступавшихъ въ академію наукъ. Между прочимъ Ино-

ходцову поручено было разсмотрѣть, не окажется ли чего противнаго законамъ въ представленномъ въ академію наукъ переводчикомъ Осипомъ Бѣляевымъ рукописномъ переводѣ съ французскаго языка на русскій «героической поэмы Іоанна Мильтона подъ названіемъ: Потерянный рай». Разсмотрѣвши переводъ, Иноходцовъ далъ о немъ такой отзывъ: «Присланная ко мнѣ 20 февраля, во время болѣзни моей, при выпискѣ изъ журнала канцеляріи академіи наукъ, рукописная книга: Потерянный рай, твореніе Мильтона, переведенная съ французскаго языка въ Москвѣ 1745 года, когда въ исправныхъ переводчикахъ былъ еще недостатокъ, и языкъ россійскій недовольно вычищенъ. Посему переводъ во многихъ мѣстахъ теменъ, къ чему глупой переписчикъ, незнающій совсѣмъ правописанія и не разумѣя что̀ писалъ, немало также способствовалъ. Хотя и поправлялъ оный нѣкто, но весьма много еще осталось къ вычищенію, премѣненію или опущенію нѣкоторыхъ слишкомъ отважныхъ реченій. Ибо находятся тутъ выраженія и слова непристойныя и противныя священному писанію, которое смѣшано съ языческимъ баснословіемъ и вольными стихотворческими вымыслами, какъ-то рѣчьми адскихъ духовъ, разпрею архангела Гавріила съ сатаною, и сему подобнымъ. Встрѣчаются такожде мѣста съ разумѣніемъ нашея церкви несогласныя; почему безъ разсмотрѣнія и дозволенія святѣйшаго синода и напечатать оный нельзя. Безъ сумнѣнія для сей причины лежалъ сей переводъ пятьдесятъ лѣтъ въ какой-нибудь библіотекѣ подъ спудомъ. Но какъ извѣстно, что оный есть уже печатный, то представленный нынѣ будетъ излишнимъ, а по слогу неявственному и реченіямъ не къ статѣ употребленнымъ, незаслуживающимъ вниманія» [163]).

Въ 1799 году Иноходцовъ снова вступилъ въ академію наукъ, въ число дѣйствительныхъ ея членовъ. Съ тѣхъ поръ и до конца своей жизни онъ не покидалъ академіи и не переставалъ трудиться для науки. Постоянно втеченіе нѣсколькихъ лѣтъ онъ производилъ метеорологическія наблюденія, и не рѣшался передать ихъ въ другія руки, хотя и чувствовалъ, что трудъ, которымъ онъ за-

нимался такъ усердно, становится ему не подъ силу вслѣдствіе быстро развивавшейся чахотки. Только за нѣсколько мѣсяцевъ до смерти Иноходцова академикъ Озерецковскій предложилъ конференціи поручить производство метеорологическихъ наблюденій кому-либо другому изъ сочленовъ. Признательность свою за участіе къ нему и за облегченіе его трудовъ Иноходцовъ выражаетъ въ слѣдующемъ письмѣ къ непремѣнному секретарю академіи наукъ: «Доброхотному, но имянно мнѣ еще неизвѣстному академіи наукъ члену за предварительное дружеское предложеніе о увольненіи меня отъ метеорологическихъ наблюденій, равно и всему ученому собранію за общее на то согласіе приношу чувствительнѣйшую благодарность. По преклонности лѣтъ и послѣ *дальнихъ, безпокойныхъ и долговременныхъ въ разныя мѣста путешествій*, при частыхъ нынѣ болѣзненныхъ припадкахъ, намѣренъ и самъ я былъ просить академію наукъ о препорученіи другому, лѣтами помоложе и здоровьемъ крѣпче, помянутыя чинить наблюденія. Сверхъ того притупившееся гораздо зрѣніе дѣлаетъ также немалое помѣшательство и затрудненіе, ибо кромѣ обыкновенныхъ очковъ употреблять иногда долженъ особое увеличительное стекло, наипаче въ осеннее и зимнее время при горящей свѣчѣ, которую вѣтромъ почасту задуваетъ, и вмѣсто одного раза должно ходить дважды и трижды для замѣчанія градусовъ термометра и проч. Впрочемъ, дабы на первый случай не обременить вдругъ преемника моего нужными и скучными вычисленіями при сочиненіи ежемѣсячныхъ и годовыхъ выписокъ изъ метеорологическихъ наблюденій для помѣщенія въ издаваемыхъ обыкновенныхъ мѣсяцословахъ и въ академическихъ актахъ или дѣяніяхъ, то пріемлю сей посильный трудъ на себя, и прошу доставлять мнѣ по окончаніи каждаго мѣсяца вѣрныя копіи съ наблюденій, дабы я могъ оными благовременно и въ свободные отъ тяжкихъ припадковъ дни заниматься. Правда, что печатаются оныя при вѣдомостяхъ, но нерѣдко встрѣчаются ошибки какъ въ числахъ, такъ и въ знакахъ, особливо весною и осенью часто + вмѣсто —, тепло вмѣсто холода, и обратно, хотя наборщикамъ о

томъ и часто напоминается. Наконецъ, благодареніе Богу, наступаетъ пріятная и теплая погода, и мнѣ, по совѣту врачей, свободнѣе теперь будетъ выѣзжать иногда за городъ на свѣжій воздухъ и пользоваться соками лѣкарственныхъ произрастеній»[164]). Но ни весна, ни лѣто не облегчили страданій больнаго; надежды его на выздоровленье оказались напрасными; дни достойнаго труженика науки были уже сочтены.

IV.

Учено-литературная дѣятельность Иноходцова, начало которой восходитъ къ его студенческимъ годамъ, обнимаетъ собою время съ 1768 по 1806 годъ, съ двадцатишестилѣтняго возраста автора до самой его смерти. Иноходцовъ представилъ въ академію наукъ цѣлый рядъ мемуаровъ по астрономіи, геодезіи, физикѣ, минералогіи, географіи, исторіи, этнографіи, и т. д. Труды нашего ученаго разнообразны по своему содержанію и цѣлямъ— отъ чисто-ученыхъ, заключающихъ въ себѣ астрономическія наблюденія, до статей общедоступныхъ, имѣющихъ въ виду объясненіе научныхъ истинъ для читающаго русскаго общества.

Заслуги Иноходцова, какъ замѣчательнаго русскаго ученаго восьмнадцатаго столѣтія, признаваемыя и цѣнимыя представителями науки въ ея современномъ развитіи, пріобрѣтаютъ тѣмъ большее значеніе, что онъ могъ располагать весьма малыми, почти ничтожными научными пособіями и въ высшей степени неудобными снарядами для производства наблюденій. «Кто не удивится,— говоритъ астрономъ В. Я. Струве — узнавши, что снаряды Иноходцова, хотя и меньшіе противу прежнихъ, состояли еще изъ двухъ квадрантовъ Систона, двухъ стѣнныхъ часовъ Лепота, двухъ ахроматическихъ трубъ въ двѣнадцать и въ три фута фокусной длины и семифутоваго телескопа Шорта»[165]). Въ число десяти положеній, найденныхъ въ прошломъ столѣтіи, признанныхъ вѣрными, и незамѣненныхъ впослѣдствіи никакими новыми вычисленіями, входитъ и положеніе Камышина, опредѣленное

Иноходцовымъ. Въ таблицѣ главнѣйшихъ географическихъ положеній Россіи, составленной В. Я. Струве, помѣщены опредѣленныя Иноходцовымъ географическія положенія Камышина и Ярославля:

	Широта.	*Долгота.*
Камышинъ —	50°5′6″ —	63°4′0″.
Ярославль —	57°37′33″ —	57°50′0″.

Иноходцову принадлежатъ многія статьи въ повременныхъ изданіяхъ академіи наукъ, выходившихъ на русскомъ языкѣ и имѣющихъ безспорное значеніе въ исторіи русской образованности, а слѣдовательно и литературы. Помѣщая въ приложеніи перечень сочиненій и переводовъ Иноходцова, расположенный, на сколько позволяли данныя, въ хронологическомъ порядкѣ [166]), приводимъ нѣсколько образцовъ, дающихъ опредѣленное понятіе о литературной дѣятельности автора, и заслуживающихъ вниманія какъ по содержанію своему, такъ и по изложенію.

Въ ученой литературѣ того времени любили поднимать общіе вопросы — о значеніи и пользѣ той или другой науки, о взаимной связи наукъ между собою, и т. п. Вмѣстѣ съ тѣмъ имѣли въ виду и такъ называемую ученую исторію, т. е. историческую судьбу науки, ея первыя начала и дальнѣйшее движеніе и развитіе. Какъ на одну изъ выдающихся статей тогдашней повременной литературы можно указать на статью Иноходцова — о древности, изобрѣтателяхъ и первыхъ началахъ астрономіи, которую академія наукъ сочла нужнымъ издать вновь, спустя нѣсколько лѣтъ послѣ перваго ея появленія.

«Всѣ почти науки — говоритъ Иноходцовъ — произошли по необходимости и среди градскаго шуму; но астрономія начало свое возпріяла отъ любопытства на открытомъ и безмолвномъ полѣ. Зрѣлище неба въ состояніи было возбудить на себя вниманіе, съ удивленіемъ смѣшанное, и человѣкъ вдался въ глубокое размышленіе. Молчаливое на небѣ движеніе впечатлѣло въ него благоговѣйное почитаніе; однообразность возобновляющихся без-

престанно движеній, изъявляла ему непремѣняемый и вѣчный порядокъ; а особенныя небесныхъ тѣлъ теченія, кои совершаются не препятствуя одно другому, ниже уничтожаются, хотя общему движенію и противны, повѣдали ему глубокую премудрость, всѣмъ управляющую. Тогда почувствовалъ онъ бытіе всевышняго существа, и чрезъ познаніе желалъ болѣе удивляться создателю вселенныя.

Если назвать тѣхъ изобрѣтателями, кои восторгомъ симъ первые поражены были, то астрономія современна самому человѣку.

Знанія почасту сообщаются, и отъ одного народа переходятъ къ другому. Не вступая въ подробности ученой исторіи знаемъ, что первый свѣтъ наукъ возсіялъ на востокѣ. Простыя и первыя понятія безъ сумнѣнія могли вездѣ сами собою возпріять начало, но знанія, требующія дальнаго размышленія и многихъ наблюденій, не могутъ произойти, какъ только у тѣхъ народовъ, которые издавна въ благоустройствѣ жили, и имѣли время и случай къ откровеніямъ. Разборъ между древними народами, которому дать въ семъ преимущество, подверженъ великой критикѣ, ибо надлежитъ собирать темныя преданія, изъяснять одно другимъ, а потомъ уже опредѣлять правдоподобіе, возвращаясь къ первымъ чертамъ астрономіи. Сверхъ сего требуется назначить время самыхъ дѣяній, и сравнить оныя съ благоучрежденіемъ и природнымъ дарованіемъ народовъ, прежде нежели почесть ихъ начальниками. Странствующій человѣкъ по другимъ государствамъ могъ хвастаться изобрѣтателемъ той науки, которой онъ во время своего путешествія у другихъ научился. Пришедшаго для обученія иностранца считали изобрѣтателемъ того, чему онъ обучалъ. Народъ часто обманывается, не входя въ подробности, и не зная различить новости отъ извѣстнаго; но кто впервые что сказалъ, тотъ и начальникъ. Вотъ какіе изобрѣтатели! Такимъ то образомъ греческіе философы почитались въ нѣкоторыхъ областяхъ изобрѣтателями того, чему они въ Египтѣ, Индіи, или у своихъ одноземцовъ научились.

трѣли, что нѣкоторыя звѣзды показываются то въ восточной, то въ западной, а иногда въ южной и сѣверной сторонѣ; другихъ же звѣздъ никогда въ сѣверѣ не видно. Сверхъ сего примѣтили еще звѣзду, которая во всю ночь положенія своего чувствительно не перемѣняетъ; прочія всѣ около ея ворочаются, а она какъ центръ движенія стоитъ недвижима; почему и назвали то мѣсто, въ которомъ она находится, *полюсомъ*, а самую звѣзду *полярною*. Около сей недвижимой звѣзды, иныя совершаютъ цѣлое обращеніе, а множество другихъ одну только часть онаго. Вникая въ сіе далѣе и дополняя воображеніемъ, чего зрѣніе постигнуть не можетъ, заключили, что небу должно быть цѣлымъ шаромъ. А чтобъ ему ворочаться, то надлежало быть двумъ точкамъ; чего ради, по примѣру видимаго на небѣ полюса, положили прямо напротивъ его другой подъ землею въ нижней части неба, и мысленную линію, соединяющую сіи точки, именовали *осью міра*.

Смотря на времена и обстоятельства, изобрѣтатель округлости неба и движенія солнца, не меньше оказалъ услуги, какъ Коперникъ перемѣною системы міра, и Кеплеръ опредѣленіемъ планетныхъ путей. Сіи знанія составляютъ основаніе сферы, и избавили астрономію отъ многихъ заблужденій и нелѣпостей.

Всѣ сіи о звѣздахъ разсужденія доказывали, что не смотря на общее движеніе, сохраняютъ онѣ постоянное между собою разстояніе, почему и назвали ихъ *недвижимыми*. По нѣкоторомъ же времени примѣчены три звѣзды, прочихъ свѣтлѣе и болѣе, которыя, такъ какъ и луна, собственное имѣютъ движеніе отъ запада къ востоку различными скоростьми, чего ради и назвали ихъ *скитающимися звѣздами* или *планетами*. Сіи три звѣзды были безъ сомнѣнія марсъ, юпитеръ и сатурнъ. Потомъ еще одна гораздо свѣтлая звѣзда, видимая иногда вечеромъ, внесена въ число планетъ, потому что и она перемѣняетъ мѣсто въ разсужденіи неподвижныхъ звѣздъ, и другая такая же звѣзда, являющаяся по утрамъ до солнечнаго всходу, имѣла такожде собственное движеніе; почему и ее почитали сперва за особливую планету. Но

ходцову поручено было разсмотрѣть, не окажется ли чего противнаго законамъ въ представленномъ въ академію наукъ переводчикомъ Осипомъ Бѣляевымъ рукописномъ переводѣ съ французскаго языка на русскій «героической поэмы Іоанна Мильтона подъ названіемъ: Потерянный рай». Разсмотрѣвши переводъ, Иноходцовъ далъ о немъ такой отзывъ: «Присланная ко мнѣ 20 февраля, во время болѣзни моей, при выпискѣ изъ журнала канцеляріи академіи наукъ, рукописная книга: Потерянный рай, твореніе Мильтона, переведенная съ французскаго языка въ Москвѣ 1745 года, когда въ исправныхъ переводчикахъ былъ еще недостатокъ, и языкъ россійскій недовольно вычищенъ. Посему переводъ во многихъ мѣстахъ теменъ, къ чему глупой переписчикъ, незнающій совсѣмъ правописанія и не разумѣя что̀ писалъ, немало также способствовалъ. Хотя и поправлялъ оный нѣкто, но весьма много еще осталось къ вычищенію, премѣненію или опущенію нѣкоторыхъ слишкомъ отважныхъ реченій. Ибо находятся тутъ выраженія и слова непристойныя и противныя священному писанію, которое смѣшано съ языческимъ баснословіемъ и вольными стихотворческими вымыслами, какъ-то рѣчьми адскихъ духовъ, разпрею архангела Гавріила съ сатаною, и сему подобнымъ. Встрѣчаются такожде мѣста съ разумѣніемъ нашея церкви несогласныя; почему безъ разсмотрѣнія и дозволенія святѣйшаго синода и напечатать оный нельзя. Безъ сумнѣнія для сей причины лежалъ сей переводъ пятьдесятъ лѣтъ въ какой-нибудь библіотекѣ подъ спудомъ. Но какъ извѣстно, что оный есть уже печатный, то представленный нынѣ будетъ излишнимъ, а по слогу неявственному и реченіямъ не къ статѣ употребленнымъ, незаслуживающимъ вниманія» [163]).

Въ 1799 году Иноходцовъ снова вступилъ въ академію наукъ, въ число дѣйствительныхъ ея членовъ. Съ тѣхъ поръ и до конца своей жизни онъ не покидалъ академіи и не переставалъ трудиться для науки. Постоянно втеченіе нѣсколькихъ лѣтъ онъ производилъ метеорологическія наблюденія, и не рѣшался передать ихъ въ другія руки, хотя и чувствовалъ, что трудъ, которымъ онъ за-

Есть свидѣтельства, что и халден также считали, которое обыкновеніе продолжалось у нихъ и послѣ завоеванія Александрова, то есть послѣ установленія годовъ по 365 дней.

Неоменія, сирѣчь праздникъ, у всѣхъ почти народовъ во время новолунія установленный, служитъ явнымъ доказательствомъ, что примѣчали они лунные возвраты. Празднества сіи единственно для того и учреждены были, чтобъ не пропустить такого наблюденія. Но познавъ послѣ движеніе солнца, увидѣли, что гораздо больше проходитъ времени отъ одного явленія звѣзды изъ солнечныхъ лучей до другаго, назвали сіе обращеніе *годомъ*. У многихъ народовъ долго было въ употребленіи начинать свои года съ геліаческаго возхожденія или захожденія какой нибудь свѣтлой и примѣтной звѣзды, яко сиріуса, плеядъ и проч. Между тѣмъ, какъ явленіе звѣзды не вдругъ примѣтить можно, то довольствовались подойти къ правдѣ сколько возможно, и соединивъ 12 лунныхъ возвратовъ, протекшихъ во время солнечнаго обращенія, составили лунный годъ. Хотя мѣсяцы и были съ начала по 30 дней, однакожъ такой годъ содержитъ въ себѣ не болѣе 354 дней, потому что излишки поправляемы были по неоменіи. А чтобы возвраты лунныхъ видовъ, которые бываютъ въ 29 дней съ половиною, почти согласовали съ мѣсяцами, то установили сіи по 29 и по 30 дней поперемѣнно. Такой годъ чрезъ долгое время былъ въ употребленіи у тѣхъ народовъ, коихъ родъ житія не дозволялъ въ наукахъ углубляться. Да и въ самомъ дѣлѣ такой годъ весьма способенъ для такихъ людей, которые питались только мясомъ и молокомъ, какъ то древніе аравитяне и татара.

При первомъ началѣ общества всѣ люди были или звѣроловцы или пастухи; когда же число ихъ увеличилось, и скота мало стало для прокормленія, то принялись за земледѣліе; и тогда нужно уже было знать и предвидѣть возвраты временъ года. И такъ земледѣліе требовало наблюденій; ибо прозябеніе травъ и деревъ, спѣлость плодовъ и зеренъ зависятъ отъ дѣйствія солнца, долго или мало надъ горизонтомъ бывающаго. Примѣчено было, что около равноденствія появлялась на поляхъ и въ лѣсу зелень,

почему оранію надлежало быть прежде; въ должайшіе дни было время жатвы, продолжающейся до другаго равноденствія; въ сіе же время года производилось обработываніе земли и засѣвъ до должайшихъ ночей, въ которую пору какъ человѣкъ, такъ и сама природа имѣютъ отдохновеніе. Сіи четыре раздѣленія названы *временами года*. Безъ сумнѣнія тогда же установленъ былъ годъ въ 360 дней, и примѣчено, что въ теченіе онаго всякій день новыя изъ солнечныхъ лучей выходили звѣзды; то избравъ изъ нихъ, кои прочихъ свѣтлѣе и удобно въ сумерки видимы быть могутъ, поставили ихъ знаками, показывающими времена года, и опредѣляющими полевыя работы. Такимъ образомъ должно было полевыя примѣчанія соединить съ небесными, и первые земледѣльцы сдѣлались по нуждѣ астрономами. По довольномъ же времени, когда число людей въ обществѣ нарочито умножилось, разпредѣлены были каждому пристойныя должности, и нѣкоторымъ поручено особливо наблюдать съ высокаго мѣста являющіяся впервые на горизонтѣ звѣзды, и давать знать о томъ народу.

Изъ всѣхъ планетъ сатурнъ тусклѣе и движется весьма медлительно; почему заключили, что описываетъ онъ наибольшій кругъ, и слѣдовательно всѣхъ прочихъ далѣе отъ насъ отстоитъ. Смотря на разныя скорости, положили потомъ юпитера, марса, солнце и луну. Всѣ сіи планеты движутся около земли по круговымъ линіямъ; и сія то была старинная система, извѣстная подъ именемъ птоломеевой. Но остальныя двѣ планеты венера и меркурій причиняли великое затрудненіе и недоумѣніе въ семъ разположеніи.

Познавъ, что сіи двѣ планеты обращаются около солнца, заключили, что должно ему быть центромъ міра; они приписали движеніе около его всѣмъ планетамъ и самой землѣ. Другіе же представили себѣ еще, что суточное движеніе звѣздъ и планетъ есть только видимое, по причинѣ обращенія земли около оси. Но такія отважныя и единственно философическія мнѣнія не доказаны самимъ дѣломъ древнихъ извѣстныхъ намъ народовъ. Можетъ быть, онѣ слѣды глубокой древности и совершенной науки.

Хотя въ послѣдующіе вѣки нѣкоторыя подобныя черты такихъ замысловъ и приняты были на время, хотя нѣкоторые философы, побуждаемые истиною, и попадали на такія мысли; но какъ онѣ не всякому удобопонятны, то скоро оставлены и забыты. Изъ всего вышеписаннаго удобно понять можно, что одни и тѣ же открытія происходили въ разныя времена и у разныхъ народовъ; простыя и первыя познанія, раждающіяся отъ разсматриванія неба, свойственны всѣмъ людямъ; что же изъ соединенія сихъ простыхъ знаній произошло, то принадлежитъ тѣмъ только народамъ, кои въ астрономіи упражнялись. Но нѣтъ ни одной на свѣтѣ страны, гдѣ бы можно было найти всѣ сіи знанія вмѣстѣ, которыя здѣсь предполагаются. Грубое невѣжество смѣшано за всегда было съ философическими умствованіями и остроумнѣйшими выдумками. И такъ надлежитъ принять, что по случившейся на землѣ великой перемѣнѣ, которая уничтожила людей и города, часть сихъ знаній пропала, а другая осталась. Была астрономія въ совершенствѣ; хотя степени онаго опредѣлить точно и не можемъ, но нѣкоторыя преданія заставляютъ насъ имѣть объ ней высокія мысли. Со временъ халдеевъ можно уже вести исторію, а прежде сей эпохи встрѣчаются вѣки мрака и варварства; однакожъ оставшіяся чрезъ сіи времена у людей въ памяти преданія составляютъ уже драгоцѣнные остатки сей древней и истребившейся астрономіи»[167]).

Какъ ученый писатель, бравшійся за перо съ разумною цѣлію — принести посильную пользу читателямъ, Иноходцовъ требовалъ и отъ популярныхъ статей строгой послѣдовательности изложенія и твердыхъ, фактическихъ основъ для сообщаемыхъ выводовъ и соображеній. Въ статьѣ о сѣверномъ сіяніи онъ говоритъ: «Чѣмъ живѣе и блистательнѣе естественныя явленія, тѣмъ болѣе желаемъ знать ихъ причины. Какое же другое явленіе сравниться можетъ съ сѣвернымъ сіяніемъ, коего блескъ и удивительное измѣненіе превыше всякаго выраженія. Дабы въ такомъ изслѣдованіи поступить съ большею точностію, надлежитъ непремѣнно предположить несумнѣнныя начала, которыя

бы служили основаніемъ всему тому, что здѣсь предлагать будемъ, и изъ взаимнаго ихъ совокупленія могли бы произвести сколь простое, толь и удачное изъясненіе: такимъ образомъ и во всѣхъ наукахъ поступаютъ».

Несомнѣнными началами для объясненія сѣвернаго сіянія авторъ признаетъ только тѣ, которыя доказаны опытами и наблюденіями, какъ напримѣръ: присутствующая всюду электрическая матерія бываетъ тѣмъ обильнѣе, чѣмъ выше поднимается отъ земной поверхности; орѣженіе воздуха соразмѣрно высотѣ его; чѣмъ воздухъ рѣже, тѣмъ болѣе показывается электрическая сила въ видѣ фосфорическаго свѣта; электрическая жидкость естественно стремится изъ тѣхъ мѣстъ, гдѣ ея много, къ тѣмъ мѣстамъ, въ которыхъ ея мало; электрическая матерія стремится скорѣе къ полюсамъ, нежели къ экватору, по причинѣ «средобѣгущей или центроудаляющейся» силы, которая у полюсовъ меньше, и т. д.

На основаніи этихъ началъ, подкрѣпленныхъ доказательствами, и принявъ въ соображеніе случайности, оказывающія большее или меньшее дѣйствіе на наблюдаемое явленіе, Иноходцовъ предлагаетъ такое истолкованіе, называя его короткимъ и яснымъ: «Тихое или неподвижное сѣверное сіяніе есть дѣйствіе расширенія электрическаго свѣта, самого собою блистающаго, и который заревомъ своимъ освѣщаетъ мѣста вблизи находящіяся. Такое сѣверное сіяніе происходитъ отъ причинъ, какія бы онѣ не были, производящихъ электрическую силу, такъ какъ и всѣ огненные метеоры зависятъ отъ сего же начала. Оно показывается въ видѣ *круговаго сегмента* или *отрѣзка*, потому что стремится къ полюсу, гдѣ лучи его повидимому сходятся. Нижнія атмосферы части и полярный *сферическій сегментъ* нашего шара, имѣя почти такой же видъ, дѣлаютъ, что и электрическая матерія тотъ же на себя образъ принимаетъ, ибо она сими частями или притягивается или къ онымъ стремится. Темный сегментъ, который обыкновенно случается видѣть при сѣверныхъ сіяніяхъ, бываетъ отъ того, что лучи электрическаго свѣта оканчиваются

напослѣдокъ въ частяхъ атмосферы, кои, ниже того мѣста, гдѣ оный раждается, болѣе между собою перемѣшаны и разнородны, и слѣдственно свѣтъ проходитъ чрезъ оныя будто бы по отводамъ. Изъ опытовъ знаемъ, что электрическій свѣтъ не блеститъ въ низпосылающихъ его тѣлахъ, но только въ среднихъ пустыхъ пространствахъ, оныя прерывающихъ. А какъ всѣ сіи существа разсѣяны въ нижнихъ мѣстахъ, и одни съ другими смежны, то произойдетъ безпрерывный рядъ отводовъ, и слѣдовательно низпосыланіе электрическаго свѣта будетъ безпрерывно, почему въ сей части атмосферы свѣта не видно. Сверхъ того видъ темнаго сего сегмента имѣетъ одно средоточіе со свѣтлою дугою, представляющею сѣверное сіяніе, ибо смѣшенныя и низпосылающія существа разсѣяны также въ атмосферѣ по порядку сравнительной ихъ тяжести, и расположены по круглымъ слоямъ около земнаго шара, и равно какъ сближающіеся лучи простираются. Разсѣянныя иногда около сѣвернаго горизонта облака, либо по случаю тамъ сошедшіяся, или дѣйствіемъ электрическаго притяганія собравшіяся, какъ часто примѣчено, особливо при большихъ сѣверныхъ сіяніяхъ, увеличиваютъ еще болѣе темноту чернаго сегмента, который, по мнѣнію Аристотеля, на омутъ или, по другимъ, на глубокій ровъ походитъ... Огненные столбы, свѣтлые лучи и сверкающіе снопы повидимому выходятъ изо всѣхъ точекъ темнаго сегмента или свѣтлыя дуги; но они суть лучи свѣта фосфороэлектрическаго, кои изъ верхней части атмосферы, гдѣ оный въ великомъ изобиліи бываетъ, низходятъ въ нижнія мѣста, гдѣ онаго меньше, и свѣтятъ въ пустыхъ, т. е. въ среднихъ пространствахъ. Сіи лучи свѣта повидимому выходятъ изъ темнаго сегмента свѣтящейся дуги для того только, что по простонародному предразсужденію свѣтъ поднимается вверхъ на воздухъ, хотя въ самомъ дѣлѣ оный къ землѣ низходитъ. Такое разсужденіе тотчасъ минется, когда разсудимъ, что невозможно распознать предѣловъ, откуда исходятъ свѣтлые лучи, движущіеся чрезвычайною скоростію, и примѣтить, расходятся ли они изъ одного средоточія или къ оному стремятся. Если сумнѣваться о

предложенной нами истинѣ, то довольно привесть на память искру, являющуюся между наэлектризованнымъ сѣрнымъ шаромъ и пальцемъ неэлектризованнаго человѣка: хотя и кажется, что выходитъ она изъ шара, но въ самой вещи изъ пальца. Чувство зрѣнія нашего недостаточно и не столь остро, чтобъ могло усмотрѣть начало толь скораго движенія»[168]).

Статьи о различіи и измѣненіяхъ климатовъ написаны Иноходцовымъ потому, что «о сей матеріи во всѣхъ почти бесѣдахъ часто разговариваютъ». Авторъ приводитъ свидѣтельства, дошедшія до насъ отъ глубокой древности, и доказывающія, что климаты подверглись весьма значительнымъ измѣненіямъ. Вопросъ о томъ, холоднѣе ли стали наши климаты, чѣмъ были прежде, Иноходцовъ рѣшаетъ такимъ образомъ: «Земля встарину далѣе отстояла отъ солнца, и сравнительная теплота въ прежнія зимы была меньше, почему и говорятъ историки о великой стужѣ. Что же до лѣта касается, то по той же причинѣ теплота должна нынѣ быть сравнительно больше, нежели встарину, и слѣдственно болѣе способствовать къ зрѣлости плодовъ. Но надлежитъ примѣчать, что зрѣлость зависитъ не только отъ одного напряженія теплоты, но еще и отъ времени, въ которое она сообщается. Уменьшенные наши года дѣлаютъ и лѣто наше короче, и слѣдовательно въ холодныхъ нашихъ мѣстахъ, гдѣ не поспѣваетъ виноградъ, недостаетъ продолженія нужной къ тому теплоты. Въ теплыхъ же мѣстахъ, гдѣ остается довольно времени къ созрѣванію винограда, должно, чтобъ часть времени, которой за краткостію лѣтнихъ дней недостаетъ, награждаема была осенними днями, кои еще довольно теплы для окончанія зрѣлости. И такъ, чтобы отвѣтствовать на вопросъ, меньше ли нынѣ теплота, нежели встарину, сказали бы мы, что нынѣ качествомъ ея больше, а количествомъ меньше»[169]).

Въ статьяхъ своихъ историческаго и этнографическаго содержанія Иноходцовъ пользовался разнообразными источниками: уцѣлѣвшими памятниками старины, лѣтописями и грамотами, изъ которыхъ приводитъ много извлеченій, устными и письменными

свидѣтельствами старожиловъ и знатоковъ края, и т. п. Данныя располагаются обыкновенно въ такомъ порядкѣ: географическое положеніе мѣстности; главнѣйшія рѣки и озера; свойство почвы; лѣса; звѣри и птицы; состояніе хлѣбопашества; составъ населенія; климатъ; пути сообщенія; бытъ и занятія жителей, и т. д. Встрѣчаются иногда и замѣтки о языкѣ. Описанія различныхъ мѣстностей, составленныя Иноходцовымъ, принадлежатъ къ числу лучшихъ этнографическихъ очерковъ, появлявшихся въ нашей литературѣ восьмнадцатаго столѣтія. Свѣдѣнія, сообщаемыя нашимъ ученымъ, рисуютъ тогдашній бытъ живыми и яркими красками.

При описаніи вологодскаго намѣстничества и города Вологды Иноходцовъ приводитъ много данныхъ для исторіи края.

«Ѣдкая древность — говоритъ онъ — многія бытія въ глубокомъ отъ насъ невѣдѣніи сокрывшая, непріятельскія нашествія и опустошенія, частые и страшные пожары, неизчетныя достопамятности и разныя повѣствованія, въ записныхъ книгахъ содержащіяся, въ пепелъ обратившіе, суть причиною, что о началѣ сего города, кѣмъ, въ которое время и на какой случай оный построенъ, равно и о народахъ издревле въ сихъ мѣстахъ обитавшихъ, не имѣемъ достовѣрныхъ извѣстій. Не смотря на сіе, нѣкоторые любопытные древности изыскатели силятся произвести названіе рѣки и города отъ баснословныхъ какихъ то Волотовъ, подобныхъ греческимъ гигантамъ, якобы они задолго прежде просвѣщенія святымъ крещеніемъ тутъ жили, и построивъ сей городъ, назвали оный, такъ какъ и рѣку, по имени своему Волотой или Володой, а послѣ чрезъ прибавленіе буквы г произошла Вологда. Въ доказательство замысловатаго своего произвожденія, что Вологда называласа Володой, приводятъ мѣста изъ лѣтописцовъ, а именно: въ 1462 году великій князь Василій Васильевичь Темный далъ меншему своему сыну въ удѣлъ Володу и Кубено Заозерье; но сіе кажется быть явная ошибка писца. Подобно сему мнѣніе и тѣхъ, которые, полагая, что между россійскими князями были многіе Всеволоды, Рогволды, а иные можетъ

быть и просто назывались Володы, думаютъ, что городъ Вологда названъ по имени какого нибудь князя или княгини, оный построившихъ. Наконецъ по сходству названій производятъ Вологду отъ слова волокъ, которымъ называютъ большіе лѣса; а какъ сія страна и нынѣ лѣсиста, прежде же и болѣе лѣсовъ было, коими отдѣленные сихъ мѣстъ жители извѣстны подъ именемъ Заволоческія Чуди, то можетъ быть съ начала пришедшіе народы на сей волокъ оный разчистили, и построивъ жилища или какой острогъ, назвали оный, равно и протекающую рѣку Волокдой, а послѣ для удобнѣйшаго произношенія Вологдой. Что же касается до названія велыжанъ, въ древнихъ лѣтописцахъ упоминаемаго, изъ коего производятъ вологжанъ, яко бы сіи велыжане жили по рѣкамъ Вологдѣ и Лежѣ (въ грязовецкомъ уѣздѣ текущей въ Сухону), то основательнѣе разумѣть можно жителей по рѣкѣ Велѣ, гдѣ нынѣ городъ Вельскъ, потому что велыжане полагаются жителями около Перміи между Устюжанъ и Пинежанъ.

По нѣкоторымъ достовѣрнымъ обстоятельствамъ полагать можно, что городъ Вологда построенъ въ 11 или 10 столѣтіи, ибо въ житіи преподобнаго Герасима вологодскаго написано, что пришелъ онъ отъ Кіева на Вологду въ 1147 году, во время великаго князя Изяслава Мстиславича, внука Владимира Мономаха, и отъ рѣки Вологды за полверсты, а въ верстѣ отъ торжка, что нынѣ лѣнивою площадкою называется, построилъ монастырь троицкій, гдѣ теперь приходская церковь въ верхней части предмѣстія на концѣ города, въ которой церкви и гробница его обрѣтается. Сей преподобный Герасимъ при созданіи рѣченнаго монастыря съ вологодскимъ мѣщаниномъ Пятышевымъ (коего потомки купцы и домы Пятышевыхъ находятся понынѣ въ показанномъ троицкомъ приходѣ), имѣлъ преніе о томъ, что Пятышевъ земли подъ монастырь не давалъ и строить не допускалъ; когда же были мѣщане, торгъ производившіе, то вѣроятно, что тогда былъ уже городъ хотя не большой, но купцовъ и торги имѣющій, а подъ чьимъ владѣніемъ и какой родъ былъ въ немъ правительства—не извѣстно.

Хотя покойный г. тайный совѣтникъ Василій Никитичь Татищевъ, рачительный древностей россійскихъ изыскатель, въ исторіи своей пишетъ, что городъ Вологда построенъ отъ новогородцовъ вскорѣ по раззоренiи Батыевомъ, ибо въ концѣ де 13 столѣтія о немъ упоминается, а прежде сего былъ въ сей странѣ городъ Кубенской; во время же великаго князя Василія Дмитріевича городъ сей у новгородцовъ отнятъ, и принадлежалъ къ уѣзду галицкому; но какъ изъ записокъ житія преподобнаго Герасима явствуетъ, что былъ оный задолго прежде раззоренія Батыева, то вѣроятно положить можно, что хотя и отъ новогородцовъ построенъ, но гораздо прежде онаго раззоренія, а послѣ сего ими только возобновленъ такъ какъ прежняя ихъ колонія, подъ владѣніемъ ихъ бывшая. И сіе можно бы принять за вѣроятное, поелику и далѣе Вологды находящіяся по рѣкамъ Сухонѣ и Двинѣ мѣста къ Нову же городу принадлежали; но слѣдующее повѣствованіе производитъ нѣкоторое сумнѣніе.

Въ самомъ скоромъ времени послѣ нашествія Батыева находимъ сей городъ уже не во власти новгородской, но ростовской, ибо послѣ бывшаго въ 1237 году нашествія и раззоренія Батыева (коему кромѣ Новагорода почти всѣ россійскіе города, сколько по лѣтописцамъ извѣстно, подвержены были), и по убіеніи великаго князя Юрія или Георгія Всеволодовича владимирскаго и сродника его Василія Константиновича ростовскаго, дѣти сего послѣдняго получили въ наслѣдіе первый, Борисъ Васильевичь, Ростовъ, вторый, Глѣбъ Васильевичь, Бѣлозеро, Вологду и Устюгъ великій; но и сіе повѣствованіе есть колеблющееся, потому что чрезъ три года послѣ сего находимъ Вологду между волостями новогородскими, ибо въ грамотѣ новгородской 1240 года, которую писали они къ Ярославу Ярославичу тверскому, принимая его къ себѣ на княженіе, между прочими новогородскими волостями, до которыхъ бы ему не касаться, полагается и городъ Вологда. Сему подобное, также и требованія, чтобы Вологда причислялась къ волостямъ новогородскимъ, находится еще и въ другихъ новогородскихъ грамотахъ, къ

тому же князю Ярославу Ярославичу и къ сыну его великому князю Михаилу Ярославичу писанныхъ; но требованія ихъ, какъ видно, не исполнились, и городъ сей принадлежалъ къ Ростову.

Въ 1263 году Вологда считается паки между новогородскими волостями, противъ которыхъ въ 1273 году Святославъ Ярославичъ тверскій, сынъ великаго князя Ярослава Ярославича, совокупясь съ великимъ числомъ татаръ, воевалъ именно противъ Волока, Бѣжича и Вологды, и со многочисленнымъ плѣномъ и богатою корыстью въ Тверь возвратился.

Потомъ чрезъ сто и болѣе лѣтъ какія были съ симъ городомъ приключенія, въ лѣтописцахъ ничего не находится до 1390 года, противъ котораго въ разрядной упоминается, что великаго князя Василія Дмитріевича московскаго бояре Глѣбъ Семеновичь, да Семенъ Ждановъ и Михаило Лутинъ, а съ ними вятчане и устюжане завоевали всю Вологду, и Холмогоры выжгли. И съ сего то почти времени Вологда была всегда подъ властью великихъ князей московскихъ.

По сведеніи съ великаго княженія московскаго и по ослѣпленіи великаго князя Василья Васильевича княземъ галицкимъ Дмитріемъ Юрьевичемъ Шемякою и княземъ Иваномъ Андреевичемъ можайскимъ съ товарищи въ 1447 году, городъ Вологда данъ ему, великому князю, въ удѣлъ, гдѣ онъ немного побывъ, пошелъ въ Кириловъ Бѣлозерскій монастырь; игуменъ сея обители Трифонъ со всею братіею встрѣтилъ и благословилъ великаго князя Василія Васильевича на великое княженіе московское и съ дѣтьми его; понеже отецъ его Василій Дмитріевичъ благословилъ его княжити на Москвѣ. О семъ произшествіи въ лѣтописцѣ Каменнаго монастыря написано такъ: «Князь Дмитрій Юрьевичь Шемяка измѣнилъ крестное цѣлованіе великому князю Василью Васильевичу и благовѣрной княгинѣ Маріи и дѣтямъ ихъ, свелъ великаго князя съ великаго княженія московскаго и далъ ему Вологду, и великій князь, побывъ мало на Вологдѣ, пойде на Каменное въ сасскій монастырь на богомоліе свое съ великою кня-

гинею и съ дѣтьми, и прiиде вѣстiю тогда первая радость ему, что идутъ къ нему служити многiе князи и бояре, хотяще его видѣти на великомъ княженiи московскомъ; и постави князь великiй чудотворную икону Спаса Еммануила, принесенную къ дѣду его великому князю Дмитрiю Iоанновичу изъ Царяграда, въ Каменномъ монастырѣ въ церковь, и другой образъ Богоматери Одигитрiи; и оттолѣ пойде въ Кириловъ монастырь, да къ Бѣлу озеру и во Тверь, а оттоль дошедъ въ Москву, сѣде на великомъ княженiи Московскомъ; а князь Шемяка побѣже съ Москвы въ Галичь.

Изъ сего повѣствованiя хотя и есть нѣкоторый поводъ почитать городъ Вологду принадлежащимъ къ удѣлу галицкому, по тому что какъ бы могъ князь галицкiй дать то, что ему не принадлежало; однакожъ сумнѣнiе сiе само собою удобно рѣшиться можетъ: галицкiй князь затѣмъ великаго князя съ московскаго княженiя гналъ, чтобы самому овладѣть онымъ; а какъ по счастiю одолѣлъ и получилъ въ плѣнъ великаго князя, то ослѣпивъ его, дабы впредь былъ онъ къ княженiю неспособнымъ, сослалъ въ сей городъ, давъ ему оный для житья и пропитанiя, такъ какъ одну только часть изъ отчинъ, сему великому князю принадлежащихъ, за нимъ оставляя, а не изъ собственнаго своего владѣнiя удѣляя, ибо не можно думать о Шемякѣ, чтобы далъ свое, когда столь жадно чужаго себѣ желалъ и искалъ со многимъ кровопролитiемъ. И такъ вѣроятнѣе можно заключить, что принадлежалъ оный великимъ князямъ московскимъ, потому что тотъ же князь Шемяка 1458 года въ зимнее время воевалъ противъ Вологды съ великимъ числомъ людей; чего ради преподобный Григорiй пельшемскiй, пришедъ изъ монастыря своего лопотовымъ называемаго, обличалъ его въ злобѣ; но Шемяка, не терпя сего, приказалъ его съ мосту низринуть. По пророчеству же сего преподобнаго много войска его побито, какъ упоминается въ запискахъ вологодскаго уроженца Слободскаго. Когда бы Вологда была галицкаго удѣла, то бы Шемяка таковаго раззоренiя въ своихъ областяхъ не предпрiялъ. Изъ сего слѣдуетъ, что она принадле-

жала великому князю Василью Васильевичу Темному, коему Шемяка былъ великимъ врагомъ. Семуже служитъ доказательствомъ, что по возшествіи и утвержденіи на великомъ княженіи, чрезъ 15 лѣтъ послѣ ослѣпленія своего, приходя въ старость, великій князь Василій Васильевичь Темный, и раздая передъ кончиною дѣтямъ своимъ удѣлы, 1462 года назначилъ большему сыну Іоанну Васильевичу великое княженіе, а меншему Андрею Васильевичу въ удѣлъ сей точно городъ Вологду, яко законно ему принадлежащій, Кубену и Заозерье; т. е. нынѣшнюю Кубенскую волость и другія мѣста около Кубенскаго озера лежащія и близь Вологды находящіяся, какъ въ разныхъ духовныхъ сего князя грамотахъ явствуетъ».

О современномъ состояніи города и бытѣ Вологды и промыслахъ жителей авторъ говоритъ: «Торги вологодскихъ купцовъ и мѣщанъ нарочито велики, такъ что удобно сравниться могутъ съ лучшими торговыми россійскими городами, ибо, кромѣ домашнихъ изъ своихъ фабрикъ и заводовъ, разными россійскими, также иностранными чрезъ Архангельскъ и Санктпетербургъ выписываемыми товарами, простираются оные и въ иностранныя государства. Нѣкоторые на собственныхъ, а другіе на иностранныхъ корабляхъ отпускаютъ въ разныя мѣста, какъ-то въ Англію, въ Амстердамъ, Гамбургъ и другіе города разные товары, а именно пеньку, сало, юфть, маканыя свѣчи, сѣмя льняное, холсты, щетину и прочія россійскія естественныя и художественныя произведенія. Сверхъ сего здѣшніе купцы производятъ торги на Алеутскихъ островахъ и на Китайской границѣ юфтью, бобрами, лисицами, бѣлкою и другими россійскими и нѣмецкими товарами до 800,000 рублей.

Въ семъ городѣ довольно хорошихъ фабрикъ и заводовъ, а именно:

шелковыхъ и гарусныхъ — двѣ;
набоечныхъ — двѣ;
сургучныхъ — три;

разныхъ красочныхъ и бѣлильныхъ — три;
заводовъ кожевенныхъ — двадцать одинъ;
солодовенныхъ — девять;
прядильныхъ — десять;
кирпичныхъ — два;
свѣчныхъ и салотопныхъ — тринадцать.

Обстоятельной вѣдомости, кому оные принадлежатъ, сколько чего выработываютъ, откуда нужное для оныхъ получаютъ, куда и на какую сумму отпускаютъ, не сообщено.

Годовыхъ ярмонокъ здѣсь не бываетъ; но торгъ производится ежедневно, кромѣ праздничныхъ дней. По понедѣльникамъ же, средамъ и пятницамъ, наипаче зимою, бываютъ съѣзды изъ близъ-лежащихъ сего и другихъ уѣздовъ селеній съ хлѣбомъ и прочими харчевыми припасами, плодами лѣсныхъ произрастеній и съ разными издѣлками, также съ дровами и сѣномъ. На оборотъ же покупаютъ въ семъ городѣ разныя сукна, шелковые, гарусные и другіе нужные товары, какъ для своихъ селеній, такъ и для отвозу въ разныя мѣста и на ярманки. Что принадлежитъ до пропитанія жителей, то получаютъ хлѣбъ изъ вологодскаго, кадниковскаго, грязовецкаго, тотемскаго, вельскаго, галицкаго и любимскаго уѣздовъ; медъ изъ Казани, Чебоксаръ, Тулы и Калуги; горохъ, крупы просяныя и гречневыя изъ Ярославля, Ростова и Шатска; муку крупищатую, масло конопляное, орѣховое и маковое изъ Москвы, Ярославля и Ростова; мяса разныя и коровье масло изъ окололежащихъ уѣздовъ; рыбу, кромѣ привозимой изъ вологодской округи, отъ города Архангельска, изъ Ярославля, съ Бѣлаозера и изъ Чаронды. Въ своихъ же огородахъ садятъ капусту, лукъ, огурцы, чеснокъ, коихъ немалое количество отвозятъ для продажи въ разныя мѣста, и отпускаютъ въ небольшихъ судахъ къ Устюгу и городу Архангельскому. Сверхъ сего сѣютъ рѣдьку, морковь, свеклу и горохъ, которыхъ за малоимѣніемъ хотя и не отпускаютъ, однако какъ сами довольствуются, такъ и пріѣзжающимъ продаютъ не въ большомъ количе-

ствѣ. Плодоносныхъ деревъ кромѣ яблоней не имѣется, коихъ были прежде у многихъ обывателей немалые сады, и довольный отъ нихъ прибытокъ получали; но въ бывшія весьма холодныя зимы, и въ другія времена случавшіяся для оныхъ вредныя стужи всѣ позябли; и нынѣ оныхъ весьма малое число, да и то у рѣдкихъ, ибо хотя и многіе къ сему есть охотники, но по причинѣ холоднаго климата плодоносныхъ деревъ развести не могутъ».

Говоря о страшныхъ пожарахъ, истреблявшихъ Вологду, Иноходцовъ полагаетъ (отнюдь не въ ироническомъ смыслѣ), что эти пожары способствовали къ украшенію города: «Но сколько городъ Вологда ни былъ подверженъ таковымъ несчастнымъ приключеніямъ (т. е. пожарамъ), однако нынѣ въ изрядномъ находится состояніи, и самыя *несчастныя произшествія, ежели можно сказать, служили нѣкоторымъ образомъ къ его украшенію*, ибо многіе жители по сгорѣніи худшихъ деревянныхъ домовъ построили новые, хотя деревянные же, но порядочнѣе и лучше; а нѣкоторые и каменные изрядные домы, по большей части на лѣвомъ берегу рѣки, на луговой сторонѣ и впредь для безопасности отъ пожаровъ и для прочности покрыты желѣзомъ»[170]).

Въ тамбовскомъ намѣстничествѣ «кромѣ россіянъ живутъ въ разныхъ уѣздахъ, а именно въ темниковскомъ, спаскомъ, кадомскомъ, слатомскомъ, и тамбовскомъ магометане, кои со стороны духовенства управляются такъ именуемыми абызами и муллами, верховнаго же духовнаго правленія у нихъ нѣтъ; въ сумнительныхъ случаяхъ прибѣгаютъ они къ ахунамъ, въ оренбургской области въ слободѣ Каргалѣ живущимъ. Сверхъ сихъ есть новокрещеные изъ мордвы, которые говорятъ особымъ отъ татаръ языкомъ и послѣднихъ не очень любятъ; въ одеждѣ одни отъ другихъ и отъ рускихъ крестьянъ мало разнятся, кромѣ что мордовскія женщины, особливо молодыя, украшаютъ себя шерстяными катышками, которые къ ушамъ вмѣсто серегъ привязываютъ. Языкъ мордовскій одного по видимому происхожденія

съ чухонскимъ, ибо много подобныхъ и до нынѣ словъ находится, не смотря на отдаленность жилищъ и различіе вѣры».

Жители борисоглѣбскаго уѣзда «упражняются въ хлѣбопашествѣ и скотоводствѣ; хлѣбъ за собственнымъ продовольствіемъ отвозятъ для продажи въ станицы донскихъ казаковъ, а скотъ продаютъ на торгахъ, ярманкахъ и прасоламъ, пріѣзжающимъ въ великомъ числѣ изъ внутреннихъ городовъ, наипаче изъ Коломны и Москвы, которые по закупкѣ скота, особливо молодаго, держатъ оный цѣлое лѣто для откормленія на здѣшнихъ степяхъ; осенью же гоняютъ въ Москву и Санктпетербургъ.

Ярманокъ въ семъ уѣздѣ не бываетъ, кромѣ сженедѣльныхъ торговъ въ селахъ большихъ Алабухахъ и Уваровѣ.

Въ семъ уѣздѣ винокуренной заводъ одинъ, мучныхъ мельницъ тридцать три.

Здѣшніе жители въ покроѣ своего платья и въ образѣ житья имѣютъ нѣкоторое сходство съ сосѣдами своими—донскими козаками; и всѣ помѣщичьи крестьяне, не смотря на доброту земли, къ побѣгамъ склонны; казенные же крестьяне напротивъ того люди отмѣнно тихаго поведенія» [171]).

Географическое и историческое описаніе города Каргополя заключаетъ въ себѣ любопытныя черты народныхъ правовъ и обычаевъ.

«О подлинномъ началѣ сего старинаго города нѣтъ достовѣрнаго свѣдѣнія, чему причиною бывшія отъ литовцовъ и отъ пожаровъ разоренія, какъ изъ монастырскихъ грамотъ явствуетъ. Оставшіеся же списки съ подлинниковъ даютъ о семъ нѣкоторое познаніе: одна рукописная тетрадка, не означая точнаго времени бытія, называетъ давнѣйшихъ жителей сего края погаными сыроядами и бѣлоглазою чудью, кои, приходя въ предѣлы бѣлозерскіе, дѣлали великія опустошенія: пожигали селенія, младенцовъ и отроковъ пожирали, взрослыхъ и престарѣлыхъ разнообразно умерщвляли; а молодыхъ женщинъ и дѣвицъ съ собою уводили. Жестокое сіе иго терпѣли бѣлозерцы, доколѣ не избавилъ ихъ отъ онаго Князь Вячеславъ. Собравъ войско, обратилъ

онъ всѣ силы на отраженіе поганыхъ отъ предѣловъ своихъ; проходя съ чрезвычайнымъ трудомъ необитаемыя пустыни, дремучіе лѣса и едва проходимыя топи и болота, прогналъ Чудь до береговъ Бѣлаго моря. На возвратномъ пути утомленный отъ тяжкаго похода обрадованъ былъ, когда пришли на пространное поле, на которомъ войску отдохнуть и одержанную побѣду торжествовать можно было. А какъ усмотрѣли тутъ великое множество воронъ, которыя и до днесь въ просторѣчіи *каргами* называются, то и наименовали свой станъ *Каргино поле*. Покоривъ потомъ остальныхъ кочующихъ близъ сихъ мѣстъ поганыхъ оныхъ сыроядовъ, и наложивъ на нихъ дань, возвратился въ свое княженіе; оставя однакожъ часть войска съ начальниками, которые и основали тутъ первое жилище. Но какъ дикій и необузданный народъ былъ кровожаждущъ, дѣлалъ нерѣдко возмущенія и убійства, то и заставило умножить число жителей, и сдѣлать на *Каргинѣ полѣ* острогъ, знаки котораго и теперь видны, а именно, правильный четыресторонній редутъ, въ окружности 440 саженъ, обнесенный съ трехъ сторонъ валомъ и рвомъ, въ коемъ множество родниковъ, изливающихъ воду въ рѣку; а съ четвертой стороны протекаетъ рѣка Онега. Внутри подлѣ вала сдѣлана была стѣна изъ стоячихъ бревенъ, но въ бывшіе пожары сгорѣла. Въ сей крѣпостцѣ нынѣ двѣ церкви, изъ коихъ въ одной отправляютъ богослуженіе, да каменныхъ недокончанныхъ двѣ; уѣздное казначейство и при немъ каменная кладовая для храненія денежной казны. Солдатскихъ домовъ тридцать пять, и мѣсто гдѣ быть дому для городничаго. Въ крѣпостцу съ трехъ сторонъ въѣзды съ небольшими чрезъ ровъ мостами. По умноженіи со временемъ жителей произошелъ наконецъ городъ, и названъ *Каргополемъ*.

Каргопольскіе жители — охотники строить церкви, но не помышляютъ, чѣмъ содержать храмъ и служащихъ въ оном. Если разчислить жителей по числу церквей, то въ приходѣ не найдется больше ста человѣкъ съ женами и малолѣтными; въ томъ числѣ есть и такіе, кои не только не въ состояніи помогать своему

духовнику, но и для себя насущнаго хлѣба почти не имѣютъ. Когда же исключить послѣднихъ и малолѣтковъ, то едва останется ли пятьдесятъ и много шестьдесятъ человѣкъ: какое же толь малое число прихожанъ могутъ дать содержаніе священнику съ причетниками?

Сіе обстоятельство принудило священниковъ ввесть мало по малу праздность, особливо между женскимъ поломъ: ибо сверхъ воскресныхъ дней и годовыхъ праздниковъ, уставлены 32 крестные хода, которые женскій полъ, не такъ по набожности, но чтобы выйти во всемъ своемъ нарядѣ, рачительно наблюдаетъ. Объ иконахъ многое выдумано: ввели въ почтеніе большіе рѣзные образа, къ коимъ простой народъ слѣпо былъ прилѣпленъ съ отличнымъ усердіемъ, что въ 1783 году преосвященный Викторъ въ проѣздъ свой по епархіи усмотрѣлъ, и стоящія въ церквахъ грубо изваянныя изображенія выпести приказалъ; но послѣ увидѣлъ, что сіе не такъ легко отмѣнить можно. Чего ради принужденнымъ нашелся послать отъ лица своего игумена и говорить всенародно проповѣдь: да и сею едва въ четыре дня могли пресѣчь общій ропотъ. Какъ весь почти сѣверный край зараженъ различными расколами, то и въ Каргополѣ, кромѣ истыхъ раскольниковъ, зараза сія вкоренилась хотя и не въ настоящемъ своемъ видѣ, но подъ личиною нѣкоторыя примѣси, на примѣръ: по долгу христіанина говѣть, исповѣдываться и причащаться мало въ обыкновеніи, младенцовъ также не причащаютъ; а взрослыя дѣвки и молодыя женщины вовся не исповѣдываются, и почитаютъ за великій стыдъ объявить содѣянный грѣхъ священнику: когда же крайняя необходимость сего потребуетъ, тогда открываютъ или свойственникамъ или чужимъ, токмо самымъ престарѣлымъ, а сіи пересказываютъ священнику.

Церковнослужителей съ женами и дѣтьми 165 человѣкъ, изъ сего числа исключивъ протопопа, 13 священниковъ и 4 діаконовъ, прочіе питаются подаяніемъ съ малою отъ нищихъ разностію. Каргопольскіе жители, когда зовутъ священника для потребы, или за приходъ его съ крестомъ, денегъ никогда не да-

ютъ, а хотя и случается, что однакожъ весьма рѣдко, то неважную вручаютъ монету; но по большей части кормятъ обѣдами до сыта.

Просящихъ милостины подъ окошками великое множество: хотя городничій по долгу своему не малое прилагаетъ стараніе оныхъ уменьшить, но безъ помощниковъ не много въ томъ успѣваетъ. Богадѣльня въ городѣ одна, въ коей увѣчныхъ и дряхлыхъ мущинъ 4, женщинъ 5, малолѣтныхъ отъ двухъ до шести лѣтъ 5, менѣе году четверо. Все сіе несчастное собраніе, по причинѣ малаго подаянія, въ крайней нищетѣ и нуждѣ; да и самое строеніе требуетъ починки. На невинныхъ младенцовъ не можно смотрѣть безъ сокрушенія сердечнаго. Магистратъ опредѣляетъ имъ по копѣйкѣ на день; но можно ли копѣйкою отъ глада и наготы избавиться? Надлежитъ еще удивляться, какъ въ такой крайности могутъ младенцы до шести лѣтъ воспитываться; да и то правда, что изъ десяти или больше остается въ живыхъ одинъ.

На заведеніе школы и мужской богадѣльни отпущенные изъ казны 313 рублей лежатъ въ магистратѣ безъ всякаго употребленія; а хотя и обращаются сіи деньги въ оборотахъ, но безъ приращенія къ оной суммѣ.

Городскихъ обывателей купцовъ второй и третьей гильдіи по послѣдней (1782 года) ревизіи 243 души, ихъ женъ и дочерей 262; мѣщанъ 848, женска пола 772. Купцы платежемъ податей въ казну обязаны только 91, а прочіе 152 человѣка, хотя нѣкоторые изъ нихъ въ торги, откупы и подряды входятъ, но казна съ нихъ ничего не получаетъ, потому что объявленъ у нихъ капиталъ съ семей, и чтобы не умножить платежа, то дѣтей своихъ не отдѣляютъ, а иные и свойственниковъ въ счетъ семейства своего пріемлютъ; и хотя живутъ въ разныхъ домахъ, но называются неотдѣленными, и симъ средствомъ во многихъ случаяхъ обманъ прикрываютъ, особливо когда случится кому по комерціи задолжать; тогда отвѣтствуетъ отецъ за сына и другаго свойственника, что сынъ его или внукъ не отдѣленъ;

Хотя покойный г. тайный совѣтникъ Василій Никитичь Татищевъ, рачительный древностей россійскихъ изыскатель, въ исторіи своей пишетъ, что городъ Вологда построенъ отъ новогородцовъ вскорѣ по раззоренiи Батыевомъ, ибо въ концѣ де 13 столѣтія о немъ упоминается, а прежде сего былъ въ сей странѣ городъ Кубенской; во время же великаго князя Василія Дмитріевича городъ сей у новгородцовъ отнятъ, и принадлежалъ къ уѣзду галицкому; но какъ изъ записокъ житія преподобнаго Герасима явствуетъ, что былъ оный задолго прежде раззоренія Батыева, то вѣроятно положить можно, что хотя и отъ новогородцовъ построенъ, но гораздо прежде онаго раззоренія, а послѣ сего ими только возобновленъ такъ какъ прежняя ихъ колонія, подъ владѣніемъ ихъ бывшая. И сіе можно бы принять за вѣроятное, поелику и далѣе Вологды находящіяся по рѣкамъ Сухонѣ и Двинѣ мѣста къ Нову же городу принадлежали; но слѣдующее повѣствованіе производитъ нѣкоторое сумнѣніе.

Въ самомъ скоромъ времени послѣ нашествія Батыева находимъ сей городъ уже не во власти новгородской, но ростовской, ибо послѣ бывшаго въ 1237 году нашествія и раззоренія Батыева (коему кромѣ Новагорода почти всѣ россійскіе города, сколько по лѣтописцамъ извѣстно, подвержены были), и по убіеніи великаго князя Юрія или Георгія Всеволодовича владимирскаго и сродника его Василія Константиновича ростовскаго, дѣти сего послѣдняго получили въ наслѣдіе первый, Борисъ Васильевичь, Ростовъ, вторый, Глѣбъ Васильевичь, Бѣлозеро, Вологду и Устюгъ великій; но и сіе повѣствованіе есть колеблющееся, потому что чрезъ три года послѣ сего находимъ Вологду между волостями новогородскими, ибо въ грамотѣ новгородской 1240 года, которую писали они къ Ярославу Ярославичу тверскому, принимая его къ себѣ на княженіе, между прочими новогородскими волостями, до которыхъ бы ему не касаться, полагается и городъ Вологда. Сему подобное, также и требованія, чтобы Вологда причислялась къ волостямъ новогородскимъ, находится еще и въ другихъ новогородскихъ грамотахъ, къ

худой. Грибовъ никакихъ не заготовляютъ, и самые лучшіе бѣлые грибы почитаютъ негодными; ѣдятъ же одни масленики называемые по ихъ *обабками*. Нѣкоторые только солятъ грузди и рыжики въ маломъ количествѣ, и послѣдніе ни чѣмъ не хуже славныхъ вологодскихъ рыжиковъ. Ягодъ въ лѣтнее время бываетъ великое изобиліе, но сохранять въ зиму не умѣютъ, а что и запасутъ, то перепортится. Кромѣ каргаполовъ рѣдкій сочтетъ за лакомый кусъ сдѣланную изъ земляники постилу, называемую по ихъ *левашею*.

Ежели исключить людей чиновныхъ, къ должностямъ опредѣленныхъ, то не съ кѣмъ раздѣлить свободнаго времени, ибо жители безъ особливыхъ своихъ выгодъ знакомиться не хотятъ. Нравами они вообще лживы, коварны и дерзки, за что неоднократно подвергали себя наказанію.

Женщины каргопольскія любятъ праздность, слѣдственно худыя хозяйки, напротивъ того по своему вкусу великія щеголихи; онѣ скорѣе согласятся видѣть мужа своего въ тюрьмѣ за долги умирающаго, нежели отдать на искупленіе его свои жемчуги. Великія при томъ охотницы ходить по гостямъ: пробудясь поутру, первый дѣлаютъ работницѣ вопросъ, была ли позыватая? и ежели нѣтъ, то днемъ тѣмъ не довольны. Лѣтомъ собираются во множествѣ за городъ, и ходятъ всегда по двѣ въ рядъ, пара за парою, подбираясь какъ можно сходнѣе въ платьѣ. Онѣ не возбраняютъ быть при нихъ и молодымъ мужчинамъ, но никогда въ собраніяхъ не разговариваютъ: гулянья и бесѣды отправляютъ молча. У всѣхъ жителей богатыхъ и бѣдныхъ въ обыкновеніи праздновать родины, крестины, имянины, также праздники и крестные ходы: словомъ, во все годичное время едва останется ли столько рабочихъ дней, чтобы въ оные могли обшить семью свою бѣльемъ. Въ бываемыхъ у каргопольскихъ жителей бесѣдахъ гости раздѣляются, и мужчины къ женщинамъ въ покои не входятъ; обѣденные столы бываютъ также розно, и не ранѣе седьмаго или осьмаго часа по полудни. Столъ ихъ состоитъ изъ однихъ съ рыбою пироговъ, и сколько въ округѣ ловится рыбъ,

съ каждою особливый пирогъ; къ онымъ присовокупляютъ нѣсколько жаркихъ; бываетъ также и кашица, которую называютъ *щечками*. И во все время женщины ни подъ какимъ видомъ не разговариваютъ, развѣ по самой необходимости, и то одна другой шепчутъ на ухо.

Дѣвицы и женщины разнствуютъ въ уборахъ головныхъ: первыя имѣютъ нѣкоторый родъ вѣнка, жемчугомъ унизаннаго, и по ихъ *канурою* называемаго; вмѣсто ожерелья имѣютъ на подобіе галстука бархатку или *наборшникъ*, а сверхъ бархатки вершка въ два шириною повязываютъ лежащую по плечамъ *прибатку*, и все, кромѣ наборшника, низанное жемчугомъ. Сзади поверхъ косы отъ головной повязки виситъ парчевой четыреугольный лоскутъ, длиною четверти въ три, коего нижній конецъ обшиваютъ золотою сѣткою. Женщины на головахъ имѣютъ *сдериху* такъ устроенную, что бываемыя на лицѣ морщины посредствомъ ея уничтожаются. Отъ чего сія сдѣланная на шнурахъ машинка надо лбомъ представляетъ видъ лошадинаго копыта. Сдериха покрывается кокошникомъ унизаннымъ жемчугомъ; оные у нѣкоторыхъ есть цѣною болѣе тысячи рублей. Сверхъ кокошника надѣваютъ шапки, именуемыя по сходству *корабликами*, соболемъ опушенныя.

Въ платьѣ дѣвицы и женщины различія не имѣютъ: носятъ шубки штофныя и другихъ шелковыхъ истканій; окладываютъ спереди и по подолу позументомъ, и нашиваютъ отъ ворота до подолу серебряныя пуговицы, изъ коихъ нѣсколько большихъ на грудяхъ. У лѣваго плеча прикалываютъ булавкою шелковый платокъ, который, будучи распущенъ, закрываетъ станъ тѣла. Цвѣты тамошній женскій полъ болѣе любитъ красный, алый и палевый. Зимою сверхъ шубокъ надѣваютъ епанечки шелковыя и опушенныя соболями или оныхъ хвостами. Вдовствующія носятъ платья темныхъ цвѣтовъ, что наблюдаютъ также и имѣющія въ отсутствіи мужей въ знакъ печали. Уборовъ тогда жемчугомъ низанныхъ не употребляютъ, а надѣваютъ на сде-

риху вмѣсто кокошника сорóку кисейную или полотняную пробивнаго кружева.

Замѣчанія сіи сдѣланы были десять предъ симъ лѣтъ; но нынѣ вѣроятно высокомонаршія, ко благу всѣхъ подданныхъ клоняпіяся, учрежденія возъимѣли свое дѣйствіе въ большей силѣ; а народныя училища, и въ семъ суровомъ краю насажденныя, разогнали тьму жителей, мраковъ невѣжества ослѣпленныхъ; и если кто изъ любопытныхъ, страну сію посѣщающихъ, пожелаетъ сообщить намъ описаніе оныя, то безъ сумнѣнія увидимъ великую во всемъ перемѣну. Наконецъ и сіе замѣтить за нужное почитаемъ, что о семъ городѣ въ лѣтописяхъ рѣдко упоминается, и желать надобно, чтобы въ семъ родѣ знанія болѣе упражняющіеся сообщили намъ подробнѣйшія историческія замѣчанія»[172]).

V.

Россійская академія, избирая Иноходцова въ число своихъ членовъ, выражала сочувствіе и уваженіе къ дѣятельности замѣчательнаго русскаго ученаго, совершившаго два путешествія, въ высшей степени важныя въ научномъ отношеніи, и обогатившаго русскую литературу многими статьями научнаго содержанія. Главнѣйшее право на это избраніе, по понятіямъ литературнаго ареопага того времени, давали Иноходцову заслуги его въ отношеніи къ отечественному языку. Въ собраніи россійской академіи, происходившемъ 7 октября 1785 года, «по предложенію академіи предсѣдателя, княгини Екатерины Романовны Дашковой, г. надворный совѣтникъ и академикъ Иноходцовъ *по извѣстному его знанію россійскаго слова* избранъ былъ единогласно всѣми присутствовавшими членами членомъ академіи, и возложено на секретаря извѣстить ему о семъ и пригласить къ будущему академіи собранію, которому положено быть 16 числа сего мѣсяца»[173]). Другою побудительною причиною для выбора нашего ученаго въ члены россійской академіи было содѣйствіе ея тру-

дамъ и цѣлямъ, оказываемое Иноходцовымъ съ самаго ея учрежденія. Онъ представилъ въ россійскую академію вещь драгоцѣнную по понятіямъ нашего времени — собраніе областныхъ словъ, относящихся къ ремесламъ, промысламъ и обрядамъ или обычаямъ жителей различныхъ мѣстностей Россіи.

Когда Иноходцовъ вступилъ въ россійскую академію, всѣ предварительныя работы по главному ея предпріятію, словопроизводному словарю, были уже распредѣлены между членами. Но еще многое оставалось на долю труженика, изъявившаго готовность участвовать въ сложномъ и обширномъ предпріятіи. Призванный, подобно сочленамъ своимъ по академіи наукъ, къ окончательной разработкѣ разнообразныхъ матеріаловъ для академическаго словаря, Иноходцовъ былъ дѣятельнымъ сотрудникомъ отдѣла, замѣнявшаго собою всѣ другіе отдѣлы, и приводившаго всю массу матеріала въ одно стройное цѣлое [174]). Вмѣстѣ съ тѣмъ онъ былъ членомъ словопроизводнаго отдѣла и издательнаго комитета.

Словопроизводный отдѣлъ долженъ былъ опредѣлять корни и происхожденіе словъ, что часто представляло большую трудность вслѣдствіе различныхъ перемѣнъ, которымъ подвергались слова, постепенно теряя свое значеніе, и все болѣе и болѣе удаляясь отъ своего источника и первоначальнаго смысла. Разнорѣчивыя мнѣнія, высказываемыя въ академическихъ собраніяхъ, послужили поводомъ къ образованію особаго отдѣла для безпристрастной оцѣнки и обсужденія спорныхъ, запутанныхъ вопросовъ русскаго словопроизводства [175]).

Задача издательнаго комитета состояла въ томъ, чтобы приводить въ должный порядокъ объясненія словъ, дѣлаемыя различными лицами; согласовать всѣ вносимыя въ словахъ данныя съ тѣми началами, которыя признаны академіею основными и руководящими, и «прилагать стараніе объ изданіи словаря набѣло» [176]). Вообще трудъ *изданія* словаря лежалъ главнымъ образомъ на членахъ такъ называемаго издательнаго комитета или отдѣла. Поэтому Иноходцовъ, подобно Румовскому и Лепехину,

и называется иногда *издателемъ* перваго академическаго словаря[177]). Изданіе шеститомнаго этимологическаго словаря и началось и окончилось при непосредственномъ и дѣятельномъ участіи Иноходцова, о чемъ свидѣтельствуетъ каждый изъ томовъ, заключающихъ въ себѣ извѣстія о трудахъ членовъ россійской академіи.

Дѣятельное участіе принималъ Иноходцовъ и въ изданіи втораго академическаго словаря, вслѣдствіе чего и назывался *издателемъ* этого словаря. Въ собраніи россійской академіи, въ которомъ читаны были предварительныя начертанія азбучнаго словаря, постановлено: «гг. *сочинителямъ* и *издателямъ* сего словаря, а именно: гг. Румовскому, Лепехину, Протасову, Озерецковскому и *Иноходцову* выдать по одному экземпляру словаря словопроизводнаго и, буде отыщется, по одному экземпляру таблицы аналогической, для употребленія при сочиненіи аналогическаго словаря»[178]).

Приступая къ работамъ по составленію словаря, расположеннаго по азбучному порядку, члены россійской академіи образовали изъ среды своей особый отдѣлъ для выработки общаго плана и основныхъ началъ новаго словаря. Въ члены этого отдѣла избраны академики: Румовскій, Лепехинъ, Озерецковскій, Протасовъ и Иноходцовъ.

Продолжая свои работы по академическому словарю, Иноходцовъ принялъ на себя опредѣленіе словъ, начинающихся съ *т*. Въ собраніи россійской академіи 9 августа 1802 года онъ «сообщилъ въ академію приведенную имъ въ азбучный порядокъ, съ пополненіями и поправками, букву *т*, которая и принята отъ собранія съ изъявленіемъ своего удовольствія»[179]). Сличеніе соотвѣтствующихъ мѣстъ въ двухъ академическихъ словаряхъ, словопроизводномъ и азбучномъ, показываетъ, что главная работа Иноходцова заключалась въ выборѣ словъ изъ этимологическаго словаря, въ провѣркѣ и поправкѣ ихъ опредѣленій, и въ размѣщеніи словъ не по корнямъ, а по тому порядку, по которому слѣдуютъ буквы одна за другою въ азбукѣ. Въ большинствѣ случаевъ опредѣленія словъ въ обоихъ словаряхъ буквально сходны между собою.

съ чухонскимъ, ибо много подобныхъ и до нынѣ словъ находится, не смотря на отдаленность жилищъ и различіе вѣры».

Жители борисоглѣбскаго уѣзда «упражняются въ хлѣбопашествѣ и скотоводствѣ; хлѣбъ за собственнымъ продовольствіемъ отвозятъ для продажи въ станицы донскихъ казаковъ, а скотъ продаютъ на торгахъ, ярманкахъ и прасоламъ, пріѣзжающимъ въ великомъ числѣ изъ внутреннихъ городовъ, наипаче изъ Коломны и Москвы, которые по закупкѣ скота, особливо молодаго, держатъ оный цѣлое лѣто для откормленія на здѣшнихъ степяхъ; осенью же гоняютъ въ Москву и Санктпетербургъ.

Ярманокъ въ семъ уѣздѣ не бываетъ, кромѣ еженедѣльныхъ торговъ въ селахъ большихъ Алабухахъ и Уваровѣ.

Въ семъ уѣздѣ винокуренной заводъ одинъ, мучныхъ мельницъ тридцать три.

Здѣшніе жители въ покроѣ своего платья и въ образѣ житья имѣютъ нѣкоторое сходство съ сосѣдами своими—донскими козаками; и всѣ помѣщичьи крестьяне, не смотря на доброту земли, къ побѣгамъ склонны; казенные же крестьяне напротивъ того люди отмѣнно тихаго поведенія» [171]).

Географическое и историческое описаніе города Каргополя заключаетъ въ себѣ любопытныя черты народныхъ нравовъ и обычаевъ.

«О подлинномъ началѣ сего стариннаго города нѣтъ достовѣрнаго свѣдѣнія, чему причиною бывшія отъ литовцовъ и отъ пожаровъ разоренія, какъ изъ монастырскихъ грамотъ явствуетъ. Оставшіеся же списки съ подлинниковъ даютъ о семъ нѣкоторое познаніе: одна рукописная тетрадка, не означая точнаго времени бытія, называетъ давнѣйшихъ жителей сего края погаными сыроядами и бѣлоглазою чудью, кои, приходя въ предѣлы бѣлозерскіе, дѣлали великія опустошенія: пожигали селенія, младенцовъ и отроковъ пожирали, взрослыхъ и престарѣлыхъ разнообразно умерщвляли; а молодыхъ женщинъ и дѣвицъ съ собою уводили. Жестокое сіе иго терпѣли бѣлозерцы, доколѣ не избавилъ ихъ отъ онаго Князь Вячеславъ. Собравъ войско, обратилъ

онъ всѣ силы на отраженіе поганыхъ отъ предѣловъ своихъ; проходя съ чрезвычайнымъ трудомъ необитаемыя пустыни, дремучіе лѣса и едва проходимыя топи и болота, прогналъ Чудь до береговъ Бѣлаго моря. На возвратномъ пути утомленный отъ тяжкаго похода обрадованъ былъ, когда пришли на пространное поле, на которомъ войску отдохнуть и одержанную побѣду торжествовать можно было. А какъ усмотрѣли тутъ великое множество воронъ, которыя и до днесь въ просторѣчіи *каргами* называются, то и наименовали свой станъ *Каргино поле*. Покоривъ потомъ остальныхъ кочующихъ близъ сихъ мѣстъ поганыхъ оныхъ сыроядовъ, и наложивъ на нихъ дань, возвратился въ свое княженіе; оставя однакожъ часть войска съ начальниками, которые и основали тутъ первое жилище. Но какъ дикій и необузданный народъ былъ кровожаждущъ, дѣлалъ нерѣдко возмущенія и убійства, то и заставило умножить число жителей, и сдѣлать на *Каргинѣ полѣ* острогъ, знаки котораго и теперь видны, а именно, правильный четыресторонній редутъ, въ окружности 440 саженъ, обнесенный съ трехъ сторонъ валомъ и рвомъ, въ коемъ множество родниковъ, изливающихъ воду въ рѣку; а съ четвертой стороны протекаетъ рѣка Онега. Внутри подлѣ вала сдѣлана была стѣна изъ стоячихъ бревенъ, но въ бывшіе пожары сгорѣла. Въ сей крѣпостцѣ нынѣ двѣ церкви, изъ коихъ въ одной отправляютъ богослуженіе, да каменныхъ недокончанныхъ двѣ; уѣздное казначейство и при немъ каменная кладовая для храненія денежной казны. Солдатскихъ домовъ тридцать пять, и мѣсто гдѣ быть дому для городничаго. Въ крѣпостцу съ трехъ сторонъ въѣзды съ небольшими чрезъ ровъ мостами. По умноженіи со временемъ жителей произошелъ наконецъ городъ, и названъ *Каргополемъ*.

Каргопольскіе жители — охотники строить церкви, но не помышляютъ, чѣмъ содержать храмъ и служащихъ въ ономъ. Если разчислить жителей по числу церквей, то въ приходѣ не найдется больше ста человѣкъ съ женами и малолѣтными; въ томъ числѣ есть и такіе, кои не только не въ состояніи помогать своему

духовнику, но и для себя насущнаго хлѣба почти не имѣютъ. Когда же исключить послѣднихъ и малолѣтковъ, то едва останется ли пятьдесятъ и много шестьдесятъ человѣкъ: какое же толь малое число прихожанъ могутъ дать содержаніе священнику съ причетниками?

Сіе обстоятельство принудило священниковъ ввесть мало по малу праздность, особливо между женскимъ поломъ: ибо сверхъ воскресныхъ дней и годовыхъ праздниковъ, уставлены 32 крестные хода, которые женскій полъ, не такъ по набожности, но чтобы вытти во всемъ своемъ нарядѣ, рачительно наблюдаетъ. Объ иконахъ многое выдумано: ввели въ почтеніе большіе рѣзные образа, къ коимъ простой народъ слѣпо былъ прилѣпленъ съ отличнымъ усердіемъ, что въ 1783 году преосвященный Викторъ въ проѣздъ свой по епархіи усмотрѣлъ, и стоящія въ церквахъ грубо изваянныя изображенія вынести приказалъ; но послѣ увидѣлъ, что сіе не такъ легко отмѣнить можно. Чего ради принужденнымъ нашелся послать отъ лица своего игумена и говорить всенародно проповѣдь; да и сею едва въ четыре дня могли пресѣчь общій ропотъ. Какъ весь почти сѣверный край зараженъ различными расколами, то и въ Каргополѣ, кромѣ истыхъ раскольниковъ, зараза сія вкоренилась хотя и не въ настоящемъ своемъ видѣ, но подъ личиною нѣкоторыя примѣси, на примѣръ: по долгу христіанина говѣть, исповѣдываться и причащаться мало въ обыкновеніи, младенцовъ также не причащаютъ; а взрослыя дѣвки и молодыя женщины вовся не исповѣдываются, и почитаютъ за великій стыдъ объявить содѣянный грѣхъ священнику; когда же крайняя необходимость сего потребуетъ, тогда открываютъ или свойственникамъ или чужимъ, токмо самымъ престарѣлымъ, а сіи пересказываютъ священнику.

Церковнослужителей съ женами и дѣтьми 165 человѣкъ, изъ сего числа исключивъ протопопа, 13 священниковъ и 4 діаконовъ, прочіе питаются подаяніемъ съ малою отъ нищихъ разностію. Каргопольскіе жители, когда зовутъ священника для потребы, или за приходъ его съ крестомъ, денегъ никогда не да-

ютъ, а хотя и случается, что однакожъ весьма рѣдко, то неважную вручаютъ монету; но по большей части кормятъ обѣдами до сыта.

Просящихъ милостины подъ окошками великое множество: хотя городничій по долгу своему не малое прилагаетъ стараніе оныхъ уменьшить, но безъ помощниковъ не много въ томъ успѣваетъ. Богадѣльня въ городѣ одна, въ коей увѣчныхъ и дряхлыхъ мущинъ 4, женщинъ 5, малолѣтныхъ отъ двухъ до шести лѣтъ 5, менѣе году четверо. Все сіе несчастное собраніе, по причинѣ малаго подаянія, въ крайней нищетѣ и нуждѣ; да и самое строеніе требуетъ починки. На невинныхъ младенцовъ не можно смотрѣть безъ сокрушенія сердечнаго. Магистратъ опредѣляетъ имъ по копѣйкѣ на день; но можно ли копѣйкою отъ глада и наготы избавиться? Надлежитъ еще удивляться, какъ въ такой крайности могутъ младенцы до шести лѣтъ воспитываться; да и то правда, что изъ десяти или больше остается въ живыхъ одинъ.

На заведеніе школы и мужской богадѣльни отпущенные изъ казны 313 рублей лежатъ въ магистратѣ безъ всякаго употребленія; а хотя и обращаются сіи деньги въ оборотахъ, но безъ приращенія къ оной суммѣ.

Городскихъ обывателей купцовъ второй и третьей гильдіи по послѣдней (1782 года) ревизіи 243 души, ихъ женъ и дочерей 262; мѣщанъ 848, женска пола 772. Купцы платежемъ податей въ казну обязаны только 91, а прочіе 152 человѣка, хотя нѣкоторые изъ нихъ въ торги, откупы и подряды входятъ, но казна съ нихъ ничего не получаетъ, потому что объявленъ у нихъ капиталъ съ семей, и чтобы не умножить платежа, то дѣтей своихъ не отдѣляютъ, а иные и свойственниковъ въ счетъ семейства своего пріемлютъ; и хотя живутъ въ разныхъ домахъ, но называются неотдѣленными, и симъ средствомъ во многихъ случаяхъ обманъ прикрываютъ, особливо когда случится кому по комерціи задолжать; тогда отвѣтствуетъ отецъ за сына и другаго свойственника, что сынъ его или внукъ не отдѣленъ;

а въ силу правъ таковымъ довѣренности дѣлать не должно; чѣмъ всякое обязательство магистратомъ уничтожается.

Фабрикъ никакихъ нѣтъ, а есть у нѣкоторыхъ небольшіе при домахъ заводы салотопные, свѣчные и кожевенные. Припасы на оные скупаютъ въ здѣшнемъ уѣздѣ, а выдѣланныя кожи и свѣчи продаютъ въ городъ и въ округѣ онаго; сало же наливаютъ въ бочки и отправляютъ сухимъ путемъ чрезъ 150 верстъ до Шальской пристани, лежащей въ вытегорскомъ уѣздѣ на рѣкѣ Водлѣ, а оттуда озеромъ Онегомъ, рѣкою Свирью, Ладожскимъ озеромъ и Невою въ столичный градъ святаго Петра.

Въ городѣ 52 худыя лавки, въ коихъ продаютъ сукна, байки, каламенки, стамеды, камлоты, канифасы, набойки, позументы, шелкъ, гарусъ и шапки, также мѣдную и желѣзную посуду и съѣстные припасы. Для покупки рѣченныхъ товаровъ ѣздятъ въ Санктпетербургъ, Москву, на ирбитскую, макарьевскую, шенкурскую, весьегонскую ярмонки и въ городъ Кириловъ.

Купцы и мѣщане неимѣющіе торговъ и заводовъ упражняются въ рукодѣліяхъ, и большею частію въ шитьѣ шапокъ, умѣютъ подбирать всѣхъ родовъ мѣхи; но какъ городъ рѣдко въ семъ имѣетъ надобность, то отходятъ въ Петербургъ и Москву, гдѣ проживаютъ съ августа по генварь, и съ выработанными деньгами домой возвращаются. Довольно также столяровъ, кузнецовъ, портныхъ, сапожниковъ, фонарщиковъ, печниковъ, плотниковъ, серебряниковъ и чеканщиковъ. Отмѣнные жъ у нихъ ремеслешники суть хомутные и шлейные мастера, и лучшіе наборные хомуты изъ Каргаполя въ разные города отвозятся.

Никто изъ городскихъ обывателей ни въ чемъ экономіи не имѣетъ: на зиму ничего собственнаго не запасаютъ, а довольствуются привознымъ изъ другихъ городовъ: Кирилова, Шенкурска и Вологды. Садовъ разводить никогда не помышляли, имѣютъ огороды малые, а садятъ въ нихъ еще менѣе: лукъ, чеснокъ, рѣдьку, свеклу, морковь, капусту; оныя снимая съ грядъ употребляютъ, и въ зиму запасать уже нечего. Птицъ дворовыхъ не разводятъ; рогатый скотъ здѣсь хорошъ, но присмотръ за онымъ

худой. Грибовъ никакихъ не заготовляютъ, и самые лучшіе бѣлые грибы почитаютъ негодными; ѣдятъ же одни масленики называемые по ихъ *обабками*. Нѣкоторые только солятъ грузди и рыжики въ маломъ количествѣ, и послѣдніе ни чѣмъ не хуже славныхъ вологодскихъ рыжиковъ. Ягодъ въ лѣтнее время бываетъ великое изобиліе, но сохранять въ зиму не умѣютъ, а что и запасутъ, то перепортится. Кромѣ каргаполовъ рѣдкій сочтетъ за лакомый кусъ сдѣланную изъ земляники постилу, называемую по ихъ *левашею*.

Ежели исключить людей чиновныхъ, къ должностямъ опредѣленныхъ, то не съ кѣмъ раздѣлить свободнаго времени, ибо жители безъ особливыхъ своихъ выгодъ знакомиться не хотятъ. Нравами они вообще лживы, коварны и дерзки, за что неоднократно подвергали себя наказанію.

Женщины каргопольскія любятъ праздность, слѣдственно худыя хозяйки, напротивъ того по своему вкусу великія щеголихи; онѣ скорѣе согласятся видѣть мужа своего въ тюрьмѣ за долги умирающаго, нежели отдать на искупленіе его свои жемчуги. Великія при томъ охотницы ходить по гостямъ: пробудясь поутру, первый дѣлаютъ работницѣ вопросъ, была ли позыватая? и ежели нѣтъ, то днемъ тѣмъ не довольны. Лѣтомъ собираются во множествѣ за городъ, и ходятъ всегда по двѣ въ рядъ, пара за парою, подбираясь какъ можно сходнѣе въ платьѣ. Онѣ не возбраняютъ быть при нихъ и молодымъ мужчинамъ, но никогда въ собраніяхъ не разговариваютъ: гулянья и бесѣды отправляютъ молча. У всѣхъ жителей богатыхъ и бѣдныхъ въ обыкновеніи праздновать родины, крестины, имянины, также праздники и крестные ходы: словомъ, во все годичное время едва останется ли столько рабочихъ дней, чтобы въ оные могли обшить семью свою бѣльемъ. Въ бываемыхъ у каргопольскихъ жителей бесѣдахъ гости раздѣляются, и мужчины къ женщинамъ въ покои не входятъ; обѣденные столы бываютъ также розно, и не ранѣе седьмаго или осьмаго часа по полудни. Столъ ихъ состоитъ изъ однихъ съ рыбою пироговъ, и сколько въ округѣ ловится рыбъ,

съ каждою особливый пирогъ; къ онымъ присовокупляютъ нѣсколько жаркихъ; бываетъ такожде и кашица, которую называютъ *щечками*. И во все время женщины ни подъ какимъ видомъ не разговариваютъ, развѣ по самой необходимости, и то одна другой шепчутъ на ухо.

Дѣвицы и женщины разнствуютъ въ уборахъ головныхъ: первыя имѣютъ нѣкоторый родъ вѣнка, жемчугомъ унизаннаго, и по ихъ *канурою* называемаго; вмѣсто ожерелья имѣютъ на подобіе галстука бархатку или *наборшникъ*, а сверхъ бархатки вершка въ два шириною повязываютъ лежащую по плечамъ *грибатку*, и все, кромѣ наборшника, низаное жемчугомъ. Сзади поверхъ косы отъ головной повязки виситъ парчевой четыреугольный лоскутъ, длиною четверти въ три, коего нижній конецъ обшиваютъ золотою сѣткою. Женщины на головахъ имѣютъ *сдериху* такъ устроенную, что бываемыя на лицѣ морщины посредствомъ ея уничтожаются. Отъ чего сія сдѣланная на шнурахъ машинка надо лбомъ представляетъ видъ лошадинаго копыта. Сдериха покрывается кокошникомъ унизаннымъ жемчугомъ; оные у нѣкоторыхъ есть цѣною болѣе тысячи рублей. Сверхъ кокошника надѣваютъ шапки, именуемыя по сходству *корабликами*, соболемъ опушенныя.

Въ платьѣ дѣвицы и женщины различія не имѣютъ: носятъ шубки штофныя и другихъ шелковыхъ исканій; окладываютъ спереди и по подолу позументомъ, и нашиваютъ отъ ворота до подолу серебряныя пуговицы, изъ коихъ нѣсколько большихъ на грудяхъ. У лѣваго плеча прикалываютъ булавкою шелковый платокъ, который, будучи распущенъ, закрываетъ станъ тѣла. Цвѣты тамошній женскій полъ болѣе любитъ красный, алый и палевый. Зимою сверхъ шубокъ надѣваютъ епанечки шелковыя и опушенныя соболями или оныхъ хвостами. Вдовствующія носятъ платья темныхъ цвѣтовъ, что наблюдаютъ такожде и имѣющія въ отсутствіи мужей въ знакъ печали. Уборовъ тогда жемчугомъ низанныхъ не употребляютъ, а надѣваютъ на сде-

риху вмѣсто кокошника сорóку кисейную или полотняную пробивнаго кружева.

Замѣчанія сіи сдѣланы были десять предъ симъ лѣтъ; но нынѣ вѣроятно высокомонаршія, ко благу всѣхъ подданныхъ клонящіяся, учрежденія возъимѣли свое дѣйствіе въ большей силѣ; а народныя училища, и въ семъ суровомъ краю насажденныя, разогнали тьму жителей, мраковъ невѣжества ослѣпленныхъ; и если кто изъ любопытныхъ, страну сію посѣщающихъ, пожелаетъ сообщить намъ описаніе оныя, то безъ сумнѣнія увидимъ великую во всемъ перемѣну. Наконецъ и сіе замѣтить за нужное почитаемъ, что о семъ городѣ въ лѣтописяхъ рѣдко упоминается, и желать надобно, чтобы въ семъ родѣ знанія болѣе упражняющіеся сообщили намъ подробнѣйшія историческія замѣчанія»[172]).

V.

Россійская академія, избирая Иноходцова въ число своихъ членовъ, выражала сочувствіе и уваженіе къ дѣятельности замѣчательнаго русскаго ученаго, совершившаго два путешествія, въ высшей степени важныя въ научномъ отношеніи, и обогатившаго русскую литературу многими статьями научнаго содержанія. Главнѣйшее право на это избраніе, по понятіямъ литературнаго ареопага того времени, давали Иноходцову заслуги его въ отношеніи къ отечественному языку. Въ собраніи россійской академіи, происходившемъ 7 октября 1785 года, «по предложенію академіи предсѣдателя, княгини Екатерины Романовны Дашковой, г. надворный совѣтникъ и академикъ Иноходцовъ *по извѣстному его знанію россійскаго слова* избранъ былъ единогласно всѣми присутствовавшими членами членомъ академіи, и возложено на секретаря извѣстить ему о семъ и пригласить къ будущему академіи собранію, которому положено быть 16 числа сего мѣсяца»[173]). Другою побудительною причиною для выбора нашего ученаго въ члены россійской академіи было содѣйствіе ея тру-

дамъ и цѣлямъ, оказываемое Иноходцовымъ съ самаго ея учрежденія. Онъ представилъ въ россійскую академію вещь драгоцѣнную по понятіямъ нашего времени — собраніе областныхъ словъ, относящихся къ ремесламъ, промысламъ и обрядамъ или обычаямъ жителей различныхъ мѣстностей Россіи.

Когда Иноходцовъ вступилъ въ россійскую академію, всѣ предварительныя работы по главному ея предпріятію, словопроизводному словарю, были уже распредѣлены между членами. Но еще многое оставалось на долю труженика, изъявившаго готовность участвовать въ сложномъ и обширномъ предпріятіи. Призванный, подобно сочленамъ своимъ по академіи наукъ, къ окончательной разработкѣ разнообразныхъ матеріаловъ для академическаго словаря, Иноходцовъ былъ дѣятельнымъ сотрудникомъ отдѣла, замѣнявшаго собою всѣ другіе отдѣлы, и приводившаго всю массу матеріала въ одно стройное цѣлое [174]). Вмѣстѣ съ тѣмъ онъ былъ членомъ словопроизводнаго отдѣла и издательнаго комитета.

Словопроизводный отдѣлъ долженъ былъ опредѣлять корни и происхожденіе словъ, что̀ часто представляло большую трудность вслѣдствіе различныхъ перемѣнъ, которымъ подвергались слова, постепенно теряя свое значеніе, и все болѣе и болѣе удаляясь отъ своего источника и первоначальнаго смысла. Разнорѣчивыя мнѣнія, высказываемыя въ академическихъ собраніяхъ, послужили поводомъ къ образованію особаго отдѣла для безпристрастной оцѣнки и обсужденія спорныхъ, запутанныхъ вопросовъ русскаго словопроизводства [175]).

Задача издательнаго комитета состояла въ томъ, чтобы приводить въ должный порядокъ объясненія словъ, дѣлаемыя различными лицами; согласовать всѣ вносимыя въ словахъ данныя съ тѣми началами, которыя признаны академіею основными и руководящими, и «прилагать стараніе объ изданіи словаря набѣло» [176]). Вообще трудъ *изданія* словаря лежалъ главнымъ образомъ на членахъ такъ называемаго издательнаго комитета или отдѣла. Поэтому Иноходцовъ, подобно Румовскому и Лепехину,

и называется иногда *издателемъ* перваго академическаго словаря [177]). Изданіе шеститомнаго этимологическаго словаря и началось и окончилось при непосредственномъ и дѣятельномъ участіи Иноходцова, о чемъ свидѣтельствуетъ каждый изъ томовъ, заключающихъ въ себѣ извѣстія о трудахъ членовъ россійской академіи.

Дѣятельное участіе принималъ Иноходцовъ и въ изданіи втораго академическаго словаря, вслѣдствіе чего и назывался *издателемъ* этого словаря. Въ собраніи россійской академіи, въ которомъ читаны были предварительныя начертанія азбучнаго словаря, постановлено: «гг. *сочинителямъ* и *издателямъ* сего словаря, а именно: гг. Румовскому, Лепехину, Протасову, Озерецковскому и *Иноходцову* выдать по одному экземпляру словаря словопроизводнаго и, буде отыщется, по одному экземпляру таблицы аналогической, для употребленія при сочиненіи аналогическаго словаря» [178]).

Приступая къ работамъ по составленію словаря, расположеннаго по азбучному порядку, члены россійской академіи образовали изъ среды своей особый отдѣлъ для выработки общаго плана и основныхъ началъ новаго словаря. Въ члены этого отдѣла избраны академики: Румовскій, Лепехинъ, Озерецковскій, Протасовъ и Иноходцовъ.

Продолжая свои работы по академическому словарю, Иноходцовъ принялъ на себя опредѣленіе словъ, начинающихся съ *т*. Въ собраніи россійской академіи 9 августа 1802 года онъ «сообщилъ въ академію приведенную имъ въ азбучный порядокъ, съ пополненіями и поправками, букву *т*, которая и принята отъ собранія съ изъявленіемъ своего удовольствія» [179]). Сличеніе соотвѣтствующихъ мѣстъ въ двухъ академическихъ словаряхъ, словопроизводномъ и азбучномъ, показываетъ, что главная работа Иноходцова заключалась въ выборѣ словъ изъ этимологическаго словаря, въ провѣркѣ и поправкѣ ихъ опредѣленій, и въ размѣщеніи словъ не по корнямъ, а по тому порядку, по которому слѣдуютъ буквы одна за другою въ азбукѣ. Въ большинствѣ случаевъ опредѣленія словъ въ обоихъ словаряхъ буквально сходны между собою.

Иногда все различіе ограничивается перестановкою или замѣною словъ, выпускомъ нѣкоторыхъ примѣровъ и вообще большими или меньшими сокращеніями.

Словопроизводный словарь россійской академіи. (1792. Ч. VI).

Тѣло, тѣла; а въ славянскомъ языкѣ имѣетъ въ родительномъ падежѣ сверхъ сего еще *тѣлесе*:

1) Существо протяженное и непроницаемое, изъ различныхъ частей составленное:

Богъ даетъ сему (зерну) тѣло, якоже восхощетъ, и коемуждо сѣмене свое тѣло. I Коринѳ. XV, 38.

И тѣлеса небесная и тѣлеса земпая. Тамъ же, стр. 40.

Тѣло естественное, физическое, простое, сложное.

Твердое тѣло.

Всякое тѣло имѣетъ три размѣренія: долготу, широту и глубину.

Тѣло воздушное, легкое, тяжелое, прозрачное, темное, густое, рѣдкое, ноздреватое.

Небесныя тѣла.

Тѣла первоначальныя.

Тѣла не могутъ другъ друга проницать.

Азбучный словарь россійской академіи (1822. Ч. VI).

Тѣло, тѣла; а въ славянскомъ языкѣ имѣетъ въ родительномъ падежѣ сверхъ сего *тѣлесе*:

1) Существо протяженное и непроницаемое, изъ различныхъ частей составленное:

Богъ даетъ сему (зерну) тѣло, якоже восхощетъ, и коемуждо сѣмене свое тѣло. I Коринѳ. XV, 38.

И тѣлеса небесная и тѣлеса земная. Тамъ же, стр. 40.

Тѣло естественное, простое, сложное.

Ангелъ не есть тѣло, но духъ.

Ангелъ не есть тѣло, но духъ.

2) Относительно къ человѣку и животнымъ, — существо плотяное, содержащее въ себѣ чувственную душу:

Свѣтильникъ тѣлу есть око. Лук. XI. 34.

Всесовершенъ вашъ духъ, и душа, и тѣло. I Солун. V. 23.

Тѣло животное.

Человѣкъ составленъ изъ души и тѣла.

Душа соединена съ тѣломъ.

Разлученіе души отъ тѣла.

Части, составы, члены тѣла.

Сложеніемъ тѣла крѣпокъ.

Тѣло нѣжное.

Болѣзненное тѣло.

Иной имѣетъ крѣпко тѣло,
Но слабъ въ немъ духъ, и умъ незрѣлъ. Лом.

3) Иногда берется за трупъ:

Взяша тѣло его, и погребоша е. Матѳ. XIV. 12.

Идѣже тѣло, тамо соберутся и орли. Лук. XVII. 37.

Предать погребенію мертвое тѣло.

Отпѣвать тѣло.

Вскрыть тѣло.

Бальсамировать тѣло.

4) Въ плодахъ уподобительно

2) Относительно къ человѣку и животнымъ, — существо плотяное, содержащее въ себѣ чувственную душу:

Свѣтильникъ тѣлу есть око. Лук. XI. 34.

Всесовершенъ вашъ духъ, и душа, и тѣло. I Солун. V. 23.

Тѣло животное.

Части, составы, члены тѣла.

Иной имѣетъ крѣпко тѣло,
Но слабъ въ немъ духъ и умъ незрѣлъ. Лом.

3) Иногда берется за трупъ:

Вскрыть, бальсамировать тѣло.

4) Въ плодахъ употребитель-

называется внутренняя мякоть, покрытая кожею и содержащая въ себѣ сѣмена:

Въ этихъ плодахъ нѣтъ ничего почти тѣла (стр. 356—357).

Остаться или *оставили тѣломъ да душею* — всего лишиться или всего лишили чрезъ какой-нибудь несчастный случай (стр. 358).

Тѣнь:

1) Сѣнь; темнота, причиняемая тѣломъ, противоположеннымъ свѣту:

Тѣнь земли производитъ затмѣніе въ лунѣ.

Тѣни дѣлаются протяженнѣе по мѣрѣ склоненія солнечнаго къ западу.

Сѣсть, уснуть подъ тѣнію дерева, куста.

Сіе произрастеніе любитъ тѣнь, ростетъ лучше въ тѣни.

Прохладная тѣнь.

Поля покрыла мрачна ночь,
Взошла на горы черна тѣнь. Лом.

нѣе (sic) называется внутренняя мякоть, покрытая кожею и содержащая въ себѣ сѣмена:

Въ сливахъ и персикахъ тѣло бываетъ нѣжное.

5) У артиллеристовъ, — толщина мортирной стѣны (стр. 827—828).

Остаться или *оставить кого тѣломъ да душею*—всего лишиться или всего лишить чрезъ какой-нибудь случай несчастный (стр. 828).

Тѣнь:

1) Стѣнь, сѣнь, темнота, причиняемая тѣломъ, противуположеннымъ свѣту:

Тѣнь земли производитъ затмѣніе въ лунѣ.

Сидѣть подъ тѣнію дерева.

2) Въ живописи называются темныя краски, употребляемыя для представленія частей въ предметахъ менѣе свѣтлыхъ, и служащія для придапія свѣта предметамъ свѣтлымъ:

Навесть тѣнь болѣе или менѣе.

3) Видъ, подобіе, мечта:

Римляне въ сіе время единую только тѣнь вольности имѣли.

Принять тѣнь за самую вещь.

4) Употребляется для означенія суетности, бренности сего міра:

Жизнь человѣческая проходитъ подобно тѣни.

Слава міра сего яко тѣнь исчезаетъ.

И такъ вся жизнь проходитъ,
Подобно какъ пустая тѣнь. Лом.

5) Въ стихотворствѣ, — душа умершаго:

Тѣнь Ахиллова ему представилась.

Тѣнь Кесаря, Помпея.

2) Въ живописи называются темныя краски, употребляемыя для для представленія частей:

Навесть тѣнь на рисунокъ болѣе или менѣе густую.

Свѣтлая, темная, густая тѣнь.

3) Видъ, подобіе, мечта, вещь, въ одномъ только воображеніи существующая:

Римляне во время управленія Юлія Кесаря республикою имѣли единую только тѣнь вольности.

4) Употребляется для означенія суетности, бренности сего міра:

Жизнь человѣческая проходитъ подобно тѣни.

Слава міра сего яко тѣнь исчезаетъ.

5) Въ стихотворствѣ, — душа умершаго:

Плутонъ по баснословію языческому владычествуетъ надъ тѣнями.

Блѣдныя тѣни.

Плутонъ по баснословію языческому владычествуетъ надъ тѣнями.

Онъ и тѣни своей боится — говорится о человѣкѣ боязливомъ до трусости (стр. 360—361).

Трава. Травовѣдцы даютъ сіе названіе вообще всѣмъ растеніямъ, которыя лишаются зимою своего стебля, хотя бы корень ихъ былъ многолѣтній или однолѣтній; также тѣмъ растеніямъ, которыя ни къ статьѣ деревъ, ни къкустарникамъ не относятся:

Трава молодая, зеленая, сухая, мягкая, мелкая.

Трава однолѣтняя, двулѣтняя.

Травы душистыя, пахучія, благовонныя.

Лѣкарственныя травы.

Огородныя травы.

Косить траву.

Собирать травы.

Повелѣвъ народомъ возлещи на травѣ. Матѳ. XIV. 19.

Человѣкъ яко трава, дніе его яко цвѣтъ. Псал. СП. 15.

Онъ и тѣни своей боится — говорится о человѣкѣ чрезвычайно боязливомъ, трусливомъ (стр. 830—831).

Трава. Подъ симъ названіемъ разумѣются вообще всѣ растенія, которыя зимою лишаются своего стебля, хотя бы корень ихъ былъ многолѣтній или однолѣтній; также тѣ растенія, кои ни къ статьѣ деревъ, ни къ кустарникамъ не относятся:

Трава зеленая, сухая, двулѣтняя, душистая, лѣкарственная.

Человѣкъ яко трава, дніе его яко цвѣтъ. Псал. СП. 15 (стр. 758).

Прозябаяй траву скотомъ.
Псал. CIII. 14 (стр. 227—228).

Тепломѣръ — орудіе, служащее къ испытанію теплоты воздуха; иначе греческимъ словомъ называется *вермометръ* (стр. 94).

Тепломѣръ — орудіе, служащее къ испытанію теплоты воздуха; иначе греческимъ словомъ именуется *термометръ* (стр. 693).

Въ азбучномъ академическомъ словарѣ, въ числѣ словъ, доставленныхъ Иноходцовымъ, и объясненныхъ совершенно одинаково и съ тѣми же самими примѣрами въ обоихъ словаряхъ, находятся между прочимъ слѣдующія, заслуживающія вниманія въ томъ или въ другомъ отношеніи:

Тіунъ или *тивунъ* — старинное:

1) Уѣздный исправникъ; судья уѣздный, разбиравшій между уѣздными жителями дѣла маловажныя, кои на словахъ рѣшить было можно:

Начаша тивуни грабити людей. Никон. лѣт. I. 197.

2) Прикащикъ сельскій или управитель боярскаго дома:

Тіунъ сельскій. Тіунъ дворскій. Руск. Правд. нов. издан., стр. 67 (стр. 717).

Таль, старин., — порука, заложникъ, аманатъ:

Печенѣги ная и тали у нихъ поя. Нестор. лѣтоп. 37.

Поимите къ себѣ таль нашу, и вы поидите до десяти мужъ въ градъ нашъ. Воскрес. лѣтоп., стр. 215 (стр. 668).

Трагедія — греч.:

1) Лицедѣйственное сочиненіе или представленіе, заключающее въ себѣ какое-нибудь важное дѣяніе, происходящее между знаменитыми особами, удобное къ возбужденію страха или сожалѣнія, и оканчивающееся обыкновенно печальнымъ какимъ-нибудь произшествіемъ:

Сочинить, представлять трагедію.

2) Иногда значитъ — печальное какое-нибудь приключеніе:

Съ нимъ жалкая случилась трагедія (стр. 761).

Трепелъ—камень, огнедышущими горами произведенный, разныхъ цвѣтовъ бывающій, плотный либо рыхлый, пыловатый и шероховатый; въ водѣ не умягчается, и съ кислотами не вскипаетъ. Употребляютъ его для чищенія металлической утвари (стр. 772).

Толкъ:

1) Ученіе, коему послѣдуетъ нѣкоторое число людей одинакаго мнѣнія:

Послѣдователи толка Пиѳагорова, Эпикурова, Стоическаго.

2) Въ вѣрѣ—ученіе, отступающее отъ общихъ и принятыхъ началъ вѣры:

Въ Россіи раскольники раздѣляются на многіе толки.

3) Объясненіе:

Дать, сдѣлать какому слову пристойный толкъ.

4) Также употребляется вмѣсто — смысла, разсудительности, ясности въ мысляхъ, понятіяхъ:

Въ сочиненіи семъ нѣтъ толку.

5) Иногда берется вмѣсто — заключенія, мнѣнія:

Злые даже изъ невинныхъ дѣлъ добродѣтельныхъ людей стараются вывести предосудительные толки.

Сказать, приказать что толкомъ — сказать, приказать что вразумительно.

Безъ толку — въ образѣ нарѣчія значитъ тоже, что безъ порядку, безпорядочно, неосновательно.

Добиться толку — въ просторѣчіи: дойти до точнаго свѣдѣнія, получить рѣшительный отвѣтъ (стр. 728—729).

Таванить — грести весломъ съ одной стороны въ противную сторону судовому ходу, чтобы тѣмъ скорѣе поворотить судно:

Правая сторона греби, лѣвая *тавань* (стр. 656).

Табала — простонародное, употребляемое въ слѣдующемъ только выраженіи: *бить табалу*, т. е. быть праздну (стр. 654).

Тяпъ, ляпъ, да и клѣтка — поговорка, употребляемая къ означенію скораго совершенія, сдѣланія, произведенія чего (стр. 845 — 846), и т. д.

Въ извѣстіяхъ о дѣятельности россійской академіи, появлявшихся со времени избранія Иноходцова въ члены академіи, постоянно упоминается о заслугахъ Иноходцова, какъ одного изъ просвѣщенныхъ и ревностныхъ участниковъ въ академическихъ трудахъ и предпріятіяхъ. Цѣня труды и заслуги своего достойнаго члена, россійская академія присудила ему двѣ золотыя медали: одну въ 1794, другую въ 1802 году.

Въ запискѣ, читанной въ собраніи россійской академіи 25 ноября 1786 года, и заключающей въ себѣ свѣдѣнія о трудахъ членовъ россійской академіи въ первые года ея существованія, говорится: «Петръ Борисьевичъ Иноходцовъ, отъ начала его вступленія въ академію въ октябрѣ 1785 года, соучаствовалъ въ собраніяхъ академіи; сообщалъ ей свои примѣчанія на словарь; вспомоществовалъ въ комитетѣ, разсматривающемъ труды сочинителей, и принималъ участіе въ исправномъ словаря изданіи»[180]).

Въ изложеніи трудовъ россійской академіи со времени учрежденія ея до изданія второй части словопроизводнаго словаря, читанномъ въ собраніи академіи 14 декабря 1790 года, сказано объ Иноходцовѣ: «Отъ начала его вступленія въ академію вспомоществовалъ въ отдѣлѣ, разсматривающемъ предварительно труды сочинителей; *сообщилъ областныя слова, собранныя имъ во время его путешествія*; почти всегдашнимъ своимъ присутствіемъ въ собраніяхъ академіи, много вспомоществовалъ къ успѣхамъ общаго труда академіи»[181]).

Отзывъ этотъ повторенъ и при изданіи второй части академическаго словаря, вышедшаго въ томъ же 1790 году.

Изъ членовъ россійской академіи, участвовавшихъ въ составленіи третьей части словопроизводнаго словаря, изданной въ 1792 году, Петръ Борисовичъ Иноходцовъ «почти всегда присутствуя въ собраніяхъ академіи, сообщалъ свои примѣчанія къ облегченію общаго труда; *особенно же объяснялъ слова, къ математикѣ относящіяся*».

При составленіи четвертой части словаря, вышедшей въ 1793 году, Иноходцовъ «всегда соучаствуя въ собраніяхъ академіи,

продолжалъ особенно опредѣлять слова, до математики касающіяся».

При составленіи пятой части словаря, изданной въ 1794 году, Иноходцовъ «сверхъ соучаствованія во всѣхъ собраніяхъ академіи и сообщенія своихъ замѣчаній и пополненій, *особенно продолжалъ опредѣлять слова, до математики касающіяся».*

Тоже сказано и при изданіи въ 1794 году шестой и послѣдней части словопроизводнаго академическаго словаря: Иноходцовъ «сверхъ всегдашняго соучаствованія въ собраніяхъ академіи, сообщенія своихъ примѣчаній и пополненій, *особенно опредѣлялъ слова, до математики касающіяся».*

При разсмотрѣніи и обработкѣ матеріаловъ, собираемыхъ для азбучнаго академическаго словаря, Иноходцовъ также принималъ участіе въ объясненіи словъ, относящихся къ математикѣ и физикѣ. Академикъ Гурьевъ доставилъ академіи опредѣленія словъ физическихъ и математическихъ, начинающихся съ *а*; академія передала это собраніе на разсмотрѣніе Иноходцову, и онъ представилъ свои замѣчанія, которыя были читаны въ собраніи академіи, исправлены и одобрены для помѣщенія въ словарь. До какой степени академія воспользовалась замѣчаніями Иноходцова, можно видѣть изъ сличенія данныхъ, сообщенныхъ Гурьевымъ и Иноходцовымъ, съ тѣми опредѣленіями, которыя помѣщены въ азбучномъ словарѣ россійской академіи въ его окончательной редакціи.

Опредѣленія, сообщенныя академикомъ Гурьевымъ.	**Опредѣленія, сообщенныя академикомъ Иноходцовымъ.**	**Азбучный словарь россійской академіи** (1806. Ч. I).
Аксіома, греч.— общее о чемъ-либо понятіе, котораго истина никакому сомнѣнію не подвержена.	*Аксіома* — самоистина, или основательная истина; предложеніе, коего истина не подлежитъ никакому сумнѣнію.	*Аксіома*, греч.— предложеніе, нетребующее никакого доказательства; иначе россійскимъ словомъ называется *самоистина* (стр. 19).

Акустика, греч.— наука о напряженіи, движеніи и измѣненіи звона; или еще кратче: ѳеорія звука.	*Акустика*—наука о напряженіи, движеніи, отраженіи и измѣненіи звука.	*Акустика*, греч.— наука о напряженіи, движеніи, отраженіи и измѣненіи звука (стр. 20).
Алгебра, аравит.— наука, предметомъ имѣющая всевозможные способы исчисленія, совершаемые надъ величинами въ пространнѣйшемъ разумѣ посредствомъ произвольно принятыхъ и особый языкъ составляющихъ знаковъ.	*Алгебра* — наука дѣлать всевозможныя о величинахъ исчисленія посредствомъ буквъ и употребительныхъ знаковъ.	*Алгебра*, арав.— наука дѣлать всевозможныя исчисленія о величинахъ посредствомъ буквъ и употребительныхъ знаковъ (стр. 21).
Ареометръ, греч.— тяжеломѣръ жидкостей. Зри *волчокъ*.	*Ареометръ* (волчокъ)—орудіе, служащее къ измѣренію густоты жидкихъ тѣлъ.	*Волчокъ* — орудіе съ размѣромъ, употребляемое для испытанія тяжести жидкихъ тѣлъ (стр. 652—653).
Астрономія, греч. —наука о законахъ природы при движеніи и взаимномъ дѣйствіи свѣтилъ небесныхъ. Зри *сотилозаконіе*.	*Астрономія* (звѣздозаконіе)—наука о расположеніи, движеніи, величинѣ и отдаленіи свѣтилъ небесныхъ.	*Астрономія*, греч. —наука о положеніи и движеніи свѣтилъ небесныхъ. Зр. *звѣздословіе* (стр. 65).
Аэрометръ, греч.— орудіе, служащее ко измѣренію плотности воздуха. Оно назы-	*Аэрометръ* —орудіе, служащее къ измѣренію густоты воздуха.	*Воздухомѣръ* — орудіе, служащее къ измѣренію сгущенія или разрѣже-

вается также *и манометромъ*.

Аэрометрія, греч. —наука о измѣреніи и приведеніи ко исчисленію свойствъ воздуха.

Аэрометрія (воздухомѣріе) — математическое познаніе свойствъ окружающаго насъ воздуха.

пія воздуха (стр. 607).

Аэрометрія, греч. —наука о измѣреніи воздуха. Зр. *воздухомѣріе* (стр. 72).

Воздухомѣріе — наука о измѣреніи воздуха; наблюденіе тяжести и легкости, густоты и тонкости или рѣдкости, влажности и сухости воздуха и прочихъ воздушныхъ свойствъ (стр. 606—607).

Иноходцовъ прибавляетъ: «*Абсцисса*, *азимувъ*, *альмикантаратъ*, *амплитудъ*, *апогей*, *афелій*, яко иностранныя и собственно до наукъ относящіяся слова, въ россійскій словарь не входятъ. Можно и еще набрать имъ подобныя, какъ-то: *абакъ*, *абсиды*, *акротеры*, *амбразура*, *амфисціи*, *аномалія*, *антецы*, *апроши*, *аркады*, *арки*, *асимптомы*, *асціи*, и проч., и проч.»[182]).

Въ собраніи россійской академіи 1 апрѣля 1794 года «предсѣдатель академіи, княгиня Екатерина Романовна Дашкова предложила собранію наградить труды члена академіи г. Иноходцова почестію золотой медали, назначенной за отличные труды одного изъ гг. членовъ академіи. Послику онъ, г. *Иноходцовъ*, съ самаго начала учрежденія академіи, не будучи еще членомъ академіи россійской, и *находясь въ астрономической экспедиціи, сообщалъ академіи собираемыя имъ въ разныхъ мѣстахъ слова, касающіяся до ремеслъ, промысловъ и обрядовъ*. Будучи же избранъ членомъ академіи въ 1785 году, былъ усерднѣйшій споспѣшествователь

общему труду, пріемля участіе въ отдѣлѣ, разсматривавшемъ труды сочинителей и въ другихъ отдѣлахъ, академіею назначаемыхъ, и находясь почти во всѣхъ собраніяхъ академіи, сообщалъ свои полезныя примѣчанія и пополненія. Сверхъ сего, *особенно опредѣлялъ слова, до математики касающіяся*, и *ревностно трудяся* (sic) *въ издательномъ комитетѣ при изданіи всѣхъ частей трудовъ академіи*. На сіе предложеніе всѣ присутствовавшіе члены единогласно и безпрекословно согласилися. Почему и опредѣлено доставить ему, г. Иноходцову, помянутую медаль чрезъ хранителя денегъ и жетоновъ, что̀ имъ и исполнено»[183]).

Во второй разъ Иноходцовъ удостоенъ золотой медали, какъ одинъ изъ членовъ россійской академіи, наиболѣе участвующихъ во всѣхъ ея упражненіяхъ. Въ запискѣ о трудахъ академіи, составленной для распредѣленія наградъ медалями, выбитыми по случаю коронаціи императора Александра I, сказано объ Иноходцовѣ: «Прилежно посѣщая академическія собранія, участвовалъ въ общихъ разсужденіяхъ, и сообщая свои примѣчанія, способствовалъ къ приведенію въ возможное совершенство общаго труда. Особенно же сообщилъ академіи опредѣленіе словъ математическихъ и физическихъ, съ буквы *а* начинающихся, и принялъ на себя трудъ привести въ азбучный порядокъ букву *т*, которую академіи и представилъ»[184]).

Въ этихъ краткихъ замѣткахъ современниковъ и сочленовъ Иноходцова обращаетъ на себя особенное вниманіе то извѣстіе, что Иноходцовъ, во время своего путешествія по Россіи, собиралъ областныя слова, рисующія бытъ и понятія народа. Нельзя не сожалѣть, что рукопись нашего путешественника, представленная имъ въ россійскую академію, не уцѣлѣла въ академическомъ архивѣ, и не оставила болѣе яркихъ слѣдовъ въ академическомъ словарѣ. Тѣмъ рѣже академія могла обращаться къ сборнику областныхъ словъ, записанныхъ Иноходцовымъ, что при составленіи словаря положено исключить изъ собранныхъ матеріаловъ «всѣ областныя слова, кромѣ тѣхъ, которыя своею ясностію, силою и краткостію могутъ служить къ обогащенію языка, или

означаютъ тѣхъ странъ произведенія, или наконецъ могутъ послужить къ замѣнѣ словъ иностранныхъ»[185]). А при тогдашнихъ понятіяхъ о богатствѣ и чистотѣ языка трудно ожидать особеннаго сочувствія къ памятникамъ живаго народнаго языка и мѣстныхъ говоровъ. Съ собственно такъ называемыми областными словами находятся въ большей или меньшей связи и многія изъ тѣхъ словъ, которыя отмѣчены въ академическомъ словарѣ какъ простонародныя, а также и тѣ, о которыхъ сказано, что они употребляются и имѣютъ техническое значеніе въ различнаго рода промыслахъ и ремеслахъ, у рыбаковъ, ткачей, пивоваровъ, каменьщиковъ, мясниковъ, и т. д. Только при нѣкоторыхъ, и весьма немногихъ, словахъ, обозначены и мѣстности, въ которыхъ они употребляются. Въ числѣ этихъ мѣстностей названы и такія, которыя были посѣщены и весьма подробно описаны Иноходцовымъ.

Вотóла — распашная дѣтская рубашка. Истканіе, коего основа посконная, а утокъ толстый изъ льняныхъ охлопьевъ. Въ *тамбовскомъ намѣстничествѣ* употребляется на верхнюю одежду и на одѣяла, а въ низовыхъ мѣстахъ служитъ вмѣсто толстой холстины, на полъ постилаемой. (I, 867).

Коровьякъ — трава однолѣтная, въ *екатеринославскомъ намѣстничествѣ* такъ называемая; въ здѣшнихъ же мѣстахъ извѣстная подъ именемъ *царскаго скипетра* (III, 838—839).

Ерикъ — на *низовой Волгѣ* и по берегамъ *Каспійскаго моря* такъ называютъ небольшіе ручьи: *горькій ерикъ*; *соленый ерикъ* (II, 1014).

Уметъ — около *Урала* и *низовой Волги* называется зимовье, пристанище проѣзжающихъ (IV, 123).

Багоръ сарóмный — такъ называютъ *уральскіе козаки* тѣ рыболовные багры, коихъ древко не длиннѣе трехъ или пяти саженъ. Названіе сіе происходитъ отъ слова *сарма*, означающее неглубокое въ рѣкѣ мѣсто (I, 75).

Побережникъ — слово, *архангелогородцами* только употребляемое къ означенію восточнаго вѣтра. Но вообще принято быть не можетъ, поелику означаетъ вѣтръ, вдоль берега дующій,

берега же морскіе не вездѣ отъ востока къ западу простираются (I, 128).

Юра — реченіе, извѣстное на *Бѣломъ морѣ*, въ сельдяномъ промыслу, и означающее стадо сельдей (VI, 1014).

Ватага — такъ называются *по Волгѣ*, начиная *отъ Царицына до устья* и по *Каспійскому морю*, рыбачьи артели и самыя тѣ мѣста, гдѣ они рыбу ловятъ: ѣхать на ватагу (I, 511).

Бабашка — поплавокъ, сдѣланный изъ древесной коры, прикрѣпляемой къ удамъ на самоловахъ или къ такъ называемой шашковой снасти, употребляемой *на Волгѣ* и *въ Сибири* рыболовами (I, 68).

Ванда — норотъ, верша, сдѣланная изъ таловаго прутья, употребляемая *на Волгѣ* въ полую воду для лову стерлядей и другой рыбы (I, 490).

Качимъ — индѣ называютъ такъ траву *перекатиполе* (III, 484).

Учугъ, рыболовы, — перебойка, перегородка чрезъ рѣку съ ловушками для ловленія рыбы (VI, 478).

Шитикъ — водоходное судно плоскодонное съ палубою, длиною въ пять, а шириною въ двѣ сажени. Доски у него *сшиваются* ремнями, отчего и названіе произошло. Вмѣсто конопати употребляютъ мохъ; парусы на нихъ равдужные; вмѣсто конатовъ ремни лосинные; якори деревянные съ навязаннымъ камнемъ. Ходятъ на нихъ по рѣкамъ, и отъ рѣки до рѣки моремъ подлѣ берегу (VI, 929).

Бурундукъ — на стругахъ и прочихъ рѣчныхъ большихъ судахъ называется веревка, на одномъ концѣ коея привязывается кольцо, сквозь которое пропускается бечевка судна; другой же конецъ оныя проходитъ сквозь блокъ, прикрѣпленный близъ суднаго носа. Она служитъ къ тому, чтобъ судно, на бечевой идущее, приближить къ берегу или отдалить отъ онаго. Почему управляющій судномъ кричитъ на носу стоящимъ: *убавь бурундука, отдай бурундука*, смотря по надобности (I, 387).

Бердо — орудіе, ткачами употребляемое, состоящее изъ двухъ

поперечныхъ брусковъ, отстоящихъ одинъ отъ другаго около четверти аршина, между коими отъ одного края до другаго находятся такъ называемые зубки, весьма тонкіе и столь частые, что токмо нити, основою называемыя, между ними проходить могутъ. Употребленіе его служитъ къ тому, чтобъ прижимать или прибивать плотно утокъ, продѣваемый поперегъ основы.

Пословица: *смотри по берду, не будетъ ли близенъ* — будь осмотрителенъ въ начинаніи, чтобы впослѣдствіи не было недостатка, неисправности или препятствія (I, 122).

Близна́ — у ткачей въ холстѣ называется то мѣсто, гдѣ недостаетъ нитки въ основѣ, которая будучи порвана, и отъ недосмотрѣнія ткача не связана, оставляетъ полость (I, 225).

Надбой — на кирпичныхъ заводахъ означаетъ придачу сырыхъ кирпичей, состоящее въ 200 кирпичей на 1000, которую дѣлаютъ кирпичники содержателямъ завода на случай траты и ломки, а обжигальщики обожженный кирпичъ обязаны хозяевамъ отдавать съ надбоемъ, а сіи продаютъ безъ надбою (I, 195).

Вязка — у барышниковъ и лавочниковъ: когда многіе изъ нихъ на рынкахъ за одинъ товаръ *вяжутся*, но чтобы на оный слишкомъ цѣны не набить, стакиваются другъ съ другомъ не перебивать, а уступить одному, выговоря себѣ отъ того, кто сторгуетъ, извѣстное число денегъ, или самый товаръ раздѣлить по частямъ. У подрядчиковъ и извозчиковъ при подрядахъ: когда они уговариваются, чтобы цѣны подряду не сбивать, но оставя оный за однимъ, выговариваютъ себѣ отъ него соразмѣрный подѣлъ или подарокъ изъ чаемой прибыли (I, 1112).

Дворъ — у промышленниковъ рыбныхъ въ учугахъ называется особливая отгородка четвероугольная, въ которую токмо бываетъ входъ, по теченію воды обращенный, и который запирается твориломъ, когда рыба въ оную заходитъ. У тѣхъ же, кои сѣтями промышляютъ морскихъ бѣлухъ, дворомъ называется обметанное сѣтями вокругъ мѣсто около руна, въ которомъ бьютъ бѣлухъ носками (II, 563).

Гусакъ — у мясниковъ называются внутренности животныхъ,

на пищу употребляемыхъ, состоящихъ изъ духовой жилы, легкаго, сердца и печенки, другъ отъ друга не отдѣленныхъ (II, 436).

Друганъ — у пивоваровъ такъ называется другая наливка на тотъ же заторъ по спускѣ перваго сусла (II, 765).

Кулакъ — у каменьщиковъ называется большой молотокъ, служащій къ разбиванію кирпичей и плитъ для бута. У судовщиковъ же деревянная долбня, каковою вбиваютъ на берегу колы для причаливанія судовъ (III, 1059 — 1060).

Дуванъ — простонародное, употребляемое у лавочниковъ и работныхъ людей: дѣлежъ, раздѣлъ (II, 785).

Крома — простонародное: толстой ломоть или срѣзокъ хлѣба (III, 964).

Буйло — простонародное: буйволъ (I, 376).

Бахилы — родъ крестьянской обуви, дѣлаемой на подобіе котовъ; но передки у нихъ бываютъ короче, и подвязываются ремнями какъ лапти (I, 111).

Грохотъ — рѣшето, у коего бываетъ ободъ или обѣчайка нарочито болѣе, сѣтка или рѣшетина рѣже, нежели у рѣшета обыкновеннаго, и посредствомъ котораго горохъ и тому подобныя вещи отъ сору очищаются. Называется также четвероугольный, изъ досокъ сколоченный съ проволочною сѣткою или рѣшетиною ящикъ, сквозь который песокъ и известь прокидываютъ (II, 368).

Додоръ — простонародное, прочихъ падежей неимѣющее (?), употребляемое къ означенію, когда по причинѣ тѣсноты или многолюдства пройти куда трудно или неможно: *на рынкъ, въ банъ додору нѣтъ* (II, 640).

Ухичиваю — поврежденныя мѣста въ строеніи съ возможнымъ раченіемъ починиваю (VI, 531), и т. д.

На судъ россійской академіи неоднократно поступали сочиненія, появлявшіяся въ русской литературѣ и обращавшія на себя вниманіе или по достоинству своего содержанія или по новости предпріятія и разнообразію излагаемыхъ предметовъ. Россійская академія въ свою очередь обращалась къ содѣйствію Ино-

ходцова, довѣряя его познаніямъ и его безпристрастію въ оцѣнкѣ разсматриваемыхъ произведеній. Одинъ изъ тогдашнихъ литераторовъ, священникъ Иванъ Алексѣевъ, извѣстный своими переводами на русскій языкъ: съ греческаго—исторической библіотеки Діодора Сицилійскаго, а съ латинскаго — достопамятныхъ дѣяній и изреченій (factorum dictorumque memorabilium lib. IX) Валерія Максима, составилъ обширный энциклопедическій словарь подъ вычурнымъ заглавіемъ: Пространное поле, обработанное и плодоносное [186]). И чего, чего не помѣстилъ въ своемъ черезчуръ пространномъ полѣ трудолюбивый, но неразборчивый собиратель всякаго рода свѣдѣній. «Сіе пространное поле, — говоритъ онъ — обработанное и плодоносное, произращаетъ различныя зелія, плоды и деревья; означаетъ способъ и пользу ихъ ращенія, соблюденія и употребленія, также откуду оные первое себѣ употребленіе воспріяли, и когда въ наше любезное отечество приняты. Сіе пространное поле помѣщаетъ различныхъ звѣрей, скотовъ, рыбъ, птицъ, гадовъ и насѣкомыхъ, съ описаніемъ ихъ качества, свойства, природы и мѣстообитанія, т. е. гдѣ оные родятся, что имѣютъ въ себѣ достойнаго примѣчанія, и откуду къ намъ приходятъ; при семъ, что въ какомъ-либо животномъ есть физически полезнаго для удобнаго излѣченія при случаѣ какой-либо болѣзни человѣческой. Сіе пространное поле скрываетъ въ нѣдрахъ своихъ всѣ сокровища земныя, минералы, руды, разные виды, служащіе употребленіемъ простыхъ и драгоцѣнныхъ камней; показываетъ ихъ доброту, въ чемъ оная состоитъ, происхожденіе, въ какихъ мѣстахъ или народахъ лучшія въ своемъ родѣ бываютъ, или искусствомъ и трудами производятся, и откуду коммерціею доставляются. На семъ пространномъ полѣ обитаютъ различные народы, гдѣ видно обстоятельное показаніе ихъ первобытнаго состоянія. Здѣсь усматриваются различные различныхъ народовъ виды празднованій, обычаи, одежды, секты, ереси и расколы, игры, чиновники, кавалеры; коихъ качества, время начальнаго существованія, отмѣнные случаи и причины сихъ установленій представляются. На семъ простран-

номъ полѣ видны различныя науки, рукодѣлія, различныя машины, различные инструменты къ тому служащіе, различныя разныхъ вещей любопытныя открытія, гдѣ всѣ на лицѣ состоятъ самые первые заводчики фабрикъ и рукодѣлій, самые первые открытій авторы, съ яснымъ и довольнымъ показаніемъ обстоятельствъ. Въ семъ словарѣ рачительно собрано все то, что имѣется полезнѣйшее и любопытства достойнѣйшее, остроумнѣйшее и къ знанію нужнѣйшее, въ священной исторіи, свѣтской, политической, учебной, въ исторіи естественной, физикѣ, метафизикѣ, математикѣ и въ прочихъ наукахъ, равно какъ и во всѣхъ свободныхъ и механическихъ художествахъ; словомъ *все то, что человѣческій разумъ изобрѣлъ до сихъ поръ нужнаго и полезнаго для общества*; и ничего такого не опущено, что дѣлаетъ сіе сочиненіе сколько полезнымъ, столько и нужнымъ» и т. д. [187]).

Несмотря на такую непомѣрную притязательность, многое важное и существенное пропущено, а много мелочнаго и ничтожнаго описано съ совершенно излишними подробностями, какъ это оказалось изъ разбора, представленнаго Иноходцовымъ и его сочленами по россійской академіи. На разсмотрѣніе академіи книга Алексѣева, т. е. двѣ первыя ея части препровождены министромъ народнаго просвѣщенія графомъ Завадовскимъ, спустя около десяти лѣтъ послѣ появленія ихъ въ печати. Передавая книгу на судъ академиковъ, президентъ россійской академіи Нартовъ заявилъ собранію, что онъ нашелъ въ Пространномъ полѣ «великое множество статей, неисправностію и пустословіемъ исполненныхъ» [188]), и въ доказательство привелъ статью о бичахъ, въ которой говорится: «*бичи* сначала въ Россію приходили моремъ изъ Стокгольма и изъ Лондона; нынѣ же не для чего оные изъ иныхъ земель вывозить, взирая на благоцвѣтущее состояніе всѣхъ художествъ въ отечествѣ нашемъ». Какъ на образецъ пустословія указывали также на пространную статью о блохахъ, въ которой отвергается происхожденіе блохъ отъ урины, смѣшанной съ пылью и опилками, и доказываются, что блохи «имѣютъ происхож-

деніе свое порядочнымъ образомъ, отъ совокупленія обоихъ половъ» и т. п.

Вмѣстѣ со многими курьезами и мелочами въ книгѣ Алексѣева критики замѣтили и недостатки другаго рода, какъ напримѣръ сближеніе истины съ вымысломъ, библейскаго повѣствованія о Моисеѣ со миѳомъ о Бахусѣ, хотя авторъ и утверждаетъ, что кажущееся сходство произошло единственно отъ той причины, что первые слагатели миѳовъ заимствовали многія черты изъ библейскихъ книгъ. «Басня о Бахусѣ — говоритъ Алексѣевъ—вино и его произшествіе изображаетъ. Наяды, нимфы рѣкъ и источниковъ, воспитательницы Бахуса, означаютъ, что вино должно разводить водою. Бахусъ есть вѣчный отрокъ потому, что и самые старики отъ вина становятся отроками, когда напившись теряютъ употребленіе разума. Бахусъ есть нагой потому, что въ піянствѣ человѣкъ ничего не можетъ скрыть, и всякую тайну открываетъ, чему примѣромъ есть Ной. Увѣнчанный плющомъ для того, что сія трава всегда зеленѣетъ и цвѣтетъ на подобіе юноши. Юноша и старикъ для того, что вино придаетъ крѣпость, если оно употребляется умѣренно, а если чрезъ мѣру, то оное истощаетъ силы. Изображается также Бахусъ иногда веселъ, иногда же сердитъ и печаленъ. Сіе потому, что вино веселитъ сердце человѣка при умѣренномъ употребленіи, а безмѣрное употребленіе онаго истребляетъ разсудокъ и веселость. Праздники Бахусу совершали въ древности мужчины и женщины, личинами прикрытые, для того, что вино на любящихъ его надѣваетъ личины, превращая инаго во льва, другаго въ вепря, инаго въ свинью, инаго въ осла. — Сію басню о Бахусѣ берутъ въ двоякомъ смыслѣ. Ибо иные Бахуса почитаютъ Немвродомъ, да и справедливо того почитали изобрѣтателемъ вина, кто первый управлялъ Вавилономъ, изъ коего вино у древнихъ почиталось превосходнѣйшимъ. Другіе думаютъ, что Бахусъ былъ Моисей, для того, что въ его баснѣ кажется много взятаго изъ исторіи Моисеевой. Ибо нѣкоторые думаютъ, 1) что онъ родился въ Египтѣ, и тотчасъ заключенъ былъ въ ковчегъ, и пущенъ на воду,

также какъ и Моисей; 2) что проименованіе Бахусова *двуматерній* также приписано быть можетъ и Моисею, потому что онъ имѣлъ двухъ матерей, одну по семейству, а другую по усыновленію, т. е. дочь Фараонову; 3) что оба лицемъ хороши и воспитаны въ Аравіи, превосходны въ войнахъ, а жезъ имѣли въ своихъ войскахъ; 4) что Орфей называетъ Бахуса Моисеемъ и законодавцемъ; 5) что онъ называется двурогимъ. Равно сказываютъ, что и на Моисеевомъ лицѣ были роги, т. е. когда онъ говорилъ съ Богомъ на горѣ, то лучи, блистающіе на главѣ его, казались какъ бы рогами на лбу; 6) что въ таинствахъ Бахусовыхъ находятся змѣй и собака, за нимъ слѣдующая, какъ за Моисеемъ *Калевъ*, которое имя на еврейскомъ языкѣ значитъ *собаку*; 7) что и Вакхи воду изъ камня, ударивъ жезломъ или копіемъ, изводили, и изъ земли, по которой имъ ни должно было идти, проистекало молоко, вино и медъ, подобно какъ земля Ханаанская, въ которую израильтянъ ввелъ Моисей, не только молокомъ и медомъ, но и виномъ изобиловала, какъ видно изъ оной великой виноградной кисти, срѣзанной тамо, которую несли два человѣка на жерди; 8) что Бахусъ, Оронтъ и Радаспъ — сіи двѣ рѣки—ударивъ жезломъ, и симъ ударомъ отворивъ въ нихъ сухій путь, перевелъ чрезъ оныя своихъ сопутниковъ: сіе сотворилъ Моисей въ Чермномъ морѣ; 9) что сказываютъ, будто бы палка, сдѣланная изъ плюща, отъ Вакха на землю брошенная, поползла на подобіе дракона, и обвилася вокругъ дуба; 10) что говорятъ объ индѣйцахъ, что они тогда во тьмѣ находились, когда Вакхи наслаждалися свѣтомъ. А изъ сего видно, что первые басенъ сплетатели много взяли изъ священнаго писанія для составленія своихъ вымысловъ, какъ наипаче свидѣтельствуетъ слѣдующее, находящееся у Гомера, что Бахусъ на борьбѣ съ Палленомъ добровольно ему уступилъ, на подобіе ангела, боровшагося со Іаковомъ. О подобномъ сему напоминаетъ Павзаній, какъ-то: когда греки при Троѣ нашли ковчегъ, посвященный Бахусу, который лишь только Еврипидъ открылъ, и увидѣлъ въ немъ сокрытую статую Бахусову, то тотчасъ сдѣлался безумнымъ. Сіе взято изъ

первой книги царствъ, гдѣ повѣствуется, что Богъ вевсамиситянъ поразилъ за то, что они ковчегъ завѣта дерзко разсматривали. Также баснословятъ, что Бахусъ разгнѣвался на аѳинянъ за то, что они презрѣли священнодѣйствія, и не приняли съ должнымъ почтеніемъ, когда оныя изъ Беотіи въ Аттику сперва были принесены Пегасомъ, и за сіе ихъ крайніе уды поразилъ тяжкою болѣзнію, отъ которой не было исцѣленія до тѣхъ поръ, пока по приказанію оракула не воздали сему богу достодолжной чести, и фаллосъ, то есть изображенія тѣхъ частей, которыя поразилъ, не поставили въ честь ему, откуда праздники и жертвы называемыя фальскія аѳинянами отправляемы были. Нѣтъ сходственнѣе ничего сей басни, какъ исторія филистимлянъ, на которыхъ когда Богъ за ковчегъ неблагоговѣйно принятый наслалъ струпы, то пророки, о семъ будучи вопрошаемы, отвѣтствовали, что они отъ сего не могутъ иначе исцѣлиться, какъ ежели золотыя изображенія струповъ посвятятъ Богу»[189]).

Книга Алексѣева передана была на разсмотрѣніе Иноходцова, и онъ представилъ о ней въ россійскую академію слѣдующій отзывъ:

«Данная мнѣ для просмотрѣнія книга подъ заглавіемъ: Пространное поле или всеобщій историческій оригинальный словарь *по азбучнымъ словамъ* расположенный, и въ Москвѣ (часть I тома II) 1794 напечатанный, есть нѣкоторый родъ енциклопедіи россійской, собранной изъ разныхъ авторовъ. Толь обширное сочиненіе о многоразличныхъ предметахъ превосходитъ силы одного человѣка, и требуетъ многихъ искусныхъ сотрудниковъ. Преподаваемое въ семинаріяхъ обыкновенное ученіе не достаточно къ обработанію сего пространнаго поля, въ которое премногія входятъ познанія, каковыхъ всѣхъ никто одинъ имѣть не можетъ; да и готовое выписывать изъ другихъ книгъ требуетъ великой осмотрительности и глубокаго размышленія. Французскую энциклопедію сочиняли знаменитые ученые мужи совокупными силами; но и въ оной встрѣчаются недостатки: то какъ же одному человѣку можно избѣжать оныхъ. Усердіе честнѣйшаго отца іерея

показать обществу свою услугу похвально, когда бы старался больше о лучшемъ выборѣ и желательной краткости, нежели объ излишнимъ велерѣчіи. Разные предметы безъ дальной нужды описаны слишкомъ пространно, какъ-то: *баба* птица, *бальсамъ*, *бальсамированіе*, *блоха*, и проч.; другіе весьма недостаточны, какъ *бамберекъ*, *барканъ;* а нѣкоторые нужные совсѣмъ опущены, наприм. *баржа*, *бармы*, и проч. Въ описаніяхъ, до естественной исторіи касающихся, встрѣчаются старинныя неосновательныя мнѣнія; врачеванія нѣкоторыхъ болѣзней весьма сумнительныя. Географическія извѣстія помѣщены о малозначущихъ мѣстахъ, каковы суть казацкія станицы; напротивъ того достойнѣйшіе предметы совсѣмъ не упомянуты, какъ-то въ Россіи *Байкалъ* озеро, *Балтійское* и *Бѣлое* моря. Вѣсы и монеты иностранныя не приведены въ наши, почему и судить объ оныхъ не можемъ. Описанія разныхъ еретиковъ и нелѣпыя ихъ толкованія поколебать могутъ простыхъ и непросвѣщенныхъ читателей. Уподобленіе Бахуса пророку Моисею также не у мѣста. — Въ утвержденіе сего моего мнѣнія нѣкоторыя выписки при семъ прилагаю:

Баба — птица летаетъ весьма высоко, такъ что кажется не больше ласточки... Мнѣ не случалось сего примѣтить въ бытность мою въ Гурьевѣ, гдѣ ихъ очень много; да и сумнительно по ея величинѣ. (Замѣчаніе Иноходцова).

У императора Максимиліана жила *восемьдесятъ лѣтъ*; *хаживала за нимъ въ походы летаючи*...

Можетъ несть на полетѣ гораздо больше своей собственной тяжести. Уронила арапченка, котораго весьма высоко подняла на воздухъ.....

Дѣлаетъ гнѣздо въ землѣ, иногда на четырнадцать миль *удаленной отъ моря*; принуждена однакожъ ходить туда ловить рыбу, запасаться ею, унося въ *носовомъ кошелькѣ*...

Отецъ Лабатъ упоминаетъ, что носъ какъ верхній, такъ и нижній (слѣдственно два носа — зам. Ин.) окруженъ малыми зазубринами...

Наполнивъ рыбою мѣшокъ свой, ѣстъ на досугѣ, когда заблагоразсудится...

Пеликанъ есть *птица печальная и меланхолическая*. Онъ столь же медлителенъ и лѣнивъ къ движенію (какъ же можетъ летать весьма высоко! — зам. Ин.)...

Пеликаново мясо твердо, *пахнетъ мясомъ* и гнилою рыбою...

Кто бы повѣрилъ, — говоритъ Лабатъ — чтобы сіи *толстые звѣри* (животныя — зам. Ин.), съ ихъ широкими гусиными лапами, хотѣли садиться на деревья для покою...

Жизнь сихъ птицъ раздѣляется на три времени: 1) на исканіе себѣ корму, 2) на спанье и 3) поминутно дѣлать кучи помету шириною въ ладонь...

Говорятъ, что крикъ пеликановъ походитъ на ослиный крикъ.. Мало ли что говорятъ; но я не слыхалъ отъ нихъ такого крику — зам. Ин.

Бабочки верстъ по тридцати безъ отдыха перелетаютъ... Развѣ жестокая буря принесла ихъ на судно, — зам. Ин. (Въ книгѣ сказано: «Нѣкогда сіи насѣкомыя въ великомъ множествѣ налетѣли на судно, которое было верстахъ въ тридцати отъ берегу, и многіе дивились, что они могутъ перелетать безъ отдыху такое значительное разстояніе»).

Баварцы .... бывъ чада и отцы героя, никогда они не посрамили происхожденія своего....

Но частное склоненіе тѣла и то не всѣ послы чинятъ (султану), но по различію чести своихъ государей...

Баіокъ — сія мѣдная италіянская монета стоитъ цѣною французской монеты одинъ сольдъ деньера; десять баіоковъ стоятъ юля одного.

Баккалавръ — степень или достоинство баккалавра открыты въ училищахъ не прежде, какъ уже въ тринадцатомъ вѣкѣ, а учредилъ оное папа Григорій IX. Въ Россіи сіе достоинство открылось подъ благословенною державою благополучно царствующія Екатерины II.

Балагатъ — сіе *королевство азіатское, часть королевства*

Деканскаго, состоитъ на *Индіянскомъ островѣ по сю сторону рѣки Гангеса*... Съ тамошнихъ ростеянскихъ заводовъ выходятъ изрядные алмазы, а особливо *каифы*, то есть тѣ *камни, которые съ натуральною гранью изъ земли выходятъ*.

Балдахины дѣлаются въ уборныхъ комнатахъ *надъ каминами*...

Балдріянъ (балдырьянъ) — ростетъ по самымъ мелкимъ *чепыжникамъ*... Цвѣточки бѣленькіе какъ снѣгъ.... на пять лапокъ разрѣзные, и внутри опыхъ по три *гвоздка* и по одному пестику... Чашечки подъ ними нѣтъ или *очмала* (очень мала—поправка Ин.) и непримѣтна; гвоздики же шилоподобны съ кругленькими шапками...

Valeriana locusta *полевой салатъ*... Листочки узкіе полосками, а иногда съ высѣчкою, и нижніе шире, и *саечкою*.... Польза врачебная pag. 58, 59 и 60.

Балетъ есть забава весьма древняя; его происхожденіе отъ увеселительныхъ собраній; принадлежалъ всегда къ танцамъ, яко *удачнѣйшее выраженіе радости*, чѣмъ и донынѣ оная изъявляется.

Бальсамированіе... Бальсамировали наполняли *шприцы* тучною матеріею, сдѣланною изъ кедра, и напрыскивали тѣло, не дѣлая нигдѣ раны, и не вынимая кишокъ. Наполнивъ тѣло *кедріею, затыкали задъ*, чтобъ оная не вытекла.... Знатныхъ женщинъ, также и красавицъ, по смерти не скоро отдаютъ бальсамирователямъ, но послѣ трехъ или четырехъ дней; причину сея осторожности легко усмотрѣть можно...

Бамберекъ или бонберскъ — матерія для платья; привозилась изъ за моря.

Изобрѣтеніемъ *бандажа* одолжены мы г. Сюрету, *парижской медицины* доктору. — Новое раздѣленіе медицины по городамъ,—зам. Ин.

Бани. Восточные народы были первые, кои построили *архитектурныя бани*...

Онѣ обыкновенно находились при школахъ или семина-

ріяхъ по той причинѣ, что при выходѣ отъ ученія ходили въ баню ..

Употреблять меньше времени на *баненье*...

Въ Россіи бани употребленіе свое начали по истеченіи десяти вѣковъ христіанскія эры (при св. Ольгѣ были уже бани и слѣдст. прежде — зам. Ин.), потому что новогородцы, отшедшіе изъ своей республики, и основавшіе *хлыновскую или вятскую республику*, что было въ 1172 году, между прочими городскими зданіями, при основаніи города Вятки или Хлынова учредили нужнѣйшія по тому времени необходимости, т. е. винокурню и земскую или общую баню посединѣ города построили...

Кавалеры бани носятъ красную ленту на портупеѣ, и давались имъ *великіе кафтаны*, зеленые, *длинные даже до ногъ* (развѣ до пятъ — зам. Ин.), подложенные мѣхомъ, съ рукавами узкими и съ епанчами того же цвѣта...

Пріуготовляютъ (назначенному въ кавалеры) мыльню, преизрядно украшенную, и *отъ холода ночнаго окруженную шпалерами*.

Барабанъ во Франціи сталъ быть извѣстенъ не прежде какъ *съ 3 августа 1374 года* при Филиппѣ де Валуа.

Бараканъ (у насъ употребительный *барканъ* — зам. Ин.) извѣстная шерстяная матерія (ткань, похожая на камлотъ — зам. Ин.), дѣланная, приходитъ моремъ изъ Любека.

Бараллоты — сіи еретики возникли отъ Болоніи въ Италіи. Они все имѣли общее: женъ, дѣтей и имѣніе.

Барашикъ — монета золотая, дѣланная въ 1226 году въ царствованіе во Франціи Людвика (цѣны не показано — зам. Ин.).

Бардезаниты — еретики, усилившіеся во второмъ вѣкѣ; отрицали человѣку свободу, и говорили, что самъ Богъ подверженъ уставамъ или законамъ судьбы; отвергали воскресніе мертвыхъ, воплощеніе слова и страсти Іисуса Христа.

Барка. Египтяне строили оныя изъ самыхъ листьевъ того дерева, на которомъ писали, и Плутархъ повѣствуетъ, что крокодилы, часто вредившіе плававшимъ на баркахъ, щадили пла-

вающихъ на баркахъ изъ бумажнаго деревца. Простые прутья и шесты древніе за довольное почитали дѣлать барки. (Развѣ сіи барки совсѣмъ были отмѣнны отъ нашихъ, и гораздо меньше — зам. Ин.).....

Діонисій, *бордонской* академіи членъ, изобрѣлъ барку объ осьми веслахъ, идущую подъ водою...

Барометръ названъ *погодникомъ*. (На сего предсказателя перемѣны погодъ не всегда можно положиться — зам. Ин..)

Скалъ (размѣръ — зам. Ин.) можетъ по нуждѣ правильнымъ назваться, когда онъ длиною въ два (три или четыре (?) — зам. Ин.) дюйма, и раздѣленъ на равныя части *толщиною противъ ножеваго обуха*. Лучше — замѣч. Ин. — раздѣлять каждый дюймъ на двѣнадцать линій, а сихъ части можно назначить глазомѣрно.

Ртуть въ барометрѣ поднимается... отъ высокаго стоянія мѣсяца; опускается, когда высота воздуха уменьшится, т. е. когда мѣсяцъ или ☽ прочь отойдетъ. Сего — зам. Ин. — опытами не доказано.

Барометръ *коническій*, изобрѣтенный Амонтономъ, есть машина болѣе любопытная, нежели полезная; способенъ только для мореплавателей, *кои не смотрятъ на него столь близко*, а употребляютъ потому, что онъ *карманный* (portatilis (?) — зам. Ин.). Нынѣ карманные барометры дѣлаются всякаго рода. Асіеръ Перика изобрѣлъ такой, который способенъ *ко всякому мѣстопреложенію* безъ малѣйшаго замѣшательства....

Баронетство — орденъ дворянства въ Англіи непосредственно ниже баронскаго и выше кавалерскаго. Дворянство сея степени чествуется титломъ сира, такъ какъ лордами бароны.

Баронъ... Великіе вазалы да и епископы, владѣвшіе большими вотчинами, имѣли бароновъ такогоже происхожденія, *какъ и королей*, кои помогали дворянству производить судъ....

Барсукъ имѣетъ *поперечные знаки*, которые ему одному свойственны и достойны примѣчанія: таковы суть поперемѣнныя полоски на его головѣ и нѣкоторый родъ мошонки подъ хвостомъ...

Басъ — сей важный инструментъ музыкальный, издающій

голосъ, продолжающійся во всю піесу, управляя гармоніею и выдерживая тонъ...

Бахилы — обувь татарская, въ черномъ народѣ *для ношенія на ногахъ* и понынѣ употребляемая. Дѣланные привозятъ ихъ сухимъ путемъ.

Бегемотъ... Ноги его весьма толсты, раздѣлены (въ подлинникѣ: раздвоены) на трое, представляютъ четыре пальца, отовсюду окруженные ногтемъ и *нѣкоторымъ родомъ обуви*...

Дѣлаютъ изъ зубовъ бегемотовыхъ небольшія тоненькія дощечки, кои носятъ отъ судорогъ и отъ *подагры въ креслахъ*...

Мясо его жирно и нѣжно, но *имѣетъ нѣсколько вкусу и запаху*, который походитъ на дикое деревцо...

Хотя бегемотъ не точно *подземное* животное, однако португальцы включили въ число рыбъ...

Блоха водяная... Онѣ *не совокупляются*, но всѣ *гермафродиты*; имѣютъ зеленыя яички, которыя зараждаются *въ матери*, и получаютъ свои такъ называемыя оки.....

По сему же и прочая разумѣть должно» — заключаетъ Иноходцовъ [190]).

Въ извѣстіяхъ и замѣткахъ о дѣятельности Иноходцова, какъ члена россійской академіи, постоянно упоминается о томъ, что онъ ревностно посѣщалъ академическія собранія. Около двадцати лѣтъ Иноходцовъ былъ членомъ россійской академіи, и втеченіе этого времени посѣтилъ не менѣе 463 собраній академіи. Въ первый разъ имя его въ числѣ присутствовавшихъ членовъ является 10 декабря 1785 года, а въ послѣдній разъ — 17 февраля 1806 года [191]).

Иноходцовъ скончался 27 октября 1806 года. Черезъ нѣсколько дней послѣ его смерти мѣсто его въ россійской академіи было занято лицомъ, имѣвшимъ большое значеніе въ тогдашнемъ обществѣ, сподвижникомъ императора Александра I въ первые года его царствованія.

Въ собраніи россійской академіи 3 ноября 1806 года, первомъ по смерти нашего академика, «по случаю кончины члена россійской академіи Петра Борисовича Иноходцова, балотированъ и общимъ согласіемъ всѣхъ присутствовавшихъ избранъ въ члены академіи господинъ тайный совѣтникъ, сенаторъ и кавалеръ Николай Николаевичъ Новосильцовъ»[192]).

Иноходцовъ похороненъ на смоленскомъ кладбищѣ. Въ находящейся въ архивѣ петербургской консисторіи кладбищенской вѣдомости церкви смоленской Божіей матери значится, что 1 ноября 1806 года погребенъ Петръ Борисовичъ Иноходцовъ, академіи наукъ профессоръ и статскій совѣтникъ, 63 лѣтъ, умершій отъ чахотки; исповѣдывалъ и причащалъ умирающаго градской больницы протоіерей Іоаннъ.

Сочлены Иноходцова по академіи наукъ и по россійской академіи, Николай Яковлевичъ Озерецковскій и Александръ Ѳедоровичъ Севастьяновъ, почтили память его надгробными стихотвореніями. Въ публичной библіотекѣ сохранился листокъ, заключающій въ себѣ слѣдующее четверостишіе Озерецковскаго:

Въ землѣ лежитъ мой другъ, небесный Иноходцовъ:
Онъ съ небомъ былъ знакомъ, и дѣлалъ мореходцовъ.
Избавяся земныхъ морей, пучинъ и безднъ,
Сидитъ на небесахъ превыше свѣтлыхъ звѣздъ[193]).

Стихи академика Севастьянова на кончину Иноходцова читаны были въ собраніи россійской академіи 17 ноября 1806 года, и положено напечатать ихъ въ числѣ ста экземпляровъ[194]). Приводимъ эти стихи, какъ библіографическую рѣдкость, имѣя въ виду, что подобнаго рода произведенія цѣнились въ доброе старое время «совсѣмъ не такъ, какъ въ наши дни»:

Преставши зрѣть круги небесны,
Гдѣ путь планетъ и звѣздъ считалъ,
Сочленъ почтенный, россъ любезный!
Хотя ты съ нами жить престалъ;
Но, Иноходцовъ, незабвенно
Ты въ нашихъ будешь жить душахъ;

Твое намъ имя драгоцѣнно
Твердиться будетъ во устахъ.
Ты жилъ отечества ко славѣ;
Сыновъ Россіи ты училъ,
По влажной Нереидъ державѣ
Какъ помощью руля, вѣтрилъ
Бѣгъ править зданіевъ крылатыхъ;
Какъ вѣтромъ должно управлять;
Какъ, взоръ простря въ міры небесны,
Читать въ нихъ таинства чудесны
И путь свой въ морѣ вычислять.
Но ты не только знаньемъ славенъ,
Ты добръ и кротокъ нравомъ былъ:
Тотъ ангеламъ небеснымъ равенъ,
Кто мирно, честно въ свѣтѣ жилъ.
И тамъ, гдѣ солнце всѣхъ міровъ
Предвѣчное нетлѣнно свѣтитъ,
Тебя ликъ ангельскій днесь встрѣтитъ;
Превыше звѣздныхъ ты круговъ
Пребудешь вѣкъ блаженъ, спокоенъ,
Вѣнца безсмертья удостоенъ [195]).

Надъ могилою Иноходцова, на смоленскомъ кладбищѣ, поставленъ памятникъ — на пьедесталѣ изъ сѣраго гранита колонна изъ сѣраго мрамора и на ней урна изъ бѣлаго мрамора. На одной сторонѣ памятника надпись:

«Здѣсь погребено тѣло императорской академіи наукъ академика, статскаго совѣтника и орденовъ святыя Анны 2 класса и св. равноапостольнаго князя Владиміра 4 степени кавалера, Петра Борисовича Иноходцова, скончавшагося 1806 года, октября 27 дня, въ 8-мъ часу по полуночи. Житія его было 64 года, 11 мѣсяцовъ и шесть дней». На противоположной сторонѣ памятника — «надгробная надпись П. Б. Иноходцову»:

Подъ камнемъ спимъ лежитъ великій человѣкъ.
Въ немъ сердца доброта сіяла съ просвѣщеньемъ;
Онъ былъ отечеству полезенъ весь свой вѣкъ:
Прохожій, преклонись предъ нимъ съ благоговѣньемъ [196]).

А. К. КОНОНОВЪ.

Академическая гимназія и университетъ. — Геттингенскій университетъ. — Академія наукъ. — Учено-литературные труды. — Вступленіе въ россійскую академію.

I.

Алексѣй Кононовичъ Кононовъ (1766—1795), сынъ унтеръ-мастера шпалерной фабрики, принятъ въ академическую гимназію по распоряженію вице-директора академіи наукъ Ржевскаго, бывшаго впослѣдствіи членомъ россійской академіи [197]). 10 іюня 1773 года въ коммиссіи академіи наукъ постановлено: «для исполненія по полученному сего числа въ коммиссію отъ имѣющаго надъ академіею наукъ главную дирекцію, его превосходительства господина дѣйствительнаго камергера Алексѣя Андреевича Ржевскаго предложенію въ разсужденіи принятыхъ его превосходительствомъ въ число казенныхъ при гимназіи малолѣтныхъ воспитанниковъ нижеслѣдующихъ семи мальчиковъ, а именно:... *императорской шпалерной фабрики унтеръ-мастера Конона Александрова сына его Алексѣя*... учинить слѣдующее: отослать ихъ всѣхъ къ надзирающей надъ оными воспитанниками дѣвицѣ Маргаретѣ г. Кабритъ въ общежитіе, и тамъ содержать и обучать ихъ на томъ же основаніи, на которомъ содержатся уже прочіе малолѣтные казенные воспитанники. Всѣмъ имъ семерымъ сдѣлать отъ коммиссіи заказъ чрезъ вольнаго портнаго мастера праздничное и будничное платье, и, по сдѣланіи, деньги тому портному, что будетъ слѣдовать по договорной цѣнѣ, заплатить изъ статной академической суммы... А что вышепоказанные оныхъ дѣтей отцы отдаютъ ихъ въ службу академическую добровольно и впредь о увольненіи ихъ отъ академіи въ другую какую-либо команду ни подъ какимъ видомъ требовать не будутъ, въ томъ вышеупомянутыхъ отцовъ ихъ обязать подписками» [198]).

Унтеръ-мастеръ Кононъ Александровъ въ точности исполнилъ обязательство, данное имъ относительно сына своего Але-

ксѣя: не требовалъ его къ себѣ обратно и не помѣщалъ въ другую команду, вполнѣ предоставивъ судьбу его волѣ и заботливости академіи наукъ.

Первые года ученья показали, чего можно ожидать въ будущемъ. Успѣхи десятилѣтняго Алексѣя Кононова были таковы, что давали ему право учиться со взрослыми гимназистами. Коммиссія академіи наукъ постановила: «назначенныхъ къ переведенію ко взрослымъ гимназистамъ четырехъ изъ находящихся подъ смотрѣніемъ надзирательницы Новакъ малолѣтныхъ воспитанниковъ, а именно: Григорья Поморскаго, Ивана Петрулева, Якова Захарова и *Алексѣя Кононова*, поелику они, смотря по лѣтамъ ихъ и *успѣху въ ученіи*, въ состояніи уже обучаться въ классахъ со взрослыми гимназистами, перевесть въ общежитіе къ онымъ взрослымъ гимназистамъ подъ смотрѣніе инспектора Бакмейстера и обучать ихъ съ оными въ классахъ преподаваемымъ тамо наукамъ»[199]).

Въ состояніи академической гимназіи и въ бытѣ гимназистовъ замѣчены были недостатки, устраненіе которыхъ и вообще главное наблюденіе надъ ходомъ учебнаго дѣла и его нормальное устройство возложено было на академика Лепехина, которому предоставлено «предписать порядокъ въ разсужденіи ученія дѣтей и употребить всѣ способности учебныя къ лучшему ихъ наставленію и удобнѣйшему достиженію ожидаемыхъ отъ нихъ впредь плодовъ»[200]).

О свойствѣ и объемѣ гимназическаго преподаванія, а также и объ успѣхахъ воспитанниковъ можно судить по свѣдѣніямъ, представленнымъ въ академическую коммиссію академиками: Котельниковымъ, Палласомъ, Лепехинымъ, Крафтомъ и Гильденштедтомъ. Въ донесеніи объ испытаніяхъ, произведенныхъ въ гимназіи академіи наукъ въ исходѣ 1778 года, говорится:

«Для наставленія обучающимся въ *верхнемъ латинскомъ* классѣ употреблены были: исторія философическая и логика Гейнекціевы и Бурговы первыя основанія риторики; при чемъ задаваемы были учащимся для выработыванія темы на латинскомъ

языкѣ. Сверхъ сего толкованы имъ изъ превращеній Овидіевыхъ I и II книги, также Виргиліевы эклоги и энеида попеременно; при чемъ изъясняемо было все, до полнаго разумѣнія сихъ писателей касающееся. Изъ Цицерона проходили книги о должностяхъ и рѣчи за Росція и противъ Цецилія. Наконецъ задаваемы и поправляемы были переводы съ россійскаго на латинскій языкъ.

Въ *среднемъ латинскомъ* классѣ — съ новопереведенными изъ нижняго класса повторяемы были склоненія и спряженія, правила произведенія и сочиненія словъ; толкованы были Плиніевы письма до X письма IV книги и Федровы басни до IV басни четвертой книги. При прохожденіи сихъ книгъ неупускаемо было напоминовеніе грамматическихъ правилъ; и наконецъ задаваемы были переводы письменно съ латинскаго на россійскій и съ россійскаго на латинскій языкъ.

Въ *нижнемъ латинскомъ* классѣ — со старшими пройдены главнѣйшія и нужнѣйшія части латинской грамматики, при чемъ упражнены были изустнымъ толкованіемъ Кордеріевыхъ разговоровъ, съ показаніемъ нужнѣйшихъ правилъ сочиненія словъ; также затверживали ежедневно выписываемыя слова и реченія изъ помянутыхъ разговоровъ. Младшимъ сего класса ученикамъ, кои еще читать не умѣли, преподаваемо было руководство къ исправному чтенію и выговору словъ, такожде къ склоненію именъ существительныхъ и прилагательныхъ; и кромѣ грамматическихъ упражненій по нѣскольку словъ изъ Целляріева лексикона учили каждодневно.

Въ *верхнемъ французскомъ* классѣ — для упражненія во французскомъ стилѣ, съ россійскаго на французскій языкъ переводили Нуму, также изустно отборныя статьи изъ вѣдомостей, а съ французскаго — Телемака.

Въ *нижнемъ французскомъ* классѣ — пріобучаемы были младшіе къ удобному чтенію и выговору французскому. Со старшими пройдены склоненія и спряженія и часть сочиненія словъ, также раздробленія рѣчей по правиламъ грамматическимъ.

Въ *верхнемъ нѣмецкомъ* классѣ — упражняемы были какъ

изустнымъ, такъ и на письмѣ, переводомъ съ нѣмецкаго на россійскій и съ россійскаго на нѣмецкій языкъ петербургскихъ вѣдомостей и другихъ, выбираемыхъ изъ книгъ, статей.

Въ *нижнемъ* — старшіе упражнялись въ изустномъ переводѣ басенъ Эзоповыхъ, при повтореніи правилъ грамматическихъ; а младшимъ показываемы были части и правила грамматическія.

Въ *переводномъ* классѣ — упражняемы были какъ выборныя съ разныхъ языковъ статьями, такъ и цѣлыми піесами.

Въ *географическомъ* классѣ — пройдена математическая географія.

Въ *математическомъ* классѣ слѣдовали порядку математики г. Румовскаго.

Въ *катихизисѣ* протолкованъ катихизисъ Платоновъ.

Въ *рисовальномъ* классѣ — употребляли разные рисунки, съ коихъ копировали.

Заслужившіе преимущественно *награжденіе, состоящее въ книгахъ, за оказанные успѣхи и прилежность* суть слѣдующіе:

1) Студентъ Иванъ Волковъ.

2) Семенъ Лихавой.

3) Тимоѳей Киріакъ.

4) *Гимназистъ Алексѣй Кононовъ.*

5) Иванъ Гучевъ — изъ вольныхъ.

6) Иванъ Рокосовскій.

7) Фридрихъ Краузольдъ.

8) Иванъ Фишеръ.

Объ успѣхахъ, оказанныхъ гимназистомъ Алексѣемъ Кононовымъ находятся въ вѣдомости или табели слѣдующія отмѣтки:

Въ *нижнемъ латинскомъ* классѣ — отмѣнно предъ прочими успѣваетъ.

Въ *нижнемъ нѣмецкомъ* — успѣваетъ нарочито.

Въ *нижнемъ французскомъ* — успѣваетъ и рачителенъ.

Въ *математическомъ* — началъ слушать геометрію и еще мало успѣлъ.

Въ *географическомъ* — средніе показалъ успѣхи.

Въ *рисовальномъ* — успѣхи средніе.

Въ *катихизисѣ* — знаетъ твердо [201]).

Для перевода изъ академической гимназіи въ академическій университетъ усилены были требованія относительно иностранныхъ языковъ, а студентамъ университета вмѣнено въ обязанность заниматься переводами. Директоръ академіи наукъ Домашневъ прислалъ въ академическую коммиссію такого рода «учрежденіе о штудентахъ»:

1.

«Изъ гимназистовъ въ студенты не производить, покамѣстъ не будутъ оные въ состояніи слушать на латинскомъ языкѣ всѣхъ лекцій и переводить исправно съ французскаго и нѣмецкаго языковъ.

2.

Студентами должны быть три года, по прошествіи которыхъ опредѣлять ихъ въ переводчики или въ учители, смотря по нуждамъ академіи и ихъ способности.

3.

Студентъ каждый годъ долженъ перевести книгу, какая ему дана будетъ. Но чтобъ не произошло въ семъ злоупотребленія, то назначается величинѣ книги предѣлъ, а имянно до 100 листовъ печатныхъ въ осьмушку. Еслижъ она превзойдетъ сіе число, то превосходство замѣняется въ другой годъ. Въ число же годоваго урока переводовъ замѣняться имѣютъ и мелкія піесы, переводить имъ даваться могущія».

Особенно выдавались и заслужили вообще одобреніе переводы студента Кононова, пріобрѣвшаго въ академическомъ кругу извѣстность хорошаго переводчика въ самомъ началѣ своей литературной дѣятельности. По приговору академиковъ Кононову присуждена была «за его въ переводахъ противъ прочихъ успѣ-

хи» серебряная медаль — одно изъ тѣхъ, которыя выбиты по случаю юбилея академіи наукъ [202]).

Любознательность и трудолюбіе студента Кононова привлекли къ нему вниманіе профессоровъ академическаго университета и директора академіи наукъ. Княгиня Дашкова указала на Кононова, какъ на одну изъ надеждъ академіи, и предложила послать его заграницу для довершенія научнаго образованія. Лепехинъ вполнѣ одобрилъ выборъ Дашковой, и заявилъ собранію, что Кононовъ желаетъ посвятить себя изученію физическихъ наукъ. Рѣшено было отправить его съ этою цѣлью въ геттингенскій университетъ [203]).

II.

Составленіе инструкціи академическимъ студентамъ, отправлявшимся заграницу для довершенія образованія, возложено было на академиковъ, участвовавшихъ въ производствѣ испытаній въ университетѣ и преимущественно на Лепехина. Сочлены его изъявили готовность сообщить ему, каждый по своей спеціальности, свои мысли о родѣ и системѣ занятій, предстоявшихъ питомцамъ академіи заграницею. Конференція признала полезнымъ снабдить Кононова рекомендательными письмами къ иностраннымъ профессорамъ и поручить его надзору и руководству профессора геттингенскаго университета Виллиха. Кононовъ призванъ былъ въ конференцію академіи наукъ, и Лепехинъ вручилъ ему слѣдующее предписаніе, какъ себя вести въ иностранныхъ университетахъ и чему именно обучаться:

1.

Вопервыхъ долженъ ты имѣть страхъ Божій; православную грекороссійскую вѣру по крайней возможности содержать всецѣло, и вести благочинное и постоянное житіе.

2.

Ея императорскаго величества высокому интересу и чести академіи стараться всякимъ образомъ споспѣшествовать.

3.

Но какъ по собственному твоему избранію и по склонности твоей посылаешься ты для усовершенія твоего въ Физикѣ, то вопервыхъ надлежитъ тебѣ прилагать стараніе о нужныхъ и намѣренію твоему способствующихъ знаніяхъ, а именно:

A.

Упражняться ты долженъ въ математикѣ и калкулусѣ безконечно малыхъ количествъ; притомъ и слушать прохожденіи физическихъ наставленій.

B.

Весьма полезно для тебя будетъ познать первыя основанія химіи, хотя она и не составитъ главнѣйшаго твоего упражненія.

C.

Надлежитъ тебѣ обращать особливо свое вниманіе на все то, что можетъ имѣть полезное приложеніе, напримѣръ: новыя изобрѣтенія въ механикѣ, гидравликѣ, вододѣйствуемыя машины, и машины къ горнымъ дѣламъ принадлежащія, — и посему

D.

Когда въ Геттингѣ или другихъ мѣстахъ случай допуститъ разсматривать тебѣ сооруженія славныхъ механиковъ, то сіи случаи употреблять тебѣ въ твою пользу, и всякое полезное замѣчаніе рачительно записывать въ данную тебѣ записную книгу, которую присылать имѣешь въ академію по прошествіи каждаго года, и которая послужитъ доказательствомъ ревностнаго твоего по сему предписанію исполненія.

E.

На таковые предметы, имѣющіе полезныя примѣчанія въ общей жизни не менѣе тебѣ употреблять раченія, какъ и на выс-

шую математику, въ коей и по возвращеніи твоемъ въ отечество усовершить себя не не достанетъ случаевъ.

4.

Кромѣ вышепредписанныхъ тебѣ главныхъ упражненій долженъ ты стараться усовершить себя въ свободныхъ наукахъ и тѣхъ языкахъ, коимъ ты здѣсь уже твердое положилъ основаніе.

5.

Когда приступать будешь къ прохожденію каковыхъ либо профессорскихъ наставленій, то объ оныхъ увѣдомлять тебѣ академію заблаговременно, и безъ позволенія академіи изъ Геттинга въ другіе университеты не отъѣзжать, но предоставить сіе попеченію академіи, которая, смотря по надобности и успѣхамъ твоимъ, о коихъ, какъ и о всемъ прочемъ, долженъ ты чрезъ каждые четыре мѣсяца присылать въ академію донесенія и свидѣтельства отъ тамошнихъ господъ профессоровъ, — сама сего предписать не оставитъ.

6.

Академія заблагоразсудила поручить надзираніе за поведеніемъ твоимъ г. доктору Виллиху, коему ты долженъ оказывать благопристойное послушаніе и почтеніе.

7

На все твос содержаніе въ Геттингѣ имѣешь ты получать отъ академіи по триста рублей въ годъ, которые располагать такъ, чтобы оныхъ на всѣ твои потребности, на покупку нужныхъ книгъ и плаченіе за наставленія г. профессорамъ доставало; и въ долги ни подъ какимъ не входить видомъ, ибо академія оныхъ платить за тебя не будетъ.

8.

На опредѣленное тебѣ жалованье по третямъ года будешь ты получать векселя на твое имя; но если академія увѣдомлена

будетъ о небрежномъ твоемъ съ деньгами обхожденіи, чему непремѣннымъ слѣдствіемъ бываетъ развратная жизнь и упущеніе невозвратнаго времени (хотя академія сему отъ тебя быть не надѣется), то въ такомъ случаѣ возвращенъ ты будешь обратно безвременно, и подвергнешься строгому взысканію. Точное же исполненіе всего предписаннаго составитъ собственное твое благополучіе [204]).

8 іюля 1785 года Кононовъ вмѣстѣ съ Севергинымъ и другими товарищами своими по академическому университету отправился изъ Петербурга въ Геттингенъ, а въ мартѣ 1789 года Кононовъ и его товарищи были уже въ Петербургѣ и подвергались испытанію изъ тѣхъ предметовъ, для изученія которыхъ академія наукъ посылала ихъ заграницу.

Во время своего пребыванія заграницею, продолжавшагося около трехъ съ половиною лѣтъ, Кононовъ посѣщалъ лекціи профессоровъ: Кестнера, Гмелина, Лихтенберга, Миллера и другихъ. Профессора геттингенскаго университета съ большою похвалою отзываются о научныхъ занятіяхъ и познаніяхъ Кононова. Кестнеръ ходатайствовалъ передъ академіею наукъ объ увеличеніи содержанія Кононова, признавая это необходимымъ какъ для того, чтобы поощрить молодаго ученаго, имѣющаго полное право на вниманіе и поддержку, такъ и для того, чтобы доставить ему возможность пріобрѣсти нужнѣйшіе инструменты для физическихъ опытовъ, слушать добавочныя лекціи по дифференціальному и интегральному исчисленію (analyse infinitésimale) и сдѣлать нѣсколько экскурсій къ близлежащимъ рудникамъ, соляннымъ источникамъ и солеварнямъ.

III.

По возвращеніи изъ-заграницы Кононова и его товарищей директоръ академіи наукъ княгиня Дашкова предложила академикамъ произвести испытаніе возвратившимся русскимъ студентамъ и представить ей обстоятельный отчетъ объ этихъ экзаменахъ. Кононовъ подвергался испытанію у академиковъ: Румовскаго, Крафта, Шуберта, Георги и Фусса [206]).

Академикъ Румовскій предложилъ Кононову слѣдующіе «вопросы астрономическіе»:

1) Ежели данъ будетъ параллаксъ горизонтальный какой-нибудь планеты, какимъ образомъ найти параллаксъ, соотвѣтствующій данной высотѣ, полагая, что земля совершенный шаръ.

2) Зная горизонтальный солнца параллаксъ, время обращенія земли около солнца и обращеніе другой какой планеты около онаго, найти среднее ея разстояніе отъ солнца.

3) Откуда происходитъ, что земля есть не совершенный шаръ, но сжатый около полюсовъ.

4) Въ какомъ содержаніи тяжесть тѣлъ подъ разными широтами перемѣняется.

5) Ежели дана будетъ широта мѣста и склоненіе солнца на данное время, найти высоту онаго.

«Судя по успѣхамъ въ разныхъ наукахъ студента Кононова, — говоритъ Румовскій — за долгъ почитаю отдать ему справедливость, что онъ время бытія своего въ Геттингенѣ препроводилъ съ пользою. Ибо прилежалъ не только къ чистой математикѣ, но и ко всѣмъ частямъ прикладной математики, и въ нихъ такое пріобрѣлъ знаніе, что бо̀льшаго въ разсужденіи времени пребыванія требовать не можно, потому что онъ удѣлялъ часть онаго и на другія физическія науки, съ математическими никакого союза неимѣющія. Вопросы, ему мною предложенные, касались до астрономіи, которые онъ всѣ рѣшилъ къ удовольствію бывшихъ при искусѣ, кромѣ одного, котораго онъ повидимому не выразумѣлъ, потому что для рѣшенія онаго меньше требовалось знанія, нежели для протчихъ, имъ разрѣшенныхъ. Имѣя толь достаточное знаніе частей математическихъ, остается ему избрать теперь по желанію которую-нибудь изъ оныхъ, и напрягая силы свои на оную, показать свои дарованія».

По свидѣтельству академика Крафта, профессора экспериментальной физики, отвѣты Кононова изъ предметовъ физико-математическихъ доказываютъ въ немъ основательность познаній и пониманіе существенныхъ началъ науки и ихъ примѣненія. От-

вѣты Кононова по чистой физикѣ удостовѣряютъ, что ему хорошо извѣстны самые новые опыты и открытія въ этой области, и что изученіе физики онъ весьма успѣшно соединялъ съ изученіемъ химіи. Рѣшеніе Кононовымъ задачъ чисто математическихъ убѣждаетъ въ его познаніяхъ въ дифференціальномъ и интегральномъ исчисленіи, и заслуживаетъ справедливую похвалу.

Академикъ по каѳедрѣ математики, а впослѣдствіи и астрономіи, Шубертъ заявилъ, что любовь къ наукѣ, обнаруженная Кононовымъ во время пребыванія его въ Геттингенѣ, обѣщаетъ, говоря съ полнѣйшею искренностью, несомнѣнные успѣхи въ будущемъ.

Академикъ по высшей математикѣ Фуссъ, признавая рѣшеніе предложенныхъ Кононову математическихъ задачъ вполнѣ удовлетворительнымъ, находилъ, что Кононовъ освоился съ кругомъ изучаемыхъ предметовъ, и академія въ правѣ возлагать самыя утѣшительныя надежды на своего питомца, такъ счастливо начинающаго свою ученую дѣятельность.

Академикъ по каѳедрѣ химіи Георги свидѣтельствовалъ объ успѣхахъ Кононова въ химіи и минералогіи.

Сверхъ отвѣтовъ, какъ устныхъ, такъ и письменныхъ, по различнымъ предметамъ, Кононовымъ представлены двѣ письменныя работы по математикѣ, которыя послужили, по отзыву академика Фусса, новымъ доказательствомъ замѣчательныхъ способностей автора [207]).

Въ собраніи академіи наукъ 18 іюня 1789 года Кононовъ былъ избранъ единогласно адъюнктомъ академіи по физико-математическимъ наукамъ. Академики, единогласно избравшіе Кононова, были: Котельниковъ, Румовскій, Вольфъ, Протасовъ, Лепехинъ, Крафтъ, Иноходцовъ, Озерецковскій, Георги, Фуссъ, Зуевъ, Соколовъ и Бернулли [208]).

Добросовѣстнымъ исполненіемъ своихъ обязанностей и въ особенности чтеніемъ публичныхъ лекцій Кононовъ обратилъ на себя вниманіе лицъ, принимавшихъ участіе въ судьбѣ академіи и имѣвшихъ большее или меньшее вліяніе на ходъ академическихъ

дѣлъ. Въ январѣ 1795 года временно управлявшій академіею наукъ на правахъ директора Бакунинъ обратился въ конференцію съ запросомъ, заслуживаетъ ли адъюнктъ Кононовъ повышенія, и можно ли возвести его въ ординарные академики или же слѣдуетъ ограничиться избраніемъ его въ экстраординарные профессора. Члены ученой конференціи единогласно признали Кононова заслуживающимъ поощренія и повышенія, и большинствомъ голосовъ положили: удостоить адъюнкта Кононова званія экстраординарнаго профессора, отложивъ избраніе въ ординарные академики до ближайшаго будущаго въ надеждѣ, что онъ также ревностно, какъ и доселѣ, будетъ трудиться для науки и представлять изслѣдованія, имѣющія неоспоримое право на помѣщеніе въ ученыхъ изданіяхъ академіи [209]).

Мемуары, представленные Кононовымъ въ ученое собраніе академіи, служатъ главнѣйшимъ свидѣтельствомъ академической дѣятельности труженика науки, преждевременно сошедшаго въ могилу. Сверхъ ученыхъ работъ Кононовъ памятенъ въ исторіи академіи своими публичными лекціями по экспериментальной физикѣ, которыя онъ читалъ въ 1793, 1794 и 1795 годахъ [210]). Онъ участвовалъ также въ разсмотрѣніи и оцѣнкѣ трудовъ, представленныхъ въ академію наукъ. Кононову поручено было разсмотрѣть рукопись Рюдингера подъ заглавіемъ: Isis oder die wirkungen des electrischen fluidums, которую авторъ желалъ подвергнуть суду академиковъ. Кононовъ нашелъ, что это сочиненіе наполнено смѣлыми гипотезами и недоказанными положеніями, лишенными всякаго научнаго основанія и очевидно ложными, [211]) и т. п.

IV.

Изъ ученыхъ трудовъ Кононова только одинъ появился въ печати; три изъ нихъ сохранились въ рукописяхъ, хотя и не въ полномъ видѣ; о двухъ мемуарахъ упоминается въ запискахъ ученаго собранія академіи наукъ.

Въ маѣ 1789 года академикъ Фуссъ представилъ въ ученое собраніе мемуаръ студента Кононова объ интегрированіи дифференціальныхъ уравненій втораго порядка — sumto elemento dx constante exhibere integrale aequationis differentio-differentialis: $\frac{dd\gamma(x^2-1)}{dx^2} + \frac{xd\gamma}{dx} = nn\gamma$, tam per expressionem finitam, quam per ascendentes et discendentes series [212]).

Въ іюнѣ того же года студентъ Кононовъ представилъ specimen aualyticum — sumto elemento dx constante, si fuerit $x + \frac{ydy}{dx} - s =$ const, denotantibus $\frac{ydy}{dx}$ subnormalem, s vero arcum, invenire relationem inter x et y atque pro hac relatione adsignare locum geometricum [213]).

Въ январѣ 1790 года адъюнктъ Кононовъ представилъ въ академію наукъ и читалъ въ ученомъ собраніи: рѣшеніе задачи посредствомъ обратнаго способа тангенсовъ, т. е. посредствомъ интегрированія дифференціальныхъ уравненій — solutio problematis ex methodo inversa tangentium [214]).

Въ іюлѣ 1790 года Кононовъ представилъ и читалъ: problemata ex methodo inversa tangentium [215]).

Въ январѣ 1791 года Кононовъ представилъ и читалъ: de motu coni duplicis in altum sponte ascendentis [216]).

Въ августѣ 1791 года Кононовъ представилъ и читалъ въ ученомъ собраніи: mémoire sur la nouvelle construction d'un thermomètre aerien [217]).

Кононову принадлежитъ также, по свидѣтельству библіографовъ, переводъ съ французскаго языка на русскій сочиненія Бособра: опытъ о благополучіи или разсужденія о благѣ и злѣ человѣческой жизни. Русскій переводъ этой книги изданъ въ 1791 году и напечатанъ на счетъ академіи наукъ. Ни въ печатномъ изданіи, ни въ дѣлѣ о печатаніи перевода, уцѣлѣвшемъ въ академическомъ архивѣ, не названо имени переводчика. Оно не указано и въ объявленіяхъ о продающейся въ книжной лавкѣ академіи наукъ, вновь вышедшей книгѣ Бособра: опытъ о благополучіи, появлявшихся въ петербургскихъ вѣдомостяхъ въ концѣ

1791 и въ началѣ 1792 года. Но въ опытѣ россійской библіографіи Сопикова сказано: Опытъ о благополучіи или философическія разсужденія о благѣ и злѣ человѣческой жизни, соч. г. Бособра, *перевелъ съ французскаго г. адъюнктъ Кононовъ*. Тоже находимъ и въ росписи россійскимъ книгамъ изъ библіотеки Смирдина, составленной Анастасевичемъ: Опытъ о благополучіи или философскія разсужденія де Бособра о благѣ и злѣ человѣческія жизни, *перевелъ съ французскаго Кононовъ* [218]).

Бособръ (Louis de Beausobre, 1730—1783) извѣстенъ въ философской литературѣ многими сочиненіями, въ которыхъ въ общедоступной формѣ развиваются скептическія идеи восьмнадцатаго вѣка. Впрочемъ въ опытѣ о благополучіи является на первомъ планѣ отнюдь не скептицизмъ, а довѣріе къ божественному промыслу, къ мудрости и благости Творца. Пространныя разсужденія автора клонятся къ тому, чтобы доказать, что все въ мірѣ происходитъ къ лучшему и что главный источникъ зла, на которое жалуются люди, заключается въ ихъ собственныхъ страстяхъ и порокахъ. Приводимъ нѣсколько мѣстъ изъ книги Бособра, знакомящихъ какъ съ содержаніемъ сочиненія, переведеннаго нашимъ академикомъ, такъ и съ языкомъ и слогомъ, а равно и съ другими особенностями русскаго перевода.

«Человѣкъ долженъ въ жизни своей употребить все то, что онъ можетъ, и не дѣлаться рабомъ обстоятельствъ, въ которыхъ онъ находится. Въ скорбяхъ и въ нещастіяхъ не столько должны мы помышлять о томъ, что мы претерпѣваемъ, сколько о томъ, что намъ дѣлать должно: не предадимся времени, великодушіе требуетъ того, что бы не давать нещастію утѣснять себя; основанная на разсудкѣ любовь къ самому себѣ требуетъ того, чтобы мы оному противоборствовали. И таковыя усилія нимало не суть свыше силъ человѣческихъ. Катонъ показалъ свѣту, что онъ могъ и жить и умереть не уступая щастію. Никто ни когда не видалъ его, чтобъ онъ перемѣнилъ свой нравъ, свое свойство или свое поведеніе, какой бы перемѣнѣ состояніе его отечества ни подлежало. Во время своего преторства и во время изгнанія

своего изъ преторства, во время славнаго своего военачальства и во время неправеднаго обвиненія, готовясь уже къ смерти, и во цвѣтѣ своея младости, посреди мира и посреди волненій, коими республика была обезпокоиваема, Катонъ былъ всегда одинаковъ. Между тѣмъ, когда видѣли съ одной стороны Кесаря, десятью легіонами побѣдоносныхъ войскъ сопровождаема, а съ другой Помпея, помощи у иноплеменниковъ просяща, Катонъ, который долженъ былъ всего страшиться, пребылъ твердъ и непоколебимъ. Здѣсь зримъ былъ народъ, новостію влекомый, тамъ видны были колеблющіеся въ мысляхъ своихъ вельможи, а посреди ихъ сенатъ, который ослабѣвалъ, зря приближающіяся войска, который унижался до подлости, слыша о новой побѣдѣ, и который поднималъ главу свою, коль скоро видѣлъ сражающихся войскъ, отъ себя отдаленныхъ. Что касается до Катона, то онъ, не бывъ зримъ и не бывъ слышимъ, оставилъ свѣту примѣръ безпорочныя добродѣтели. . . .

Разсужденіе, которое бы долженствовало утѣшить всѣхъ унывающихъ, состоитъ въ томъ, что то, чему по обыкновенному теченію природы быть надлежитъ, не можетъ быть зло, коль скоро мы припишемъ Творцу сея природы премудрость стольже безпредѣльную, каково есть его могущество и какова есть его благость.

Воздадимъ должное благодареніе за благость Божію, дабы не сказали о насъ то же самое, что Сенека сказалъ о своихъ современникахъ, что онъ нашелъ много такихъ людей, кои справедливы противу своихъ ближнихъ, но совершенно не нашелъ такихъ, кои бы справедливы были противу боговъ.

Провидѣнію угодно было, чтобъ мы существовали; посему существованіе наше есть благо въ отношеніи къ самимъ намъ и въ отношеніи ко всему; мы сами восхотѣли бы существовать, ежели бы можно было, чтобы о семъ были вопрошены прежде нашего рожденія; посему жизнь есть благо для того, кто судитъ безпристрастно; а ежели жизнь есть благо, то смерть не можетъ быть зло, потому что смерть есть послѣдняя минута жизни нашея. Наконецъ люди поспѣшаютъ произвесть чадъ, коихъ они

возлюбятъ: коль жестокосерды родители, ежели они увѣрены, что смерть есть великое зло, и что жизнь имѣетъ много горестей!

Ежели бы мы могли навсегда избавиться отъ того излишняго самолюбія, которое составляетъ главный источникъ нашихъ пороковъ, и отъ онаго безпристрастія ко всему тому, что до насъ не касается; то бы жалобы наши вскорѣ исчезли, и мы бы въ произшествіяхъ жизни сея узрѣли единыя токмо причины, побуждающія насъ къ благословенію провидѣнія: наше самолюбіе, наша несправедливость, безпристрастіе, кое мы къ большей части рода человѣческаго ощущаемъ, заставляютъ насъ увеличивать наши нещастія и блага тѣхъ людей, съ коими мы живемъ. Все для другихъ хорошо: намъ кажется, что щастіе истощило на нихъ всѣ свои блага; все для насъ худо: намъ кажется, что щастіе поступило съ нами подобно мачихѣ.

Часто чувствуемъ мы нещастіе токмо потому, что мы, по долговременной привычкѣ, слишкомъ заобыкли къ такимъ благамъ, которыя по свойству своему, не могли быть предохранены отъ перемѣнъ. Впрочемъ, коликую бы болѣзнь мы ни имѣли, то никогда не страждемъ мы всѣмъ тѣломъ, и ежели бы мы были справедливы, то бы всегда могли противоположить нашимъ болѣзнямъ тѣ блага, коимы мы наслаждаемся. Глухой не есть слѣпецъ; тотъ кто имѣетъ подагру, не имѣетъ еще водяную болѣзнь. Я никакъ не отрицаю, чтобъ подагра и глухота не были непріятныя болѣзни; но отрицаю токмо то, чтобъ всѣ сіи нещастія, такъ какъ и многія другія, кои мы собственными какими нибудь неустройствами на себя навлекли, могли оправдать наши жалобы и содѣлать насъ злощастными.

Посреди злощастій жизни нашея, коль бы оныя болѣзненны ни были, ежели мы лишены способности умствовать, то состояніе, въ которомъ мы обрѣтаемся, есть состояніе безпристрастія и нечувствительности, и мы болѣе не страждемъ; ежели же способность умствовать у насъ еще остается, то мы можемъ всегда снискать утѣшеніе, коего намъ никогда не недостаетъ. Тѣ, для коихъ сія способность кажется несносною, и кои себя убѣждаютъ,

что размышленіе дѣлаетъ бѣдствія жизни нашея гораздо чувствительнѣйшими, подобятся такимъ воинамъ, кои, будучи болѣе неистовы, нежели храбры, ожидаютъ при отходѣ къ бою того, чтобъ вино лишило ихъ употребленія разума. . . .

Смерть есть благо, и жизнь есть также благо, потому что всякое благо должно имѣть свои предѣлы, а смерть и жизнь имѣютъ сіе обще, ибо онѣ стремятся къ одной цѣли, потому что жизнь и смерть суть нераздѣльны: жизнь есть первый поступъ по пути къ добродѣтели, а смерть есть послѣдній. Родившись приблизились мы къ той минутѣ, которой мы по слабости нашей страшимся, и дни лѣтъ нашихъ суть толико поступовъ, кои насъ къ оной приближаютъ. Ежели бы смерть была нѣкое зло, то бы она не могла быть симъ зломъ, какъ токмо въ то время, когда мы испускаемъ послѣдній духъ; но сія минута малаго достойна сожалѣнія: можетъ быть, что человѣкъ, который при послѣднемъ уже издыханіи страшится умереть, еще возстанетъ. Дабы обрѣсти зло въ смерти, долженствовало бы взирать на жизнь нашу такъ, какъ на связь нещастій, каждую минуту умножающихся, и приготовлять себя по сей жизни къ такимъ бѣдствіямъ, кои несравненно превосходятъ тѣ, кои мы уже на семъ свѣтѣ испытали: жизнь была бы подобна бурѣ, которая начинаетъ возставать при нашемъ рожденіи, и которая тѣмъ съ большею силою оказывается, чѣмъ долѣе оная собирается. Ежели жизнь есть одно токмо благо, которое намъ случается, то можетъ ли быть смерть, которая есть конецъ онаго, зло?

Тѣло ослабѣваетъ, чувства теряютъ свою дѣятельность, память начинаетъ умаляться; присовокупляютъ еще то, что плодъ бдѣній и пріобрѣтенныя съ толикимъ трудомъ знанія дѣлаются безполезными; наконецъ человѣкъ умираетъ безо всего того, что онъ имѣлъ драгоцѣннаго. Тюренъ, ежели бы онъ достигъ старости, умеръ бы не будучи болѣе въ состояніи побѣждать; и Невтонъ, ежели бы онъ еще двадесять лѣтъ прожилъ, не вѣдалъ бы можетъ быть тѣхъ истиннъ, кои онъ открылъ; какой видъ для человѣка! Для меня довольно бы было отвѣтствовать на сіе то,

что лучше быть Тюреномъ, Невтономъ, и умереть преставъ быть таковымъ, нежели никогда не существовать; поелику благо не можетъ престать быть благомъ по той единой причинѣ, что продолженіе онаго заключается въ извѣстномъ нѣкоемъ времени. Но я могу сказать еще болѣе. Кто намъ доказалъ, что недѣйствительность способностей человѣческихъ предполагаетъ недѣйствительность способностей души? Кто намъ сказалъ, что слабость ума животныхъ предполагаетъ слабость души, что потеря памяти или еще и бреды старика доказываютъ слабость его души? Сія душа, заключающаяся въ слабомъ тѣлѣ, имѣетъ всю свою силу, но ей недостаетъ способовъ изъявить оную посредствомъ наружныхъ дѣяній: время отойти; орудіе, которое долгое время служило, отъ употребленія испортилось, должно оное оставить....

Есть нѣкая средина между глупостями знатности и негоднымъ нравомъ высокомѣрнаго республиканца; цѣлуй стопы онаго добродѣтельнаго пахателя, почитай его добродѣтели; убѣгай сихъ гордыхъ людей, презрѣнія для нихъ мало. Ежели это выгода, чтобъ имѣть народныя отличія, то заслужить оныя есть еще большее благо, и нѣтъ въ томъ никакого зла, когда мы оныхъ получить не можемъ. Тѣ, кои жалуются на то, что видятъ себя забытыми среди обыкновенныхъ гражданъ, глупо дѣлаютъ, что толь великую цѣну приписываютъ тому, что не могло бы содѣлать ихъ благополучными.

Просвѣщеніе ума и дарованія суть такія выгоды, пріобрѣтеніе коихъ, по крайней мѣрѣ до нѣкоторой степени, отъ насъ самихъ зависитъ; наипаче философія, сей драгоцѣнный даръ совершеннѣйшаго Существа, сія наука, которая Бога, міръ и человѣка имѣетъ своею мѣтою, которая не довольствуясь тѣмъ, что чувства наши усматриваютъ, но подозрѣвая еще нѣчто далѣе сихъ предѣловъ, ищетъ того, что природа сокрыла отъ очей нашихъ, что исторгаетъ насъ изъ мрака, что истребляетъ наши предразсужденія и одолѣваетъ наши страсти, что ведетъ насъ къ просвѣщенію, къ истинѣ и добродѣтели; философія, говорю я, опредѣлена для всѣхъ людей. Не воображай себѣ, что она со-

стоитъ въ тѣхъ темныхъ тонкостяхъ, въ томъ безполезномъ искуствѣ обманывать разсудокъ хитро сплетенными доводами, въ тѣхъ изслѣдованіяхъ, кои ведутъ токмо къ блистательнымъ химерамъ, въ тѣхъ сисгемахъ, кои опровержены и защищены съ равнымъ успѣхомъ, въ тѣхъ положеніяхъ, въ коихъ вѣроятность пожертвована замысловатости, въ коихъ важность, одолѣвая разсудокъ, предполагаетъ доводы, кои совершенно не находятся. Ежели ты видишь человѣка, своими идеями занятаго, что онъ всѣхъ тѣхъ, кои отъ оныхъ отдаляются, презираетъ, вмѣсто разсужденій поруганіе и смѣхъ, а вмѣсто причинъ разсужденія употребляетъ, заблужденіе ироніею опровергаетъ, мнѣнія вмѣсто того, чтобъ ихъ опровергать, осмѣиваетъ, всегда съ рѣшительностію похваляетъ и осуждаетъ, и систему свою защищаетъ такъ, какъ будто бы постыдно защищать что нибудь иное, ежели ты видишь, говорю я, таковаго человѣка, то будь увѣренъ, что онъ не есть филозофъ. Филозофія возвышаетъ души наши: какая бы намъ нужда родиться, ежели бы мы одно токмо тѣло должны были соблюдать? Всѣ люди призваны къ воспріятію участія въ семъ сокровищѣ, поелику всякъ человѣкъ имѣетъ разсудокъ, который временемъ обнаруживается, а учителями усовершенствуется: то, что различаетъ филозофовъ по званію отъ тѣхъ, кои не могли усовершенствовать свои дарованія, не есть то, что наипаче драгоцѣнно.

Филозофія научаетъ царей, что господство ихъ не столько состоитъ въ изъявленіи ихъ власти, сколько во многотрудномъ попеченіи о благополучіи ихъ народа; она прилѣпляетъ ихъ къ ихъ государству, и отвлекаетъ отъ тѣхъ забавъ, коими они бываютъ окружены; она научаетъ людей, коихъ откровеніе не наставило, что есть Богъ и что должно воздавать почтеніе сему Существу, почтеніе, которое ограничивается изысканіемъ истиннаго благополучія. Презримъ ту филозофію, которая отъемлетъ у Бога правленіе міра, которая отвлекаетъ отъ отечества, не столько по какому нибудь правилу человѣчества, сколько по какому-то, мнѣ неизвѣстному, восторгу, которая, дабы заставить

насъ взирать на всѣхъ людей одинакимъ окомъ, ни одного изъ нихъ любить не заставляетъ, и которая состоитъ болѣе въ безполезныхъ тонкостяхъ, нежели въ мудрыхъ совѣтахъ, въ дерзновенныхъ вопросахъ, нежели въ истинахъ, къ приложенію удобныхъ. . . .

Когда мы привели себя въ состояніе вкушать удовольствія ученія, тогда для насъ нѣтъ ничего столь сладостнаго, какъ минуты ученія, благими успѣхами сопровождаемаго. Воззри на сего Архимеда, мысли свои на самаго себя обращающаго, въ отвлеченныя идеи углубившагося, онъ ищетъ истину; она начинаетъ просвѣщать его, новый день возсіяваетъ предъ очами его; восхищенъ радостію вопіетъ онъ: я оное нашелъ; коликія трудности исчезаютъ. Доволенъ будучи своимъ трудомъ, оставляетъ онъ его, дабы упокоиться, и чувствуетъ въ самомъ себѣ цѣну того просвѣщенія, которое насъ къ Божеству приближаетъ. Но не всякое ученіе есть ученіе мудраго человѣка. Вмѣсто того, чтобы знать, что можетъ пріятно насъ забавлять, познавай, въ чемъ состоитъ истинное благополучіе; вмѣсто того, чтобы обращать любопытное око на обряды великаго свѣта, познавай, какъ должно любить своихъ родителей и своихъ друзей; вмѣсто того, чтобы стараться открыть, изъ цѣломудрія ли, или изъ гордости умертвила себя Люкреція, познавай, въ чемъ состоитъ цѣломудріе; вмѣсто того, чтобы бдѣть ночь и день надъ изысканіемъ средствъ, къ защищенію твоихъ благъ отъ коварствъ и насилія удобныхъ, научайся лишаться оныхъ безъ роптанія. Наипаче употребляй просвѣщеніе твое въ истинную пользу, употребляй оное къ твоему исправленію; оно есть добро, провидѣніемъ тебѣ ввѣренное. Опасайся, чтобъ ты не пришелъ въ замѣшательство, ежели будешь нѣкогда вопрошенъ, какой плодъ получилъ ты отъ твоего ученія и отъ твоего бдѣнія? Колико ученыхъ и прекрасныхъ умовъ можно укорить въ томъ, что они замѣняли разсужденіе умомъ, разсудокъ памятью, самую добродѣтель видами добродѣтели! Посему неужели навсегда будетъ справедливо, что науки и художества дѣлаютъ людей завидливыми, безпокойными и угрю-

мыми? Неужели токмо то, что нравится, будутъ почитать за справедливое? Презрительный гласъ уже ли будетъ или наградою откровенности, толь мало у обыкновенныхъ людей извѣстной, или наказаніемъ такого заблужденія, которое гораздо не столь грубо, какъ большая часть тѣхъ, кои мы до послѣднихъ минутъ жизни нашея соблюдаемъ? Исправьтеся отъ вашихъ пороковъ, будьте полезны вашимъ согражданамъ, избавьте ихъ отъ какихъ нибудь заблужденій, поспѣшайте для потомковъ вашихъ открытіемъ какихъ нибудь истинъ, служите путеводителями тѣмъ, кои вамъ послѣдуютъ. Гордые ученые, ежели бы вы вѣдали, что такое есть ваше знаніе, то бы вы, стыдясь вашихъ заблужденій, скрылись! Ахъ! домогайтесь посемъ, домогайтеся пышной похвалы вашему просвѣщенію; добродѣтельный человѣкъ всевозможнымъ образомъ старается заслужить похвалу своимъ нравамъ, своему свойству и своей добродѣтели. Просвѣщеніе ума, всѣ сіи сокровища, съ толикимъ трудомъ пріобрѣтенныя, имѣютъ потолику цѣну, поколику сердце есть добродѣтельно; онѣ уподобляются цвѣтамъ и драгоцѣннымъ украшеніямъ, кои не отъемлютъ у мертвыхъ тѣлъ ничего того, что они омерзительнаго имѣютъ, и кои украшаютъ однихъ токмо живыхъ людей» [219]).

V.

Кононовъ вступилъ въ россійскую академію въ званіи пріобщника, учрежденномъ по мысли предсѣдателя россійской академіи княгини Дашковой. Находя, что составленіе словаря, предпринятое академіею, есть такой трудъ, который требуетъ «довольнаго предварительнаго упражненія», чтобы участвовать въ немъ съ пользою и добрымъ успѣхомъ, Дашкова предложила избрать осьмерыхъ молодыхъ людей, оказавшихъ уже успѣхи въ отечественномъ языкѣ, подъ названіемъ пріобщниковъ россійской академіи. Кто изъ пріобщниковъ окажетъ усердіе и успѣхи въ общемъ трудѣ, тому предстояло избраніе въ дѣйствительные члены академіи. Что же касается права избирать въ пріобщники,

то оно предоставлено было всѣми присутствовавшими членами княгинѣ Дашковой. На первый разъ она назначила шесть пріобщниковъ, а именно — адъюнктовъ академіи наукъ: Севергина, Захарова и Кононова; переводчиковъ россійской академіи Дмитрія и Петра Соколовыхъ и поручика гвардіи коннаго полка Дмитрія Павловича Татищева. Назначеніе это послѣдовало 30 октября 1792 года [220]).

Въ слѣдующемъ году пріобщники Татищевъ и Соколовы избраны въ дѣйствительные члены россійской академіи; спустя два года избранъ Севергинъ, а Кононову не суждено было дожить до избранія. Онъ умеръ въ самыхъ молодыхъ лѣтахъ, почти въ началѣ своей учено-литературной дѣятельности, на которую возлагали столько надеждъ, отчасти успѣвшихъ уже и оправдаться.

По свидѣтельству академическаго некролога, Кононовъ умеръ *9 октября* 1795 года на *двадцать девятомъ* году своей жизни. Въ метрической книгѣ церкви св. Петра митрополита, что при императорской академіи наукъ, показано, что *5 октября* 1795 года скончался академіи наукъ академикъ Алексѣй Кононовъ, *тридцати трехъ* лѣтъ. Въ графѣ «какою болѣзнью» умеръ, написано: «опухолью». Кононовъ похороненъ на Смоленскомъ кладбищѣ. Покойнаго отпѣвалъ сочленъ его по россійской академіи, священникъ Василій Григорьевичъ Григорьевъ [221]).

ПРИМѢЧАНІЯ И ПРИЛОЖЕНІЯ.

1) Главнымъ источникомъ свѣдѣній о жизни и дѣятельности Котельникова служатъ рукописи, хранящіяся въ архивахъ: конференціи академіи наукъ, академической канцеляріи, а также александровской лавры и св. синода. Нѣкоторыя извѣстія появлялись и въ печати.

Новиковъ въ своемъ опытѣ историческаго словаря о россійскихъ писателяхъ, изданномъ, какъ извѣстно, въ 1772 году, говоритъ: «Котельниковъ Семенъ, императорской академіи наукъ членъ и библіотекарь, много сочинилъ весьма изрядныхъ рѣчей и разсужденій о разныхъ вещахъ, и издалъ нѣкоторыя математическія книги, свидѣтельствующія его ученость» (Матеріалы для исторіи русской литературы. Изданіе П. А. Ефремова. 1867. стр. 57).

Бернулли въ своемъ путешествіи сообщаетъ о Котельниковѣ слѣдующее: Herr Semen Kotelnikow, ein mann von etwa gleichem alter wie der vorige (т. е. Эпинусъ, родившійся въ 1724 году), ist mitglied der akademie seit 1757 für die höhere mathematik, die er zu Berlin unter hrn. Euler studirt hat; und an des zu anfang des j. 1771 verstorbenen staatsraths Taubert stelle

wurde er oberaufseher über die bibliothek, kunstkammer und medaillensammlung der akademie. Ausser einigen abhandlungen in den commentarien und einem russischen lehrbuche der mathematik ist mir in diesem fache nichts von ihm bekannt; er hat aber schöne litteraturkenntnisse; versteht das spanische und andere ausländische sprachen, und besitzt eine gute büchersammlung. (Iohann Bernoulli's Reisen durch Brandenburg, Pommern, Preussen, Curland, Russen und Pohlen, in den jahren 1777 und 1778. Leipzig. 1780. IV band. s. 20—21).

Въ рукописномъ (черновомъ) генеральномъ спискѣ служащимъ при имнераторской академіи наукъ чинамъ, составленномъ въ августѣ 1794 года, показано: «Семенъ Котельниковъ, вышней математики, имѣетъ въ смотрѣніи библіотеку и кунсткамеру; 66 лѣтъ. Солдатскій сынъ. Деревень и крестьянъ не имѣетъ. Присланъ былъ въ академію въ силу имяннаго указа ея императорскаго величества повелѣнія при указѣ святѣйшаго правительствующаго синода изъ семинаріи Θеофана, архіепископа новгородскаго, въ гимназію ученикомъ 31 іюля 1741 года. Студентомъ 3 сентября 1742 года. Адъюнктомъ 1 марта 1751 года. Посланъ былъ для совершенія въ математической наукѣ въ нѣмецкіе университеты, гдѣ достигнувъ желаемаго успѣха, возвратился въ отечество 1756 года, августа 26 дня. Экстраординарнымъ профессоромъ высокой математики 1756 года, декабря 14. Ординарнымъ профессоромъ 1 генваря 1760 года».

Въ рукописномъ протоколѣ конференціи академіи наукъ 9 апрѣля 1806 года, № 12, § 129: Le secrétaire annonça à la conférence la mort de mr. Simeon Kotelnikoff, membre honoraire de l'académie, arrivée le 1-r avril passé. Le défunt, après avoir eu achevé ses études dans le gymnase académique, fut nommé étudiant en 1742; adjoint de l'académie en 1751; professeur extraordinaire pour les mathématiques en 1757; académicien ordinaire en 1760; conseiller de cour en 1779; conseiller de collège, censeur et membre honoraire pensionné de l'académie en 1797. Il a fait pendant une longue suite d'années et jusqu'à

cette dernière époque les fonctions de bibliothécaire et de surintendant du musée académique.

То же извѣстіе въ болѣе пространномъ видѣ помѣщено въ мемуарахъ академіи наукъ: Mr. Simeon Kotelnikoff, conseiller de collèges, membre de la censure impériale de St.-Pétersbourg, ci-devant académicien ordinaire pour les mathématiques, depuis 1797 membre honoraire pensionné de l'académie, mort à St.-Pétersbourg le 1 avril 1806. Le défunt avait été élève du gymnase académique. Après y avoir fini ses humanités il fut nommé étudiant en 1742. Envoyé à Berlin pour s'y perfectionner dans les mathématiques sous les yeux de Léonard Euler, il y passa quelques années et profita des leçons de cet illustre maître à un tel point qu'en 1751 l'académie le jugea digne d'une place d'adjoint qui lui fut conférée. En 1757 il fut avancé au rang d'académicien extraordinaire et en 1760 à celui d'académicien ordinaire. Après avoir été pendant plusieurs années membre de la commission nommée pour administrer les affaires économiques de l'académie, sur-intendant du musée et premier bibliothécaire, il obtint en 1779 le rang de conseiller de cour, et en 1797 celui de conseiller de collège. Ce fut la même année qu'ayant été nommé membre de la censure impériale de St.-Pétersbourg, il quitta l'académie qui lui décerna la pension académique et une place parmi les membres honoraires. Il y a quelques mémoires de lui dans les *Novi Commentarii*, et il a donné au jour plusieurs autres ouvrages estimés qui ont été publiés à part. (Mémoires de l'académie impériale des sciences de St.-Pétersbourg. 1809. Tome I. Histoire de l'académie impériale des sciences. p. 68—69).

Въ составленномъ митрополитомъ Евгеніемъ словарѣ русскихъ свѣтскихъ писателей, какъ рукописномъ, такъ и печатномъ (I, 310—311), сообщаются, на основаніи академическаго некролога, краткія біографическія свѣдѣнія о Котельниковѣ, и говорится объ его ученыхъ трудахъ: «Въ актахъ санктпетербургской академіи наукъ, съ 1759 года, помѣщено много его мемо-

ріаловъ по части математики, на латинскомъ языкѣ. Сверхъ того, на русскомъ языкѣ напечатаны его:

1) *Ариѳметика или первыя основанія математическихъ наукъ.* Часть первая, 1766 и 1789 года.

2) *Первыя основанія геодезіи или молодой геодетъ.* 1766 года.

3) *Слово о пользѣ упражненія въ математическихъ разсужденіяхъ*, 1767 года.

4) Книга, содержащая въ себѣ *Ученіе о равновѣсіи и движеніи тѣлъ*, 1774 года.

5) Перев. съ латинск. Хр. Вольфа *Сокращеніе первыхъ основаній математики*, 2 части, съ фигурами, 1770 и 1771 года, и вторично 1791 года.

2) Сборникъ статей, читанныхъ въ отдѣленіи русскаго языка и словесности императорской академіи наукъ. Томъ четвертый. 1868. И. Чистовича: Ѳеофанъ Прокоповичъ и его время, стр. 631 — 638 и 723 — 726.

3) Дѣла архива св. синода, 1740 года, № 443.

4) Дѣла архива александроневской лавры, 1740 г., № 3841.

5) Дѣла архива академической канцеляріи, № 452. Протоколы 1742 года, № 199.

Дѣла архива конференціи академіи наукъ. Портфель Миллера подъ заглавіемъ: О бывшемъ при академіи наукъ университетѣ, № 10. Представленіе Миллера въ канцелярію академіи наукъ 20 декабря 1748 года, и др. Рихманъ (9 декабря 1748 года): Kotelnicoff inter omnes maxime profecit, ita ut etiam mathesin sublimiorem inchoaverit et in partibus quibusdam matheseos adplicatae, mechanica sc. hydrostatica, hydraulica, aerometria se diligenter exercuerit. Браунъ: Kotelnicoff et Barsof prae caeteris aptas dederunt responsiones ad quaesita.

6) Дѣла архива академической канцеляріи, № 457. Протоколы 1748 года, № 77.

7) Дѣла архива конференціи академіи наукъ. Протоколы: 1750 года, № 57 и 1751 года, № 8.

Дѣла архива академической канцеляріи, 1751 года, № 804.

О бытіи студентамъ Протасову и Котельникову адъюнктами, и о посылкѣ ихъ за море.—Представленіе въ канцелярію академіи наукъ, за подписью Рихмана, 25 февраля 1751 года.

8) Дѣла архива академической канцеляріи, № 461. Протоколы 1751 года, № 90.

9) Дѣла архива академической канцеляріи, 1751 г., № 804.

10) Дѣла архива конференціи академіи наукъ. Входящія письма 1752 по 1753. Письмо Леонарда Эйлера къ Шумахеру, 26 сентября 1752 года: H. Kotelnikoff ist beständig sehr fleissig, und seine begierde zu lernen wächst von tag zu tag....

Письмо Эйлера къ Миллеру, 27 апрѣля 1754 года: An dem fleiss des h. Kotelnikoffs fehlt es im geringsten nicht, und er hat schon in allen theilen der matheseos sublimioris schöne progressen gemacht, etc. (Матеріалы для біографіи Ломоносова. Собраны экстраординарнымъ академикомъ Балярскимъ. 1865, стр. 266 — 267).

11) Дѣла архива конференціи академіи наукъ. Протоколы 1752 года, № 35.—Связка № 2. Рукописи 1749—1759 годовъ. Litt. K.—Входящія письма 1752 по 1753. Письмо Эйлера 18 ноября 1752 года: Beiligender brief ist von h. Kotelnicoff, und enthält eine von ihm verfertigte piece, welche so wohl von seinem fleiss, als seinem zuwachs in der mathematik zeugen kann : den als er hierher kam, würde er alle darinn angebrachte kunstgriffe kaum verstanden haben. Ich habe zwar diese materia in meinen lectionen erkläret, er hat aber den gantzen aufsatz nicht allein selbst gemacht, sondern auch verschiedene kunstgriffe aus eigener einsicht dabei angebracht, welche ich ihm bei andern angelegenheiten gewiesen hatte. Dieselbe wird also wohl verdienen in den conferenzen vorgelesen zu werden, und die materia selbst den commentariis zu keiner schande gereichen....

12) Дѣла архива академической канцеляріи, № 465. Протоколы канцеляріи и ордеры президента за 1754 годъ, № 51.

Дѣла архива конференціи академіи наукъ. Протоколы 1754 года, № 10.

13) Письмо Леонарда Эйлера къ Миллеру, 26 октября 1754:

Hochedelgebohrner hochgeehrtester Herr Professor
Hochwerthester Gönner und Freund

In meinem vorigen habe die Ehre gehabt Ew. Hochedelgebohren zu berichten dass Herr Prof. Meyer in Göttingen sich von dem Engagement hiehro lossgesagt und allso die Unterhandlung mit demselben wiederum angefangen werden könnte. Ich habe ihm deswegen allbereit geschrieben, um von ihm auszuforschen, ob er sich im Stande befinde vortheilhaften Bedingungen Gehör zu geben.

Der Hr. Mag. Klein würde sich als ein grosser Künstler zu der Aufseherstelle über die Mechanischen Werkstuben ungemein wohl schicken. Ich habe ihm davon gesprochen, und er ist bereit dieselbe mit einer Besoldung von 500 Rubl. anzunehmen, wofern ihm nur noch freye Wohnung Holz und Licht accordirt würde. Wegen eines hinlänglichen Reisegeldes verstehet sich die Sach von selbst.

Aus Ew. Hochedelgebohren Schreiben glaubte ich, dass Dieselben unter andern geschickten Männern auch noch einen zur Mathesi sublimiori sucheten, und habe dazu den Hrn. Lowicz vorgeschlagen. Inzwischen kommt Hr. Kotelnicoff durch seinen Fleiss immer weiter, uud wäre jetz schon dem Hrn. Castillon oder Hrn. Kühn weit vorzuziehen.

Um aber wichtige Entdeckungen zu machen wird nicht nur eine gründliche Kenntniss, sondern auch eine vieljährige Uebung erfordert in welcher Absicht ich den Hrn. Kotelnicoff für den Anfang zur Mathematischen Profession bey der Universität vorgeschlagen, damit er nicht sogleich in die Nothwendigkeit gesetzt würde auf gesetzte Zeiten etwas neues hervorzubringen. Mit Sophronoff hat es nun noch Bestand, und er ist ungemein fleissig, er hat mir sein weniges Geld alles zu bewahren gegeben, und ist nicht über einen Pfenning Meister. Er erkennt seinen elenden Zustand selbst, und so fest sein Vorsatz ist das Trinken

ganz und gar zu lassen, so würde es ihm doch unmöglich fallen, wenn er Geld im Sack hätte, bey einer Branntwein-Bude vorbey zu gehen ohne sich zu besaufen. Doch hoffe ich, wenn er sich eine geraume Zeit wird enthalten haben, die Begierde nach und nach abnehmen werde.

Den Hrn. Prof. Meyer habe wegen der verlangten Charten schon mit der vorigen Post muniert, und er wird alles mögliche thun um Ew. Hochedelgebohren zu vergnügen; vielleicht kann ich in 8 Tagen sowohl über den ersteren Articul als diesen weitern Nachricht überschreiben.

Wegen der Auctions Catalogen werde nicht ermangeln Sorge zu tragen, und habe die Ehre mit der vollkommensten Hochachtung zu verharren

Ew. Hochedelgebohren
gehorsamster Diener
L. Euler.

(Дѣла архива конференціи академіи наукъ. Eingekommene briefe von anno 1750 bis 1755 л. 68—68 об.).

Письмо Леонарда Эйлера къ Миллеру, 24 декабря 1754:

. . . . Was ich ew. hochedelgbr. von dem progresse des h. Kotelnikoffs zu zweien malen gemeldet, stimmt so wohl mit einander als mit meinem gewissen vollkommen überein. So lang die rede war von h. Kuhn, oder h. Castillionne, oder auch h. Kästner, so konnte ich mit wahrheit behaupten, dass derselbe solchen männern nicht nur nicht nachzusetzen, sondern auch sogar vorzuziehen wäre. Wenn aber h. Meyer, oder h. Lowitz, oder gar mr. d'Alembert in vorschlag kommen, so würde es eine grosse vermessenheit sein, wenn ich ein gleiches behaupten sollte. Wann dahero solche leute nicht zu bekommen sind, so ist kein zweifel, dass h. Kotelnikoff nicht das geschickteste subjectum zur mathesi sublimiori sein sollte. Doch muss man nicht, absonderlich für den anfang, solche dienste von ihm erwarten, als die letzterwehnten männer zu leisten im stande wären; sondern sich da-

mit begnügen, dass er die ersten überträffe. Da nun zu den letztern keine hoffnung vorhanden ist, wie ich in ansehung der hn. Meyer und Lowicz zu melden die ehre gehabt, so kann es bei meinem vorschlag den h. Kotelnikoff betreffend am füglichsten verbleiben. Dass aber an mr. d'Alembert nicht zu gedenken, ungeacht er in Paris eben nicht allzu vergnügt lebet, können ew. hochedelgbr. daraus abnehmen, dass er noch jetz die vortheilhafteste conditiones, nehmlich eine pension von 3,000 rthl., so ihm hier offerirt werde, beständig ausschlägt; ich habe einen brief von ihm an mr. Maupertuis gesehen, darinn er sich allso ausdrückt: mais est-il possible que vous me puissier conseiller de quitter Paris pour me rendre dans un pays si barbare? Wenn aber auch dieses nicht wäre, so verdient doch in betrachtung gezogen zu werden, dass er der zanksüchtigste mensch von der welt ist, welches eben die ursach ist, dass er in Paris von jederman gehasset wird . . . .

(Дѣла архива конференціи академіи наукъ. Eingekommene briefe von anno 1750 bis 1755. p. 78.)

14) Дѣла архива академической канцеляріи, № 467. Протоколы канцеляріи и ордеры президента, 1756 года, № 230.

15) Дѣла архива академической канцеляріи, № 471. Протоколы канцеляріи, 1760 года, № 139 и 140.

16) Дѣла архива конференціи академіи наукъ. Протоколы конференціи:

13 октября 1757 года, № 75.—Koteinlkovius praelegit dissertationem quae inscribitur: phaenomenorum iridis seu arcus coelestis disquisitio. Eademque a Popovio et Aepino probata. Диссертація эта напечатана въ академическомъ изданіи: Novi Commentarii academiae scientiarum imperialis petropolitanae. T. VII, p. 252—276.

8 января 1759 года, № 1. Читанъ мемуаръ Котельникова, представленный имъ 28 декабря 1758 года, подъ заглавіемъ: De aequilibrio virium corporibus adplicatorum commentatio. Напечатанъ —Novi commentarii, t. VIII, p. 286—303.

20 декабря 1759 года, № 83. Котельниковъ представилъ: De optima acus magneticae suspensione. Напечатано—Novi commentarii, t. VIII, p. 304—312.

1 ноября 1762 года, № 50. Котельниковъ представилъ: Demonstratio seriei: $\frac{4.\ 6.\ 10.\ 14.\ 18.\ 22.\ \ldots\ldots\ (4n-10)}{2.\ 3.\ 4.\ 5.\ 6.\ 7.\ \ldots\ldots\ (n-1)}$. Напечатано — Novi commentarii, t. X, p. 199—204.

Ср. Tableau général méthodique et alphabétique des matières contenues dans les publications de l'académie impériale des sciences de St.-Pétersbourg depuis sa fondation. 1-re partie. Publications en langues étrangères. 1872, стр. 143, 57, 19, 62, №№ 2189, 973, 974, 334, 1063, 1064.

Систематическій и алфавитный указатель статей, помѣщенныхъ въ періодическихъ изданіяхъ и сборникахъ императорской академіи наукъ, а также сочиненій, изданныхъ академіею отдѣльно, со времени ея основанія по 1872 годъ включительно. Часть II. Сочиненія на русскомъ языкѣ. 1875. Стр. 17, 45.

17) Рѣчь о восхожденіи паровъ, на торжественный праздникъ тезоименитства ея императорскаго величества великія государыни императрицы Елисаветы Петровны, самодержицы всероссійскія, говоренная въ публичномъ собраніи императорской академіи наукъ сентября 6 дня 1758 года профессоромъ Семеномъ Котельниковымъ. Въ Санктпетербургѣ. Печатана при императорской академіи наукъ, стр. 11, 19 и др.

Дѣла архива конференціи академіи наукъ. Протоколы 1758 года, №№ 13, 14, 35, 36, 38. Рѣчь Котельникова (de ascensione vaporum) одобрилъ (laudavit) Ломоносовъ. Ее разсматривали и другіе академики; Румовскій и Поповъ не находили препятствій къ ея напечатанію.

18) Слово о пользѣ упражненія въ чистыхъ математическихъ разсужденіяхъ, предложенное въ публичномъ собраніи императорской академіи наукъ сентября 6 дня 1761 года профессоромъ Семеномъ Котельниковымъ. Въ Санктпетербургѣ. Печатано при императорской академіи наукъ. Стр. 3—6.

19) Первыхъ основаній математическихъ наукъ часть первая, содержащая въ себѣ ариѳметику, въ пользу учащагося въ морскомъ шляхетномъ кадетскомъ корпусѣ благороднаго юношества, сочиненная профессоромъ математики и членомъ санктпетербургской императорской академіи наукъ Семеномъ Котельниковымъ. Въ Санктпетербургѣ. При морскомъ шляхетномъ кадетскомъ корпусѣ. 1766 года. Предисловіе.

20) Дѣла архива конференціи академіи наукъ. Картонъ № 9. Conspectus laborum 1759. Объявленіе трудовъ прошлаго 1759 года. За приведеннымъ мѣстомъ о переводѣ Эвклида слѣдуетъ такое заключеніе: «Притомъ подалъ я диссертацію о поправкѣ магнитной, показывающей склоненіе, стрѣлки (De commoda acus declinatoriae suspensione), которая исправка и при морскомъ компасѣ съ великою пользою употреблена быть можетъ. Генваря 28 дня 1760 году. Профессоръ Семенъ Котельниковъ».

Въ декабрѣ 1763 года Котельниковъ прислалъ такого рода отвѣтъ о неподачѣ статей въ ежемѣсячныя сочиненія: «Понеже математическія истины безъ изъясненія выкладками и фигурами темны, и безъ прикладу къ наукамъ физическимъ кажутся безплодны и для того непріятны читателю не искусившемуся въ оныхъ, въ прикладахъ же къ физическимъ наукамъ выкладки трудны и требуютъ (отъ) читателя непосредственнаго знанія въ оныхъ наукахъ, да и сочинителю долговременный трудъ дѣлаютъ: чего ради сообщенныя по моей професіи въ ежемѣсячныя сочиненія піесы отнюдь не могутъ соотвѣтствовать желанію канцеляріи академіи наукъ, потому что въ помянутыя сочиненія требуются піесы вразумительныя всякому читателю. Сверхъ того порученное мнѣ дѣло вразсужденіи гимназіи, такожде и чтеніе лекцій студентамъ, оставляютъ весьма мало времени, въ которое бы мнѣ въ наукѣ моей професіи можно было упражняться въ покоѣ; а до сочиненія піесовъ по другимъ наукамъ не токмо время, но и недостатокъ въ книгахъ не допускаетъ, да и не мое дѣло. И сіи суть оныя причины, недозволяющія трудиться въ сочиненіяхъ, служащихъ къ споможенію издаваемыхъ ежемѣсячныхъ сочине-

ній». (Дѣла архива конференціи академіи наукъ. Картонъ № 10; бумаги 1763 года.)

Въ октябрѣ 1765 года Котельниковъ представилъ слѣдующее извѣстіе о трудахъ своихъ за майскую треть 1765 года: «Кромѣ смотрѣнія надъ порядкомъ ученія въ гимназіи, за поведеніемъ и порядкомъ житія учениковъ и студентовъ и за принадлежащею до гимназическаго и студентскаго общебытія экономіею, которыя дѣла почти все время занимаютъ, давалъ я студентамъ наставленія въ математикѣ, и окончалъ ариѳметику, первыя основанія алгебры и геометрію, въ которой они получили нехудые успѣхи. Въ сію же треть напечатана подъ моимъ смотрѣніемъ для гимназіи книжка, называемая *Рудименты латинскаго языка*. Оная книжка собрана была по приказу и наставленію покойнаго штатскаго совѣтника Ломоносова, но не исправленная начата печатать, и какъ первый листъ только напечаталъ покойный Ломоносовъ подъ своимъ смотрѣніемъ, то увидѣлъ, что оное смотрѣніе отниметъ у него много времени, и отвлечетъ отъ трудовъ другихъ академическихъ. Чего ради, получа я ордеръ изъ канцеляріи, чтобъ вести поправку оной книжки, которой я книги не только что типографскую велъ корректуру, но всю принужденъ былъ передѣлать снова, потому что оная совсѣмъ была неисправна. Притомъ сочинилъ я къ моей книгѣ, которая теперь печатаніемъ къ концу приходитъ, небольшія прибавки». (Дѣла архива конференціи академіи наукъ. Картонъ № 10; бумаги 1765 года.)

21) Руская лѣтопись съ воскресенскаго списка, подареннаго въ оной воскресенской монастырь патріархомъ Никономъ въ 1658 году. 1-я часть—1793 г.; 2-я часть—1794 г.

Россійская лѣтопись по списку софейскому великаго Новаграда въ продолженіе издаваемыхъ манускриптовъ библеотеки академіи наукъ по ея повелѣнію. 1795. Ч. 1-я.

Дѣла архива академической канцеляріи: картонъ № 59 — о напечатаніи книги русской лѣтописи въ двухъ частяхъ, 1793 года августа 10, № 23, и картонъ № 94—о напечатаніи книги софейской новогородской лѣтописи, 1794 года мѣсяца іюня, № 82.

Несторъ. Russische annalen in ihrer slavonischen grundsprache verglichen, übersetrt und erklärt von August Ludwig Schlözer. 1801. Ч. I, стр. 107; ч. II, стр. III.

Göttingische gelehrte anzeigen. 31 stück. Den 22. februar. 1802. стр. 310—312.

Софійскій временникъ или русская лѣтопись съ 862 по 1534 годъ. Издалъ Павелъ Строевъ. 1820. Ч. I, стр. XVIII и XXI, прим. 1.

22) Дѣла архива конференціи академіи наукъ. Картоны: № 14, бумаги 1782 года, и № 18, бумаги 1797 года, сообщено академіи 5 марта 1797 г.

Дѣла архива академической канцеляріи. № 554. Журналы и дневныя записки академіи наукъ 1783 года, первая половина, № 46. Полное собраніе законовъ россійской имперіи. Т. XVII, стр. 1037; указъ 10 ноября 1766 года, № 12, 780. Т. XXI, стр. 800—801; указъ 24 января 1783 года, № 15, 646.

«Въ почтенное академическое ученое собраніе отъ академика Семена Котельникова.

Хотя его превосходительство академіи наукъ господинъ директоръ отнятіемъ у меня безвинно половины ежегоднаго жалованья и весьма ощутительнымъ образомъ далъ мнѣ возчувствовать дѣйствіе своего ко мнѣ неблаговоленія, однакожъ заблагоразсудилъ еще оное усугубить изъятіемъ изъ моего вѣдѣнія кунсткамеры, съ которымъ сопряжена часть моего пропитанія. И хотя почтенное собраніе господъ академиковъ благоволило учинить въ мою пользу господину директору справедливое представленіе; но господинъ директоръ, не взирая на сіе, изволилъ прислать въ ученое собраніе ордеръ касательно изъятія изъ моего вѣдѣнія минц-кабинета, умалчивая о томъ, что̀ по сему дѣлу принадлежитъ до меня особливо, будто бы онаго кабинета въ моемъ вѣдѣніи никогда не бывало. Сей поступокъ господина директора принуждаетъ меня думать, что его превосходительство принялъ намѣреніе взять отъ меня кунсткамеру по частямъ образомъ нечувствительнымъ, и такъ не токмо лишить меня той выгоды, ко-

торой я за долговременную службу по должности библіотекаря ожидать имѣю, но и привлечь на меня худыя слѣдствія.

Прошу почтенное собраніе продолжить благоволеніе свое ко мнѣ, которое уже въ предпріятіи мѣръ къ моему защищенію оказать изволило. Семенъ Котельниковъ. Августа 22 дня 1782 года» (карт. 14). Дѣла архива академической канцеляріи. № 290. Май, іюнь 1765 года.

23) Дѣла архива академической канцеляріи. Картонъ № 28. Письма графа Орлова отъ 5 марта и 28 апрѣля 1767 года.

24) Дѣла архива академической канцеляріи. Картонъ № 47, предписанія отъ 18 мая и 1 іюня 1781 года. Картонъ № 43, предписаніе, полученное 25 октября 1779 года.

25) Дѣла архива академической канцеляріи. № 550. Журналы коммиссіи академіи наукъ 1779 года. Журналъ 11 ноября 1779 года, № 581, подписанный Штелиномъ, Румовскимъ и Котельниковымъ.

26) Дѣла архива академической канцеляріи. Картонъ № 47. Предписаніе директора 29 ноября 1781 года, и постановленіе коммиссіи академіи наукъ 1 декабря 1781 года.

27) Дѣла архива академической канцеляріи. Картонъ № 53. Собственноручная записка княгини Дашковой.

28) Дѣла архива академической канцеляріи. Картонъ № 74 — о истребованіи отъ гг. академиковъ, по какимъ причинамъ сего апрѣля 6 (1796 года) не были въ собраніи академическомъ.

29) Дѣла архива академической канцеляріи. Картонъ № 27. Бумаги 10 мая и 3 іюня 1765 года.

30) Дѣла архива академической канцеляріи. № 291. Іюль, августъ 1765 года. Протоколъ конференціи 10 іюня 1765 года — русскій переводъ съ латинскаго подлинника.

31) Дѣла архива академической канцеляріи. № 477. Протоколы канцеляріи академіи наукъ 1766 года. № 1, подписанный Таубертомъ 2 января 1766 года.

32) Москвитянинъ. 1842. № 4. Матеріалы для русской исторіи вообще и исторіи русской словесности, стр. 135. Достопа-

мятныя повѣствованія и рѣчи Петра Великаго, записанныя его механикомъ и токарнаго искусства учителемъ Андреемъ Нартовымъ.

33) Des idées Napoléoniennes, par le prince Napoléon-Louis Bonaparte. Paris. 1839. p. 49—57. Napoléon remplaça l'étude des langues mortes, qui étaient presque exclusivement enseignées auparavant, par l'étude plus utile des sciences physiques et mathématiques, et ce fut dans le même esprit qu'il s'opposa à la prééminence qu'on voulait donner à la médicine sur la chirurgie, etc.

34) Полное собраніе законовъ россійской имперіи. 1830. Т. VII, стр. 220—224. № 4443. Указъ 28 января 1724 года.

35) Les académies d'autrefois. L'ancienne académie des sciences par Alfred Maury. Paris. 1864. p. 41—42.

L'académie des sciences et les académiciens de 1666 à 1793 par Joseph Bertrand. Paris. 1869. p. 47—50.

36) Дѣла архива конференціи академіи наукъ. Портфель Миллера. № V.

Приведенное объявленіе объ академическихъ лекціяхъ ясно и опредѣленно показываетъ двоякую цѣль при учрежденіи академіи наукъ. Съ одной стороны видно подражаніе иностраннымъ образцамъ, съ другой — стремленіе сообразоваться съ условіями русской жизни, содѣйствовать распространенію знаній въ Россіи. Замѣчательно, что въ первые времена своего существованія, академія наукъ, какъ видно изъ приведеннаго объявленія, называлась «россійскою академіею наукъ». По свидѣтельству этого объявленія «должность россійской академіи наукъ» была двоякая; члены русской академіи должны были: во первыхъ постоянно, въ опредѣленное время, собираться для ученыхъ совѣщаній; во вторыхъ—заботиться объ образованіи слушателей, посѣщающихъ академическія лекціи. Лекціи, которыя должны были читаться въ 1726 году, названы *публичными*. Объявленіе о нихъ послано въ св. синодъ при слѣдующемъ донесеніи: «По ея императорскаго величества указу зачаты будутъ въ академіи наукъ *публичныя лекціи* и гимназіумъ сего 1726 году генваря

24 дня; какимъ образомъ оное ученіе будетъ, о томъ при семъ доношеніи прилагаются печатные листы. О семъ доноситъ лейбъ-медикусъ и президентъ академіи наукъ, 1726 году генваря 19 дня. Laurent Blumentrost (Дѣла архива св. синода, 29 декабря 1725 года, № 235). Лекціи эти называютъ *публичными* и послѣдующіе ученые, писавшіе объ академіи наукъ, отъ Бернулли въ восьмнадцатомъ столѣтіи до Пекарскаго въ девятнадцатомъ. Упоминая о публичныхъ лекціяхъ, читанныхъ академиками въ семидесятыхъ годахъ прошлаго столѣтія, Бернулли связываетъ ихъ съ лекціями, читанными при началѣ академіи наукъ: Diese verbindlichkeit einiger akademiker rühret wohl noch von den zeiten her, da alle akademici zugleich wirkliche professoren waren, aber wenig fruchten konnten (Johann Bernouilli's Reisen. 1780. Vierter band, s. 33 — 34). Академикъ Пекарскій говоритъ: «Мысль Петра Великаго, высказанная имъ въ письмѣ къ Вольфу, была потомъ развита и обработана въ докладѣ объ академіи наукъ лейбъ-медикомъ Блюментростомъ, и этотъ докладъ разсматривался государемъ 22 января 1724 года. Академики обязывались, кромѣ прямой своей должности объ усовершенствованіи тѣхъ наукъ, которымъ себя посвятили, читать *публичныя лекціи* и приготовлять молодыхъ людей къ наставнической обязанности» (Исторія императорской академіи наукъ въ Петербургѣ. Т. I, стр. XXX).

Названіе *публичныя лекціи*, очевидно переведенное съ латинскаго, значило въ восьмнадцатомъ столѣтіи не совершенно то же самое, что значитъ въ настоящее время, подобно тому, какъ постепенно измѣнялось и опредѣлялось значеніе словъ: *университетъ*, *гимназія*, *студентъ* и т. д.

Въ восьмнадцатомъ столѣтіи публичными лекціями назывались какъ отдѣльные курсы, открываемые при академіи наукъ или университетѣ, такъ и всѣ университетскія лекціи вообще. Такое понятіе сложилось вслѣдствіе того, что университетскія лекціи были доступны не для однихъ только студентовъ, но и для другихъ лицъ, желающихъ получить высшее образованіе.

Еще Петръ Великій признавалъ въ высшей степени полезнымъ учрежденіе университета, аудиторіи котораго были бы открыты не для однихъ только офиціальныхъ слушателей, но и для тѣхъ, кто «побывать придетъ». Не исполнилась — замѣчаетъ Устряловъ — мысль Петра, достойная его генія — объ учрежденіи въ Москвѣ университета въ самыхъ обширныхъ размѣрахъ. Она выразилась въ бесѣдѣ царя съ патріархомъ Адріаномъ при посѣщеніи имъ немощнаго первосвятителя въ октябрѣ 1698 или 1699 года. Петръ Великій говорилъ: «Изъ школы бы (т. е. изъ университета) во всякія потребы люди, благоразумно учася, происходили: въ церковную службу и въ гражданскую, воинствовати, знати строеніе и докторское врачевское искусство. Въ нашей бы школѣ, при знатномъ и искусномъ обученіи, всякаго добра учились. И кто бы гдѣ въ наукѣ заправился, въ царскую школу хотя бы кто побывать пришелъ, и онъ бы пользовался (Исторія царствованія Петра Великаго. Т. III, стр. 355—356, 511—512).

Проэктомъ 1724 года требовалось, чтобы «каждый академикусъ обязанъ былъ системъ изъ своей науки на латынскомъ языкѣ писать и ежедневно одинъ часъ свою науку публично учить. Аще же знатные младые люди пожелаютъ у академиковъ особливыя коллегіи имѣть, то можно имъ, ежели время допуститъ, тое чинить за договоренную плату».

Въ регламентѣ академіи наукъ 1747 года проводится такое различіе между академиками собственно и профессорами академіи: «опредѣляются особливые академики, которые составляютъ академію, и никого не обучаютъ, кромѣ приданныхъ имъ адъюнктовъ и студентовъ, и особливые профессоры, которые учить должны въ университетѣ». Кромѣ студентовъ позволялось принимать «вольныхъ людей, сколько случатся» и предписывалось «за науку ни отъ кого какъ академіи, такъ профессорамъ и учителямъ отъ учениковъ ничего не требовать». Воспитанники кадетскаго корпуса могли посѣщать академическія лекціи по тѣмъ предметамъ, которые въ корпусѣ не преподавались: «изъ кадетскаго корпуса тѣхъ, кто желаетъ штатскихъ наукъ обучаться,

на такія лекціи въ университетъ отсылать, которыхъ у нихъ не учатъ».

Въ уставѣ московскаго университета 1755 года сказано: «каждый профессоръ долженъ публично о своей наукѣ лекціи давать; кромѣ того вольно ему кого хочетъ приватно обучать, только чтобъ отъ того въ публичныхъ его лекціяхъ никакой остановки и препятствія не происходило. Всѣ публичныя лекціи должны предлагаемы быть либо на латинскомъ, либо на русскомъ языкѣ».

Въ планѣ русскихъ университетовъ, составленномъ при Екатеринѣ II коммиссіею для учрежденія училищъ говорится: «Каждому въ качествѣ посѣтителя храмины философскаго ученія отворены; но тотъ, кто желаетъ быть записанъ въ настоящіе слушатели преподаваемыхъ лекцій, долженъ представить свидѣтельство отъ главнаго народнаго училища» (Стр. 15, глава о качествахъ учащихся).

Даже публичныя лекціи, наиболѣе подходящія къ современному значенію этого слова, читаны были не только для публики, но и для студентовъ и гимназистовъ. Коммиссія, управлявшая академіею наукъ, предложила академику Иноходцову читать публичныя лекція въ зданіи гимназіи для того, чтобы гимназистамъ удобнѣе было посѣщать эти лекціи.

Такимъ же образомъ публичныя лекціи, правильно устроенныя Дашковою, предназначаемы были какъ для публики, такъ и для студентовъ академіи: la princesse Daschkaw conçut l'idée d'établir des cours publics de sciences donnés en langue russe, dont non seulement les étudians et les élèves de l'académie pourraient profiter, mais qui seraient aussi ouverts à des auditeurs étrangers (Nova acta. II. стр. 2).

Въ восьмнадцатомъ столѣтіи не было рѣзкой грани между названіями *студентъ* и *гимназистъ*; не рѣдко одни и тѣ же лица въ одинъ и тотъ же періодъ времени слушали лекціи въ университетѣ, и учились нѣкоторымъ предметамъ въ гимназіи или въ народномъ училищѣ. Гимназіи считались то низшими, то средни-

ми, то высшими учебными заведеніями, въ послѣднемъ случаѣ однозначащими съ университетомъ.

Проэктъ академіи наукъ 1724 года желалъ совмѣстить въ ней три учрежденія: академію собственно, университетъ и гимназію. Члены академіи должны были трудиться для усовершенія наукъ (академія собственно) и публично преподавать науки (университетъ); питомцы академиковъ обязаны были обучать молодыхъ людей «первымъ фундаментамъ» (гимназія).

Почти одновременно съ проэктомъ, именно въ декабрѣ 1724 года, представлено было въ правительствующій сенатъ донесеніе, въ которомъ академія наукъ раздѣлялась на три составныя части или степени: академію собственно, гимназіи и низшія школы: «Академія имѣетъ состоять въ трехъ степеняхъ:

Въ первомъ — *академія наукъ*, гдѣ всѣ ученія, кромѣ богословія и юриспруденціи собственно, будутъ.

Во второмъ — *гимназіи*, гдѣ будутъ обученія первыхъ элементовъ наукъ.

Въ третіемъ — *нижнія школы*, въ которыхъ обученіе языковъ».

(Дѣла архива академической канцеляріи. № I, л. 117.)

Кандидаты для замѣщенія академическихъ каѳедръ, состоящіе при академикахъ, назывались студентами. Въ извлеченіи изъ проэкта академіи, 10 февраля 1724 года, сказано: «Чтобъ впредь упалыя мѣста академиковъ домашними наполниться могли, того ради каждому академику *студентъ*, который уже въ наукахъ нѣкоторое основаніе имѣетъ, совокупленъ будетъ».

Первыми такого рода студентами были питомцы иностранныхъ университетовъ, прибывшіе въ Россію вмѣстѣ съ своими профессорами, вызванными въ учреждаемую въ Петербургѣ академію наукъ. Иностранные ученые, переселявшіеся въ незнакомую для нихъ страну, весьма охотно брали съ собою своихъ слушателей — студентовъ. Впослѣдствіи, по свидѣтельству Шлецера, «стремленіе изъ Германіи въ Россію, преимущественно студентовъ, было особенно сильно; они представляли себѣ, что нигдѣ

нельзя легче составить карьеру, какъ въ Россіи; многимъ изъ нихъ мерещился тотъ выгнанный изъ Іены студентъ богословія (Остерманъ), который впослѣдствіи сдѣлался русскимъ государственнымъ канцлеромъ» (Сборникъ отдѣленія русскаго языка и словесности императорской академіи наукъ. 1875. Т. XIII. Общественная и частная жизнь Августа Людвига Шлецера, имъ самимъ описанная. стр. 28). Но и при самомъ учрежденіи академіи число желающихъ ѣхать въ Россію было до того значительно между студентами, и они предъявляли такія требованія, что представителю Россіи заграницею стоило не мало хлопотъ, чтобы окончательно уладить дѣло. Русскій посланникъ въ Берлинѣ, графъ Головкинъ, черезъ посредство котораго происходили сношенія академіи наукъ съ иностранными учеными, писалъ въ академію: les étudians que ces messieurs doivent emmener avec eux me tourmentent le plus puisqu'ils demandent aussi des grandes assurances, и т. д. (Дѣла архива конференціи академіи наукъ. Входящія письма 1725. Письмо графа Головкина изъ Берлина 17 февраля 1725 года).

Нѣкоторые изъ студентовъ на первыхъ же порахъ своего пребыванія въ Россіи были произведены въ академики, какъ напримѣръ, Мейеръ и Гроссъ; другіе, какъ напримѣръ Блида, по желали возвратиться въ свое отечество. Въ январѣ 1726 года послѣдовали указы слѣдующаго содержанія:

«Понеже студентъ Меэръ разныя пробы искусства своего объявилъ, того ради велѣно онаго въ академіи наукъ опредѣлить профессоромъ матезисъ чрезвычайнымъ».

«Понеже студентъ Гроссъ разныя пробы искусства своего объявилъ, того ради велѣно онаго въ академіи наукъ опредѣлить профессоромъ философіи нравоучительныя чрезвычайнымъ».

(Дѣла архива академической канцеляріи. № 417. Протоколы 1726 года).

Студенты академическаго университета и спутники академиковъ въ ученыхъ экспедиціяхъ назывались то *студентами*, то *гимназистами*, и т. п.

Въ планѣ университетовъ, выработанномъ екатерининскою коммиссіею для учрежденія училищъ говорится: «Всякій можетъ записаться въ студенты, какого бы званія и лѣтъ ни былъ; требуется только свидѣтельство изъ какого-либо главнаго народнаго училища о знаніяхъ или держать экзаменъ въ университетѣ. На первый случай испытаніе не должно быть строго, ибо россійское юношество не имѣетъ способовъ надлежащимъ образомъ пріобрѣтать школьныя знанія; недостающее можно пополнить или приватными уроками или въ главномъ народномъ училищѣ, находящемся въ томъ же городѣ, гдѣ и университетъ». (Дѣла архива министерства народнаго просвѣщенія. Журналъ коммиссіи для учрежденія училищъ 27 февраля 1787 года, ст. 4).

37) Nachricht aus Russland, aufgesetzet von Christian Martini, prof. 1731, s. 21—22. Man hat sich die mühe genommen, die hohen mathematischen, botanischen, anatomischen dinge, so in den lateinischen commentarien der academie in St.-Petersburg stehen, nur in einem auszuge und blossen erzehlung der leicht begreifflichen dinge russisch drucken zu lassen, weil einige, deren urtheil etwas vermochte, sich beklagten, die academie brächte ihrem lande mit mündlichem lehren wenig nutzen, da doch die lehrenden ausser schuld waren, und bei wenigen lehrlingen eben so wol ihren kopff und bauch abmatteten, als viele hundert wären zugegen gewesen, weil sie dem ohngeachtet die bestimmte zeit lesen, oder besser, lehren mussten.

38) Сочиненія, письма и избранные переводы князя Антіоха Дмитріевича Кантемира. Редакція изд. П. А. Ефремова. 1867, стр. 184—185.

39) Дѣла архива академической канцеляріи. № 546. Журналы коммиссіи академіи наукъ 1775 года: 25 ноября, № 702 и 11 декабря, № 741.

40) С. Петербургскія Вѣдомости 1776 года: 8 января, № 3 и 19 февраля, № 15.

41) Russische bibliothek, von Bacmeister. 1776. Ч. IV, стр. 153—154.

42) Дѣла архива конференціи академіи наукъ. Картонъ № 15, бумаги 1784 года. Докладъ 8 апрѣля и рескриптъ 20 апрѣля 1784 года.

43) Дѣла архива конференціи академіи наукъ. Картоны: № 15, бумаги 1785 года и № 17, бумаги 1794 года.

26 апрѣля 1794 года Котельниковъ объявилъ о своихъ лекціяхъ: «Нижеподписавшійся подъ симъ Семенъ Котельниковъ будетъ давать наставленіе въ первыхъ основаніяхъ математическихъ наукъ, въ ариѳметикѣ, геометріи, механикѣ и алгебрѣ, изъявляя правила примѣрами и задачами, въ обыкновенные дни и часы» (Карт. 17).

44) Nova acta academiae scientiarum imperialis petropolitanae. Histoire de l'académie. Томы: II, стр. 2 — 3; III, стр. 3 —4; IV, стр. 4 — 5; V, стр. 7; VI, стр. 5; VII, стр. 4; VIII, стр. 8 — 9; IX, стр. 9; XI, стр. 33; XII, стр. 50 — 51; XIII, стр. 43—44.

45) Дѣла архива конференціи академіи наукъ. Портфель Миллера № V.

Catalogus praelectionum publicarum in academia scientiarum imperiali petropolitana, an. 1757.

Санктпетербургской академіи публичныя наставленія на 1761 годъ; начнутся генваря 22 дня.

Санктпетербургскаго университета публичныя наставленія на первую половину 1766 года; начнутся 7 генваря.

46) Дѣла архива академической канцеляріи. № 239. Генварь 1759 года. Картонъ № 29. Донесенія Сумарокова 10 октября и 11 декабря 1768 года и 12 января 1769 года.

Академикъ Поповъ возбуждалъ жалобы не одного только Сумарокова, какъ можно заключить отчасти по объясненіямъ академика Миллера и самого Попова, подавшаго въ академическую канцелярію незадолго до требованія «сатисфакціи» отъ Сумарокова слѣдующій рапортъ:

«Въ присланномъ ко мнѣ изъ оной канцеляріи февраля отъ 5 дня сего 1759 году ордерѣ съ репремантомъ написано, что

якобы на меня въ ту канцелярію отъ типографіи приносятся жалобы въ томъ, что бутто я, не исправя манускрипта мѣсячныхъ сочиненій, послѣ набору дѣлаю великія переправки, отчего съ инного листа бываетъ якобы до 6-ти и до 7-ми корректуръ, и бутто бы оттого тѣ сочиненія печатаніемъ долго продолжаются, и въ положенное время не выходятъ. Чему всему оная канцелярія яко непреоборивой истиннѣ повѣря, на меня, не спрашивая отъ меня ничего, онымъ своимъ ордеромъ и гнѣвъ свой положила, и манускриптъ сочиненій напередъ прежде печатанія прилежно исправлять строго приказала, и проч. Противъ чего я оной канцеляріи имѣю представить слѣдующее:

1-вое. Не безизвѣстно, уповаю, канцеляріи, что въ ордерѣ его высокографскаго сіятельства господина академіи наукъ президента, академическому собранію въ февралѣ мѣсяцѣ прошлаго 1756 году присланномъ, опредѣлено мнѣ одному въ ежемѣсячныхъ сочиненіяхъ наблюдать только исправность россійскаго языка, а трудъ издаванія оныхъ ежемѣсячныхъ сочиненій, разсужденіе о вносимыхъ піесахъ и поправленіе случающихся въ плохихъ переводахъ ошибокъ, положенъ не на одного меня, а на троихъ насъ: на профессора и конференцъ-секретаря Миллера, и на бывшаго тогда ассессора и унтербиблiотекаря, што нынѣ въ оной канцеляріи академической совѣтникомъ, господина Тауберта, и также и на меня, Попова, поравну, почему на исправленіе ошибокъ въ худыхъ переводахъ или манускриптахъ третья только часть трудовъ моихъ требуется. Который трудъ я со многимъ излишествомъ противъ положенной на меня части всегда, когда только оный былъ надобенъ, исправлялъ безъ всякой остановки, и съ моей стороны неправленныхъ піесъ, развѣ которые по изрядству своему того не требовали, никогда никакихъ оставлено не было, которые бы въ наборѣ много переправлять, кромѣ типографскихъ пропусковъ и ошибокъ, должно было. Сверхъ того, когда я какіе имѣлъ для переправки или свидѣтельствованія піесы, отъ профессора ли Миллера ко мнѣ присланные или отъ другаго кого поданные, то я оные, поправленные или и безъ поправки

аппробованные, въ силу того же его сіятельства ордера отдавалъ всегда профессору Миллеру для напечатанія, а въ типографію прямо отъ себя никогда ни одной піесы не отдавалъ, ибо бы я то̀ учинилъ противно оному же его сіятельства ордеру, по силѣ котораго всѣ такіе піесы оному Миллеру подавать и отдавать велѣно, а ему бы стараться, чтобъ, смотря по пристойности, удовольствовать каждаго сочинителя скорымъ печатаніемъ его трудовъ и проч. Да и имъ, типографіи, піесъ такихъ въ печать, кромѣ что отъ профессора Миллера, принимать не велѣно, въ чемъ на нихъ самихъ и на того господина Миллера ссылаюся. И такъ я здѣсь объявляю, что я не только неправленныхъ какихъ, а правленію подлежавшихъ манускриптовъ, но и самымъ моимъ большимъ трудомъ исправленныхъ, въ типографію печатать никогда не отдавывалъ. И не понимаю, какимъ образомъ въ репремантѣ оном канцеляріи на меня написано, что бутто бы я манускрипты какіе мѣсячныхъ сочиненій, да и то еще неправленные, посылалъ когда въ типографію печатать. Изрядно бы то для господъ типографіи было, ежели бы мнѣ оная такихъ присланныхъ къ ней отъ меня печатать піесъ и напечатанныхъ хотя одну показала, чего я отъ оной и требую необходимо.

2-рое. Я никогда отъ типографіи во всю бытность мою при сей должности для поправки набранныхъ уже листовъ, кромѣ одного листа, много што двухъ, никогда не получалъ, который всегда былъ самый послѣдній, послѣ всѣхъ протчихъ не мною дѣланныхъ корректуръ, въ чемъ какъ на господина профессора Миллера, такъ и на нихъ самихъ, типографію, ссылаюсь. И такъ мнѣ опять весьма дивно, откуда сіе господа типографіа взяли, что бутто бы я послѣ набору такъ великія переправки дѣлаю, что оттого съ инного листа до 6-ти и до 7-ми корректуръ бываетъ, и что затѣмъ тѣ сочиненія печатаніемъ долго продолжаются, и въ положенное время исправно не выходятъ.

При семъ удивительномъ случаѣ я канцелярію академіи наукъ прошу приказать господамъ типографіи показать такихъ моихъ одного листа корректуръ хотя три того времени, съ кото-

раго въ сочиненіяхъ ежемѣсячныхъ остановки печатаніемъ начался, чего я отъ господъ типографіи также необходимо требую.

Но понеже я заподлинно по происхожденію съ моей стороны самыхъ дѣлъ увѣренъ, что господа типографіа ни котораго изъ вышеписанныхъ моихъ требованій удовольствовать не въ состояніи, и принесенныхъ на меня своихъ жалобъ доказать не можетъ, и я потому справедливую имѣю притчину жалобы ея въ канцеляріи или доносы ихъ на меня назвать и объявить ложными и неправедными.

Того ради канцеляріи академіи наукъ о семъ представляю мою жалобу, что я сими ихъ ложными на меня въ канцеляріи доносами обнесенъ и обиженъ напрасно, и прошу отвратить отъ меня впредь такіе отъ типографіи обиды, а за нынѣшнюю учинить по указамъ и благоизобрѣтенію. Также не меньше я удивляюся и поступку канцеляріи самой, что она, повѣря лжи типографщика яко непреодолимой истиннѣ, ни малаго не учиня слѣдствія, начала тотчасъ репремантовать члена академіи. О семъ репортуетъ тояже академіи профессоръ Никита Поповъ. Марта 1 дня 1759 году».

Академикъ Миллеръ подалъ 30 апрѣля 1759 года такой рапортъ въ канцелярію академіи наукъ:

«На полученный изъ оной канцеляріи отъ 28 апрѣля ордеръ репортую, что когда его сіятельство академіи наукъ господинъ президентъ изволилъ опредѣлить господина профессора Попова къ изданію ежемѣсячныхъ сочиненій для наблюденія исправности россійскаго языка, то между нами соглашенось, чтобы къ нему присылали съ печатныхъ листовъ послѣдніе корректуры, въ которыхъ онъ замѣтилъ то, что ему казалось исправности россійскаго языка противно, въ чемъ ему трудовъ весьма немного было. А я хотя и желалъ, чтобъ онъ также исправлялъ переводы по манускриптамъ, однако онъ того не дѣлалъ, извиняясь тѣмъ, что не ему одному, но и господину совѣтнику Тауберту отъ его высокографскаго сіятельства о томъ приказано. Переводъ о воспитаніи дѣтей у римлянъ, который напечатанъ въ другой поло-

винѣ 1758 года, былъ у господина Попова слишкомъ полугода, а онъ мнѣ отдалъ тотъ переводъ безъ поправленія обратно, объявляя, что ошибки въ штилѣ можно будетъ исправить при напечатаніи, что имъ послѣ и учинено. А прочіе всѣ переводы, какъ моихъ сочиненій, такъ и прочіе, исправлялъ я всегда одинъ прежде напечатанія по манускриптамъ, что̀ мнѣ хотя и очень трудно было и много времени занимало, однако я то дѣлалъ, дабы не остановить продолженіе ежемѣсячныхъ сочиненій. И такъ происходило дѣло, пока господинъ Поповъ въ мартѣ мѣсяцѣ и отъ корректуры печатныхъ листовъ отказался, съ коего времени корректоръ Барсовъ наблюдалъ, дабы въ россійскомъ штилѣ неисправностей не было. Буде же нынѣ сіе отмѣнить, то будетъ мнѣ конечно легче, и я охотно всѣ переводы для исправленія къ господину Попову посылать буду, токмо тогда и мнѣ въ вину причесть не должно, ежели въ чемъ появится какая неисправность» и т. д. (Дѣла архива академической канцеляріи. Картонъ № 21).

47) Сумароковъ и современная ему критика. Сочиненіе Н. Булича. 1854, стр. 182—183.

48) Дѣла архива академической канцеляріи. № 239. Генварь 1759 года. Въ канцелярію академіи наукъ доношеніе профессора Семена Котельникова 4 октября 1759 года. Приказъ президента 7 октября 1759 года.

49) Трудолюбивая пчела. Октябрь 1759 года. Слово похвальное о государѣ императорѣ Петрѣ Великомъ, сочиненное ко дню тезоименитства ея императорскаго величества 1759 года. стр. 579—581.

50) Матеріалы для біографіи Ломоносова. Собраны экстраординарнымъ академикомъ Билярскимъ. 1865, стр. 473—474.

51) Дѣла архива конференціи академіи наукъ. Картонъ № 9; бумаги 1761 года. Мнѣніе профессора Семена Котельникова 29 февраля 1761 году.

52) Дѣла архива конференціи академіи наукъ. Картонъ № 10; бумаги 1763 года. Мнѣніе профессора Семена Котель-

никова о рѣшеніи присланнаго вопроса о разводѣ Агапіона съ Ангеликою (sic). Мнѣніе о двухъ бракахъ Агапіоновыхъ, который изъ оныхъ законный, и который незаконный; и обоихъ ли браковъ дѣти наслѣдники или одного? Подписали: Миллеръ, Фишеръ, Браунъ, Цейгеръ, Котельниковъ, Мотонисъ, Козицкій. 12 мая 1763 года.

Въ 1763 году послѣдовало повелѣніе «учредить при академіи классъ агрикультуры, то есть земледѣльства, и на какомъ оному основаніи быть, для поднесенія ея императорскому величеству сочинить при академіи прожекты». Для обсужденія этого дѣла образована особливая коммиссія изъ академиковъ: Миллера, Эпинуса, Цейгера, Лемана, и Котельникова. (Матеріалы для біографіи Ломоносова, собранные Билярскимъ, стр. 616).

Котельниковъ, въ сентябрѣ 1763 года, представилъ слѣдующее мнѣніе:

1) Для поправленія земледѣльства должно учредить особливое собраніе искусныхъ людей въ ономъ дѣлѣ или охотниковъ, имѣющихъ случай и способы дѣлать опыты и примѣчанія.
2) Въ семъ собраніи могутъ быть люди всякаго званія и чина, однакожъ должно принимать показавшихъ опытъ своего искусства.
3) Между членами сего собранія можетъ случиться, что будутъ незнающіе иностранныхъ языковъ, то какъ ради ихъ, такъ и ради общей пользы, должно стараться перевесть на россійскій языкъ лучшія книги, до земледѣлія надлежащія.
4) Можетъ случиться такожде, что будутъ между членами незнающіе словесныхъ наукъ и неумѣющіе порядочно предложить на письмѣ своихъ мыслей, то должно въ семъ собраніи быть и такимъ людямъ, которые бы оныя письма прежде печатанія исправляли.
5) Понеже сего собранія искусными въ ономъ дѣлѣ людьми вдругъ наполнить не можно, то сперва принять ученыхъ мужей во всякомъ родѣ наукъ, которыхъ стараніе будетъ собирать и переводить нужныя книги на россійскій языкъ, раз-

сматривать подаваемыя піесы, избирать и принимать въ члены.

6) Должно такожде учредить особливую библіотеку, состоящую изъ книгъ, до физики обще и земледѣлія надлежащихъ, въ пользу членовъ онаго собранія; только изъ библіотеки брать оныхъ не позволять.

7) За каждую піесу можно по разсмотрѣнію дать пристойное награжденіе ради возвращенія убытковъ, автору причинившихся въ дѣланіи опытовъ.

8) Принимать членовъ всѣмъ собраніемъ по большинству голосовъ; такимъ же образомъ сообщенныя піесы избирать къ печатанію и къ награжденію.

9) Если какая піеса ради разсмотрѣнія требуетъ долго времени, то избирать всѣмъ собраніемъ на то особливыхъ, двухъ или много трехъ, экзаминаторовъ, и опробовать оную по ихъ представленію.

10) Понеже пространное россійское государство на всѣ четыре страны свѣта далеко простирается, лежитъ подъ разными климатами, то членамъ сего собранія не можно всѣмъ быть на одномъ мѣстѣ, потому что въ разныхъ странахъ государства разные пріемы требуются, и особливыя примѣчанія въ семъ дѣлѣ по состоянію свойства земли и воздуха. Чего ради члены сего собранія должны раздѣлены быть по разнымъ мѣстамъ государства. И такъ должно сему собранію имѣть членовъ вездѣ гдѣ можно. (Дѣла архива конференціи академіи наукъ. Картонъ 10; бумаги 1763 года).

53) Записки россійской академіи. Засѣданія: 21 октября 1783 года, л. 9. — 18 ноября 1783 года, л. 22. — 5 октября 1784 года, л. 53—53 об. — 25 ноября 1786 года, л. 109—109 об. — 14 декабря 1790 года, л. 212.

Во второмъ собраніи отряда, т. е. отдѣла для объясненія словъ техническихъ, происходившемъ 14 ноября 1784 года, читаны были опредѣленія «на слова, изъявляющія мѣру и вѣсъ, также опредѣленія деньгамъ г. Котельникова».

Въ краткомъ изображеніи трудовъ каждаго изъ членовъ россійской академіи, читанномъ 25 ноября 1786 года, сказано: «Семенъ Кирилловичъ Котельниковъ сдѣлалъ собраніе словъ на букву ч; сообщалъ свои примѣчанія на сочиняемый словарь; участвовалъ въ комитетѣ, разсматривающемъ труды сочинителей, и опредѣлялъ слова, мѣру и вѣсъ означающія, и способствовалъ къ дополненію аналогической словъ росписи».

Въ обзорѣ трудовъ академиковъ, читанномъ въ собраніи 14 декабря 1790 года, говорится: «Семенъ Кириловичъ Котельниковъ сообщилъ академіи собраніе словъ, съ письмени ч начинающихся и буквеннымъ порядкомъ расположенныхъ; участвовалъ въ отдѣлѣ, разсматривающемъ предварительно труды сочинителей; опредѣлялъ слова, мѣру и вѣсъ значащія; и почти всегдашнимъ присутствіемъ въ собраніяхъ академіи вспомоществовалъ своими примѣчаніями общему труду».

Въ 1790 году, при изданіи второй части академическаго словаря, приведенный отзывъ повторенъ почти буквально: «Семенъ Кириловичъ Котельниковъ сообщилъ академіи собраніе словъ, съ буквы ч начинающихся, порядкомъ буквеннымъ расположенныхъ; участвовалъ въ отдѣлѣ, разсматривавшемъ предварительно труды сочинителей; опредѣлялъ слова, мѣру и вѣсъ значащія; и почти всегдашнимъ присутствіемъ въ собраніяхъ академіи много спомоществовалъ своими примѣчаніями».

Въ 1792 году, при выходѣ третьей части словаря, говорится о Котельниковѣ: «почти во всѣхъ собраніяхъ академіи соучаствуя, примѣчаніями своими вспомоществовалъ общему труду; особенно же опредѣлялъ слова, мѣру и вѣсъ означающія».

Въ 1793 году, при выходѣ четвертой части словаря: «участвуя въ собраніяхъ, продолжалъ особенно опредѣлять слова, мѣру и вѣсъ означающія».

Въ 1794 году, въ пятой части: «участвуя въ собраніяхъ академіи, особенно продолжалъ опредѣлять слова, мѣру и вѣсъ означающія». Въ шестой части: «посѣщая рачительно собранія

академіи, и сообщая свои примѣчанія, особенно опредѣлялъ слова, мѣру и вѣсъ означающія».

54) Записки россійской академіи. Засѣданіе 15 іюня 1790 года, л. 192 об. — 193.

55) Записки россійской академіи. Засѣданіе 22 марта 1791 года, л. 224 об.

56) Записки россійской академіи. Засѣданіе 7 апрѣля 1806 года, л. 77, ст. 4: «По случаю воспослѣдовавшей кончины минувшаго марта двухъ членовъ россійской академіи: г. коллежскаго совѣтника Семена Кирилловича Котельникова и его высокопреосвященства Павла, архіепископа Ярославскаго, избраны на мѣсто ихъ, по предложенію г. президента Андрея Андреевича Нартова, общимъ согласіемъ всѣхъ присутствовавшихъ членовъ, его императорскаго величества статсъ-секретарь, святѣйшаго правительствующаго синода оберъ-прокуроръ, дѣйствительный каммергеръ и кавалеръ князь Александръ Николаевичъ Голицынъ и морскаго богоявленскаго николаевскаго собора священникъ Іоаннъ Іоанновичъ Бедринскій, коего основательное знаніе языка отечественнаго доказываютъ какъ изданныя имъ въ свѣтъ книги, которыя представлены имъ россійской академіи, такъ и особенное одобреніе ихъ высокопреосвященствъ: Иринея, архіепископа псковскаго, и Меѳодія, архіепископа тверскаго» и т. д.

Число лѣтъ Котельникову показано въ кладбищенской вѣдомости невѣрно: онъ умеръ не 87, а 83 лѣтъ отъ роду. Также невѣрно указанъ годъ рожденія Котельникова въ «общемъ спискѣ членовъ императорской академіи наукъ, со дня ея основанія» составленномъ В. П. Шеміотомъ: «Котельниковъ, Симеонъ Кирилловичъ, родился въ 1717 году, умеръ въ С. Петербургѣ 30 марта 1806 года» (стр. 8). Показаніе, данное самимъ Котельниковымъ въ канцеляріи александроневскаго монастыря, удостовѣряетъ, что 28 мая 1741 года Котельникову было восьмнадцать лѣтъ отъ роду, слѣдовательно онъ родился въ 1723 или же въ 1722 году. День смерти его показанъ въ академическомъ некрологѣ 1 апрѣля 1806 года.

Въ краткомъ изображеніи трудовъ каждаго изъ членовъ россійской академіи, читанномъ 25 ноября 1786 года, сказано: «Семенъ Кирилловичъ Котельниковъ сдѣлалъ собраніе словъ на букву ч; сообщалъ свои примѣчанія на сочиняемый словарь; участвовалъ въ комитетѣ, разсматривающемъ труды сочинителей, и опредѣлялъ слова, мѣру и вѣсъ означающія, и способствовалъ къ дополненію аналогической словъ росписи».

Въ обзорѣ трудовъ академиковъ, читанномъ въ собраніи 14 декабря 1790 года, говорится: «Семенъ Кириловичъ Котельниковъ сообщилъ академіи собраніе словъ, съ письмени ч начинающихся и буквеннымъ порядкомъ расположенныхъ; участвовалъ въ отдѣлѣ, разсматривающемъ предварительно труды сочинителей; опредѣлялъ слова, мѣру и вѣсъ значащія; и почти всегдашнимъ присутствіемъ въ собраніяхъ академіи вспомоществовалъ своими примѣчаніями общему труду».

Въ 1790 году, при изданіи второй части академическаго словаря, приведенный отзывъ повторенъ почти буквально: «Семенъ Кириловичъ Котельниковъ сообщилъ академіи собраніе словъ, съ буквы ч начинающихся, порядкомъ буквеннымъ расположенныхъ; участвовалъ въ отдѣлѣ, разсматривавшемъ предварительно труды сочинителей; опредѣлялъ слова, мѣру и вѣсъ значащія; и почти всегдашнимъ присутствіемъ въ собраніяхъ академіи много спомоществовалъ своими примѣчаніями».

Въ 1792 году, при выходѣ третьей части словаря, говорится о Котельниковѣ: «почти во всѣхъ собраніяхъ академіи соучаствуя, примѣчаніями своими вспомоществовалъ общему труду; особенно же опредѣлялъ слова, мѣру и вѣсъ означающія».

Въ 1793 году, при выходѣ четвертой части словаря: «участвуя въ собраніяхъ, продолжалъ особенно опредѣлять слова, мѣру и вѣсъ означающія».

Въ 1794 году, въ пятой части: «участвуя въ собраніяхъ академіи, особенно продолжалъ опредѣлять слова, мѣру и вѣсъ означающія». Въ шестой части: «посѣщая рачительно собранія

академіи, и сообщая свои примѣчанія, особенно опредѣлялъ слова, мѣру и вѣсъ означающія».

54) Записки россійской академіи. Засѣданіе 15 іюня 1790 года, л. 192 об. — 193.

55) Записки россійской академіи. Засѣданіе 22 марта 1791 года, л. 224 об.

56) Записки россійской академіи. Засѣданіе 7 апрѣля 1806 года, л. 77, ст. 4: «По случаю воспослѣдовавшей кончины минувшаго марта двухъ членовъ россійской академіи: г. коллежскаго совѣтника Семена Кирилловича Котельникова и его высокопреосвященства Павла, архіепископа Ярославскаго, избраны на мѣсто ихъ, по предложенію г. президента Андрея Андреевича Нартова, общимъ согласіемъ всѣхъ присутствовавшихъ членовъ, его императорскаго величества статсъ-секретарь, святѣйшаго правительствующаго синода оберъ-прокуроръ, дѣйствительный каммергеръ и кавалеръ князь Александръ Николаевичъ Голицынъ и морскаго богоявленскаго николаевскаго собора священникъ Іоаннъ Іоанновичъ Бедринскій, коего основательное знаніе языка отечественнаго доказываютъ какъ изданныя имъ въ свѣтъ книги, которыя представлены имъ россійской академіи, такъ и особенное одобреніе ихъ высокопреосвященствъ: Иринея, архіепископа псковскаго, и Меѳодія, архіепископа тверскаго» и т. д.

Число лѣтъ Котельникову показано въ кладбищенской вѣдомости невѣрно: онъ умеръ не 87, а 83 лѣтъ отъ роду. Также невѣрно указанъ годъ рожденія Котельникова въ «общемъ спискѣ членовъ императорской академіи наукъ, со дня ея основанія» составленномъ В. П. Шеміотомъ: «Котельниковъ, Симеонъ Кирилловичъ, родился въ 1717 году, умеръ въ С. Петербургѣ 30 марта 1806 года» (стр. 8). Показаніе, данное самимъ Котельниковымъ въ канцеляріи александроневскаго монастыря, удостовѣряетъ, что 28 мая 1741 года Котельникову было восьмнадцать лѣтъ отъ роду, слѣдовательно онъ родился въ 1723 или же въ 1722 году. День смерти его показанъ въ академическомъ некрологѣ 1 апрѣля 1806 года.

tive de l'académie et dans la suite de la surintendance de l'attelier des graveurs et des artistes, et en dernier lieu de la rédaction de l'ouvrage périodique que l'académie publiait depuis plusieurs années sous le titre de Ежемѣсячныя сочиненія il vaqua à tous ces différens employs avec autant d'activité que de ponctualité, et finit sa carrière le jour mentionné ci-dessus, après avoir assisté encore à une séance de l'académie russe.

Бернулли въ своемъ путешествіи говоритъ: Herr Alexei Protassow, in der anatomie seit 1764; ein russe von 55 bis 60 jahren, der zwar nicht deutsch aber gut französisch spricht. Ausser einigen abhandlungen in den commentariis ist mir nicht gedrucktes von ihm bekannt; auch hat er nicht viel zeit schriften auszuarbeiten, weil er zugleich secretär der akademie für die russischen und ökonomischen angelegenheiten ist. (Johann Bernoulli's Reisen. 1780. B. IV, s. 26). Бернулли былъ въ Петербургѣ въ 1778 году.

Stricturae de statu scientiarum et artium in imperio Russico quas auctoritate amplissimae facultatis philosophicae munus professoris philosophiae extraordinarii clementissime sibi demandatum rite auspicaturus defendet Joh. Henricus Frommann, ad diem XV octobris MDCCLXVI in aula nova. Tubingae litteris fuesianis (p. 25—28): Omnibus his opportunitatibus accedunt et singularis ac quotidiana experientissimorum praeceptorum diligentia, et illorum in omnem medicinae partem praelectiones, ita ut non solum habitis examinibus frequentibus quidem illis, solemnibus ac rigorosis pigros et ineptos discipulos a studio hoc arceant, verum etiam diligentes omni, quo fieri potest praemio atque auxilio ad majorem industriam ulterioresque profectus faciendos excitent atque invitent.... Hoc experti sunt suo commodo reduces ex itinere literario, summisque in medicina honoribus aucti D. Protassof in acad. petropol. . . .

Исторія медицины въ Россіи, сочиненная Вильгельмомъ Рихтеромъ. Москва. 1820. Часть III, стр. 490: «Докторъ Алексѣй Протасьевъ находился профессоромъ анатоміи при императорской

академіи наукъ. Фроманнъ доказываетъ, что Протасьевъ обучался медицинскимъ наукамъ въ иностранныхъ университетахъ и тамъ получилъ степень доктора. Особенно онъ занимался анатоміею при императорской академіи наукъ, подъ руководствомъ достойнаго учителя своего Абрагама Каау-Боергаве. Потомъ и самъ впослѣдствіи находился въ академіи профессоромъ анатоміи, и былъ первымъ изъ природныхъ россіянъ, отличившихся по сей части медицинскихъ наукъ».

58) Дѣла архива александроневской лавры, 1740 года, декабря 19 дня, № 3841.

Дѣла архива академической канцеляріи. № 62. Іюль, августъ, ноябрь, декабрь 1741 года. Донесеніе Крафта и Штелина 15 августа 1741 года.

59) Дѣла архива конференціи академіи наукъ. Картонъ № 2; бумаги 1743 года. Profectibus studiosorum Cotelnicow et Protassow in literis humanioribus et disciplinis historicis probe exploratis, comperi, utrumque satis versatum esse, ut lectionibus academicis cum fructu interesse possint. Neutiquam autem idoneos illos judico, qui in gymnasio praceptores constituantur, vix enim ipsi ex gymnasio egressi sunt. Ad praceptoris autem boni munus solidiora quam gymnastica studia requiruntur. Nec propter juvenilem illorum aetatem consultum duco, officium ipsis demandare, quod vult, ut docentis persona discentibus aliquam auctoritatem imprimat. Praeterea ipsis candidatis praematura ad publicum munus promotione male provideri existimo. Sunt enim adolescentes bonae indolis et spei non contemnendae, qui in scientiis ulteriores progressus facere, et in posterum, si Deus voluerit, utiliora patriae servitia praestare poterunt. Quanta autem impedimenta ab informatione gymnastica in studiis propriis promovendis oriri debeant, sapiens quisque capit. Scribebam d. XXVI augusti CIↃIↃCCXLIII. Gerardus Fridericus Müller, histor. professor.

60) Дѣла архива конференціи академіи наукъ. Портфель Миллера, № X. О бывшемъ при академіи наукъ университетѣ.

Дѣла архива академической канцеляріи, № 124. Декабрь, 1748 года.

Исторія императорской академіи наукъ въ Петербургѣ, Петра Пекарскаго. Т. I, стр. 51—52.

Дѣла архива конференціи академіи наукъ. Исходящія письма 1748 года, стр. 139—141. Шумахеръ Теплову: Si nous ne devons rien mettre dans notre gazette touchant la cour et la Russie que ce que nous receverons du collège des affaires étrangères, je vous assure qu'elle sera bien maigre à l'avenir... Protassow est devenu negligent et debauché. Il me semble qu'il veut se marier et profiter de sa jeunesse. Il est grand amateur du sexe et de cette sorte qu'on ne quitte jamais sans avoir été recompensé de ses peines. Aussi n'était-il pas longtemps que le chirurgien le guerisait d'un testiculo venereo. Je ne sçais si un tel soit propre pour enseigner la jeunesse. S'il ne deviendra pas professeur, au moins il deviendra habil translateur pour ce qui regarde les pièces d'anatomie et de medicine....

61) Свѣдѣнія о жизни и сочиненіяхъ Авраама Кау-Бургава (Kaauu Boerhaave) находятся въ слѣдующихъ трудахъ:

Содержаніе ученыхъ разсужденій императорской академіи наукъ, изданныхъ въ четвертомъ томѣ Новыхъ комментаріевъ, стр. 43—52.

Исторія медицины въ Россіи, сочиненная Вильгельмомъ Рихтеромъ. 1820. Ч. III, стр. 444—452.

Skizze einer pragmatischen literärgeschichte der medicin, von Metzger. 1792. стр. 362—363.

Lehrbuch der geschichte der medicin und der volkskrankheiten, von Haeser. 1845, стр. 600—601. — И у Гезера, и у Метцгера, Авраамъ Кау-Бургавъ невѣрно названъ лейбъ-медикомъ, и къ нему отнесены нѣкоторыя біографическія подробности, относящіяся къ брату его Герману Кау-Бургаву (1705—1753), бывшему лейбъ-медикомъ императрицы Елисаветы Петровны.

Tableau général méthodique et alphabétique des matières contenues dans les publications de l'académie impériale des sci-

ences de St. Pétersbourg depuis sa fondation. 1872. 1-re partie. Publications en langues étrangères, стр. 221—222, 263.

Систематическій и алфавитный указатель статей, помѣщенныхъ въ періодическихъ изданіяхъ и сборникахъ императорской академіи наукъ, а также сочиненій, изданныхъ академіею отдѣльно, со времени ея основанія по 1872 г. включительно. 1875. Ч. II. Сочиненія на русскомъ языкѣ,. стр. 110—111, 122, 316. — Упоминаемое подъ № 5437, стр. 301, слово похвальное великому Бургаву относится не къ Кау-Бургаву, а къ дядѣ его Герману Бургаву.

Сочиненіе Кау-Бургава, которое Рихтеръ называетъ классическимъ, издано въ 1745 году подъ такимъ названіемъ: Impetum faciens dictum Hippocrati per corpus consentiens philologice et physiologice illustratum, observationibus et experimentis passim firmatum.

Въ русскихъ изданіяхъ академіи наукъ помѣщались мемуары, рѣчи и статьи Бургава въ русскомъ переводѣ, какъ напримѣръ: «Рѣчь, говоренная въ публичномъ академическомъ собраніи (6 сентября 1750 года) о томъ, что̀ и какія науки медику знать надлежитъ, чтобы онъ самымъ искуснымъ и достаточнымъ лѣчителемъ быть могъ» и т. д.

Дѣла архива академической канцеляріи. Картонъ № 8. Штатъ на 1745 годъ, представленный при донесеніи въ сенатъ 4 сентября 1745 года.

62) Дѣла архива конференціи академіи наукъ. Протоколъ конференціи, 14 января 1751 года, ст. 2: Dissertatio Protassovii, cui tituli *Exercitatio phisiologica de pulmone*, ideo non publice praelecta fuit, quoniam ab omnibus, qui in academia nostra rerum anatomicarum periti, privatim jam examinata erat. Sententiam igitur de ea pronunciarunt talem. In dissertatione hac principium plane falsum adsumtum esse, quod mechanicae et anatomiae in faciem contradicat: mirum ergo videri non debere, si nihil veri exunde deducere potuerit, auctor de cetero culpandus, quod puerilibus argumentis et nimis audacter magnorum vi-

rorum sententias refutaverit, dum contraria non probaverit. Si ergo dissertatio ejus scriniis academicis inserenda et inter dissertationes non edendas adservari debeat, opus esse ut judicium academiae de ea latum ipsi praefigatur.

63) Дѣла архива академической канцеляріи. № 461. Протоколъ канцеляріи 1 марта 1751 года, № 89.

64) Дѣла архива академической канцеляріи. № 804. О бытіи студентамъ Котельникову и Протасову для наукъ за моремъ, 1751 года. Инструкція дана 22 апрѣля 1751 года.

65) Der grösste zergliederer, den dieses jahrhundert aufzuweisen hat und die folgenden vielleicht aufzuweisen haben werden, ist Bernard Siegfried Albinus und zugleich der scharfsinnigste physiolog seiner zeit. Gründlich, unübertrefflich und meisterhaft sind alle diejenigen werke und schriften, die er zur bereicherung der anatomie herausgab, und die sich über osteologie, osteogenie, myologie und über den bau der eingeweide vorzüglich verbreiten. In seinen fehden mit Hallern beobachtete er die würde eines mannes von lautern grundsätzen, der seine behauptungen mit gründen zu unterstützen wuste. Die nachkommenschaft wird ihm mehr gerechtigkeit wiederfahren lassen, als seine zeitgenossen. (Skizze einer pragmatischen literärgeschichte der medizin, von Metzger. 1792. s. 360—361).

Die erste stelle unter den anatomen seiner zeit wurde allgemein dem würdigen Bernh. Siegfr. Albinus (eigentlich Weiss) aus Frankfurt an der Oder, prof. zu Leyden, sohn des Bernhard Albinus, eines vortrefflichen, ebenfalls als lehrer zu Leyden wirkenden arztes, zuerkannt. Die anatomischen werke Albin's sind die ersten, in welchen jene auch dem anscheinend geringsten zugewendete sorgfalt herrscht, welche die neuere epoche der anatomie charakterisirt, besonders aber stehen Albin's abbildungen noch jetzt als unübertroffne muster da (Lehrbuch der geschichte der medicin und der volkskrankheiten, von Haeser. 1845. s. 610).

Tableau général méthodique et alphabétique des matières

contenues dans les publications de l'académie impériale des sciences de St. Pétersbourg depuis sa fondation. 1-e partie. Publications en langues étrangères. 1872. Supplément III. p. 440.

Общій списокъ членовъ императорской академіи наукъ, со дня ея основанія. Составилъ В. П. Шеміотъ, архиваріусъ конференціи академіи, стр. 43. Альбинусъ и Гаубіусъ избраны почетными членами петербургской академіи наукъ въ 1754 году.

66) Sehr zeitig wich die leydensche schule durch die bemühungen eines Albinus und Gaubius, welche dem einfluss der lebenskräfte auf die verrichtungen des menschlichen körpers mehr zuschrieben, von der mechanischen physiologie ab, und näherte sich mehr der organischen theorie... Zur einführung der mechanisch-demonstrativen theorie in der arzneiwissenschaft trug unstreitig der mehr gelehrte als scharfsinnige Christian Wolff durch die eigene art, womit er die Leibnitzische philosophie einkleidete, sehr viel bey. Zugegeben, dass durch die von ihm eingeführte demonstrirsucht das zufällige gute entstand, dass strengere beweise zu manchen behauptungen erfordert wurden, als in den vorigen zeiten; ein nutzen, den die zunehmende aufklärung in geschmack und kritik von selbst geleistet haben würde; so hat er doch als philosoph durch seine kunstsprache und methode besonders in der arzneiwissenschaft unläugbar vielen schaden gestiftet. Seine in der arzneiwissenschaft einschlagenden schriften sind ganz unbedeutend. Ungleich viel mehr hochachtung zollen wir dem so treflichen als bescheidenen Hieronymus David Gaubius, der ohne prunk und ohne anmassung den grund zur medicinischen, d. i. empirischen seelenlehre legte, ohne von denen, die nach ihm dieses fach bearbeitet haben, das ihm gebührende lob einzuerndten.... (Skizze einer pragmatischen literärgeschichte der medicin, von Metzger. стр. 362—363, 353 и др.).

Noch bestimmter tritt der übergang des psychisch-mechanischen systems in die lehre von der lebenskraft bei Gaubius (Gaub) aus Heidelberg, prof. zu Leyden, einem der würdigsten schüler Boerhaave's, hervor, welcher zwar der seele eine sehr

ausgedehnte herrschaft über den körper zugesteht, aber auf der andern seite auch den organen eigenthümliche und selbstständige kräfte, namentlich reizbarkeit, beilegt. Am bekanntesten ist Gaubius durch sein noch sehr lange in ansehen stehendes lehrbuch der allgemeinen pathologie (Lehrbuch der geschichte der medicin, von Haeser. стр. 601—602).

67) Начальныя основанія врачебной паѳологіи, сочиненныя безсмертныя славы мужемъ, лейденскія академіи профессоромъ Г. Д. Гаубіемъ, съ латинскаго на россійскій языкъ преложенныя надворнымъ совѣтникомъ, с. пстербургскаго хирургическаго училища профессоромъ и докторомъ Петромъ Гофманомъ, съ одобренія государственной медицинской коллегіи. 1792. стр. 2, 18, 19, 38.

68) Дѣла архива академической канцеляріи, 1751 года. № 804. О бытіи студентамъ Протасову и Котельникову адъюнктами и о посылкѣ ихъ для наукъ за море.

69) Матеріалы для біографіи Ломоносова. Собраны экстраординарнымъ академикомъ Билярскимъ. 1865. стр. 081.

70) Дѣла архива академической канцеляріи. № 261. Апрѣль и май 1761 года.

71) Дѣла архива академической канцеляріи. № 471. Ордеры академіи господина президента и протоколы академіи наукъ 1760 года. № 75. Опредѣленіе 12 мая 1760 года.

72) Дѣла архива академической канцеляріи. № 270. Августъ и сентябрь 1762 года.

73) Дѣла архива конференціи академіи наукъ. Протоколъ чрезвычайнаго собранія 9 августа 1762 года, № 30: Adjunctus Protassow rogat de gradu doctoris in medicina sibi conferendo et sumtibus in hunc finem erogandis. Res ipsa aequa visa et quia pro hodierno statu academiae talis solemnitas hic loci institui nequit, facultatem ipsi impertiendam esse judicatum est, ut gradum doctoris in aliqua extranea universitate ambiat. Quod autem ad sumtus attinet, haec res, tamquam mere oeconomica, judicio cancellariae relinquitur.

74) Дѣла архива академической канцеляріи. № 270. Августъ и сентябрь 1762 года.

75) Дѣла архива конференціи академіи наукъ. Картонъ № 10. Указъ изъ канцеляріи академіи наукъ 10 сентября 1763 года, и при немъ экземпляръ диссертаціи Протасова.

76) Матеріалы для біографіи Ломоносова, собранные Билярскимъ. стр. 082.

77) Дѣла архива академической канцеляріи: № 540. Журналы коммиссіи академіи наукъ, 1769 года, № 740. — № 552. Журналы академіи наукъ, 1781 года, № 34.

78) Матеріалы для біографіи Ломоносова, собранные Билярскимъ. стр. 755.

79) Дѣла архива академической канцеляріи. № 537. Журналы коммиссіи академіи наукъ, 1767 года, № 193.

80) Дѣла архива конференціи академіи наукъ. Протоколъ конференціи 15 февраля 1790 года № 9: Le secrétaire rapporta être chargé par madame la princesse de Daschkaw de notifier que son altesse vient d'établir un institut pour former des traducteurs habiles et qu'elle en a confié la direction à m. le cons. de cour Protassow, qui communiquera à la conférence les détails du réglement de ce nouveau établissement. Lequel parmi les objets en vue aura celui de perfectionner les élèves dont il y a actuellement trois dans la traduction des articles politiques des gazettes. Madame la princesse de Daschkaw ordonne en conséquence d'envoyer finalement à m. Protassov toutes les gazettes étrangères après qu'elles auront fait le tour des membres de la conférence académique. Ainsi l'on réunira à l'avantage d'avoir de bonnes traductions des ouvrages classiques et étrangers celui d'avoir nos gazettes faites à l'académie même et non par un externe comme cela a été....

81) Дѣла архива академической канцеляріи. Картонъ 67. Дѣла 1795 года, и др.

82) Дѣла архива конференціи академіи наукъ. Протоколы конференціи, съ іюня 1795 года по апрѣль 1796 года.

Ученыя записки академіи наукъ по первому и третьему отдѣленіямъ. 1852. Томъ I, выпускъ 1, стр. XCI.

83) Дѣла архива академической канцеляріи. Картонъ № 32. Выпись изъ находящагося въ конференціи императорской академіи наукъ протокола августа 13 дня 1770 года.

84) Forschungen in der älteren geschichte Russlands von Philipp Krug. 1848. Erster theil s. CLXXVII—CLXXIX. Въ 1813 году канцлеръ графъ Румянцовъ принесъ въ даръ 25,000 рублей въ полное распоряженіе ученаго собранія академіи наукъ на изданіе русскихъ лѣтописей. Изданіе ихъ тогдашній министръ народнаго просвѣщенія графъ Разумовскій, бывшій ученикъ Шлецера, поручилъ академику Кругу. Въ запискѣ своей, представленной министру по этому поводу, Кругъ говоритъ: Die meisten handschriften unserer bibliothek sind bereits seit längerer zeit gedruckt; leider werden sie nicht gekauft, obgleich sie äusserst wohlfeil sind; ich liefere das verzeichniss davon:

1) Библіотека россійская историческая. Часть I. 1767.

2) Руская лѣтопись по Никонову списку. Ч. I—VIII. 1767—92.

3) Царственная книга. 1769.

4) Царственной лѣтописецъ. 1772.

5) Древняго лѣтописца часть I. II. 1774.

6) Новогородскій лѣтописецъ. 1786.

7) Руская лѣтопись съ Воскресенскаго списка. Ч. I. II 1793—94.

8) Россійская лѣтопись по списку Софейскому. Ч. I. 1795.

Die akademie hat sich ohnstreitig ein grosses verdienst um Russland dadurch erworben, dass sie es war, die zuerst diese schätze durch den druck dem grössern publicum zugänglich machte; andere anstalten sind nachher ihrem beispiele gefolgt, und seitdem erst ist es möglich geworden, russische geschichte aus den quellen zu studiren. Zwar ist es wahr, der erste codex, welchen sie drucken liess, ist für den forscher unbrauchbar dadurch, dass auf befehl eines der damaligen chefs, gegen den rath

und willen des für die geschichte angestellten akademikers Müller, der sich deshalb auch von der herausgabe lossagte, ganze stellen des manuscripts ausgelassen, andere eingeschoben, und alte ausdrücke mit neueren vertauscht worden sind. Doch schon in den jahren 1767 und 1768 erschienen 2 bände einer andern handschrift in einer musterhaft genauen ausgabe; und seitdem sind bis zum jahre 1797 auch die meisten übrigen chroniken der akademischen bibliothek gedruckt worden. Niemal hat man sich wieder so grober versehen schuldig gemacht, wie bei der ersten vorgefallen waren; und wenn es sich nicht läugnen lässt, dass bei der publication der letzteren nicht immer die freilich erforderliche allerhöchste genauigkeit beobachtet ward: so ist das der akademie wol nicht sehr zur last zu legen, indem die historische classe derselben gänzlich eingegangen war, und auch derjenige beamte (Baschilow), der den erwähnten 2ten band der Nikonschen chronik vortrefflich herausgegeben hatte, unbelohnt und missmüthig seinen abschied nahm, und man also dieses geschäft nur solchen übertragen konnte, die dazu nicht gehörig angelernt waren, und dasselbe nicht aus neigung betrieben. So hat die oberaufsicht über den druck der letzteren chroniken ein anatom (Protassow) und dann ein abgelebter mathematiker (Kotelnikov) geführt. Es sind ferner einige stellen, das harte verfahren des zaren Ivan Wassiljewitsch betreffend, unterdrückt worden, doch auch daran war die akademie unschuldig; man hatte ihr vorgeschrieben diess zu thun. Unter der jetzigen regierung würde diess freilich nicht geschehen; auch sollten diese stellen dem geschichtsfreunde nicht länger vorenthalten bleiben....

Очевидяо на основаніи приведеннаго свидѣтельства академика Круга, А. Ѳ. Бычковъ въ своемъ Обзорѣ хода изданія лѣтописей въ Россіи, читанномъ въ публичномъ собраніи археографической коммиссіи 27 декабря 1859 года, говоритъ: «Надзоръ за печатаніемъ двухъ списковъ (софійскаго и воскресенскаго), по случаю закрытія въ то время историческаго класса въ академіи

наукъ, былъ порученъ анатому Протасову и престарѣлому математику Котельникову, которые, кромѣ вышуска нѣкоторыхъ мѣстъ изъ лѣтописей, напримѣръ объ Іоаннѣ Васильевичѣ Грозномъ, исполнили возложенное на нихъ порученіе вообще довольно небрежно (Журналъ министерства народнаго просвѣщенія. 1860. Ч. CV. Отд. II, стр. 11—12).

85) Дѣла архива конференціи академіи наукъ. Бумаги Миллера. Портфель № V: Санктпетербургской академіи публичныя наставленія на 1761 годъ; начнутся генваря 22 дня. — Санктпетербургской академіи публичныя наставленія на 1762 годъ; начнутся генваря 7 дня. — Санктпетербургскаго университета публичныя наставленія на первую половину 1766 года; начнутся 7 генваря. — Объявленіе печаталось обыкновенно на двухъ языкахъ: латинскомъ и русскомъ.

86) Дѣла архива академической канцеляріи. № 258. Декабрь 1760 года. — Для исторіи образованія въ Россіи имѣютъ значеніе взгляды и понятія выраженныя просвѣщеннѣйшими людьми того времени — членами петербургской академіи наукъ. Поэтому, сверхъ мнѣній Котельникова и Протасова, приводимъ и мнѣнія другихъ академиковъ по вопросу объ учрежденіи школъ:

А.

Присланные изъ правительствующаго сената въ академію наукъ вопросы слѣдующіе:

1) въ которыхъ городахъ именно надлежитъ быть гимназіямъ и школамъ?

2) какимъ должно въ оныхъ преподаваться наукамъ и ученіямъ?

А понеже сіи вопросы предложены генерально, то генерально на оные и отвѣтствовать можно.

И такъ, что касается до перваго вопроса, въ которыхъ городахъ именно надлежитъ быть гимназіямъ и школамъ, на оный краткій и генеральный отвѣтъ сей быть можетъ: въ знатнѣйшихъ городахъ надлежитъ быть гимназіямъ, а въ прочихъ нижнимъ школамъ.

Познавъ точно гимназіи и школы, можно отвѣтствовать и на

второй вопросъ, то есть какимъ должно во оныхъ преподаваться наукамъ и ученіямъ.

Гимназіи, въ нынѣшнее время обыкновенно учреждаемыя, между университетами и нижними школами почитаются за средніе; въ оныхъ обыкновенно преподаются свободныя науки, въ числѣ которыхъ считаются языки, а особливо латинскій, французскій и прочіе, науки: реторика, стихотворство съ митологіею и историческими науками, то есть исторія сама собою, исторія политическая, исторія народовъ и штатовъ европейскихъ, притомъ же географіа, хронологіа и генеалогіа; ибо безъ оныхъ исторію совершенно разумѣть не можно.

Къ симъ присовокупить можно, и обыкновенно присовокупляется, математическія и философическія науки, по большей части практическія, какъ-то: юсъ натурѣ и генціумъ (натуральное право и народное), политика генеральная и спеціальная и ивика, т. е. нравоучительная философія. Ежели же надлежитъ быть гимназіямъ академическимъ, то должно пріобщить къ нимъ и начала такъ называемыхъ высшихъ наукъ, юриспруденціи и медицины.

Обучающіеся въ гимназіяхъ симъ наукамъ со временемъ употреблены быть могутъ съ пользою въ (гражданскихъ) штатскихъ коллегіяхъ, въ посольствахъ, въ придворныхъ чинахъ и въ военныхъ; также переводятся для слушанія наукъ въ университеты, чтобъ получить могли имя ученаго, и употреблены быть въ должности, требующей отмѣннаго предъ прочими и особливаго въ наукахъ знанія и искусства.

Нижнія школы въ нынѣшнее время бываютъ двоякаго рода: одни изъ нихъ такъ называются большія нижнія школы, въ которыхъ сверхъ преподаваемыхъ въ ординарныхъ нижнихъ школахъ наукъ и ученій обучаютъ также и основаніямъ механическихъ наукъ, дабы оныя знать могли хотящіе быть искусными художниками и рукомесленниками. Въ прочихъ же школахъ обучаютъ читать, писать, ариѳметикѣ простой практической, также началамъ латинскаго языка и прочихъ живыхъ языковъ. Изъ

сихъ школъ ученики, которые въ оныхъ больше обучаться не похотятъ, могутъ переведены быть въ гимназіи.

Особливое заведеніе и учрежденіе оныхъ можно поручить мужу способному и въ томъ искусному. Все сіе можно бы описать пространнѣе, но мнится, что къ намѣренію и сего довольно.

Дано февраля 9 дня 1761.

Іосифъ Адамъ Браунъ,
профессоръ философіи.

Вышеписанное мнѣніе аппробую. Миллеръ-Мадерахъ.

Вышеписанное мнѣніе аппробую, токмо думаю, что въ нижнихъ школахъ латинскій языкъ или совсѣмъ отставить или оному токмо тѣхъ обучать, кои со временемъ учеными быть должны.

Эпинусъ.

Б.

Отвѣтъ на присланныя въ конференцію академіи наукъ вопросы:

1) Въ которыхъ городахъ именно надлежитъ быть гимназіямъ и школамъ?

2) Какимъ должно въ оныхъ новоучрежденныхъ гимназіяхъ и школахъ языкамъ и наукамъ преподаваться?

По моему мнѣнію учащееся юношество можно раздѣлить на два класса: первый для тѣхъ, кои со временемъ желаютъ быть учеными, а другой для тѣхъ, которые вступить имѣютъ въ другія должности; а понеже во всѣхъ почти европейскихъ школахъ обыкновенная находится погрѣшность, что обоего рода учениковъ во всѣхъ классахъ одинакимъ образомъ и безъ всякаго различія обучаютъ, а оттого происходитъ, что желающіе быть учеными недовольно, а прочіе вдругъ такимъ наукамъ обучаются, коихъ напослѣдокъ въ жизни своей ни продолжать и ниже употреблять не могутъ. Правда, хоть и не худо, когда обоего рода ученики вмѣстѣ обучаются первымъ основаніямъ языковъ; однако, ежелибъ съ ними поступали по извѣстнымъ степенямъ, тобъ они необходимо между собою различались.

Для облегченія въ обученіи прочихъ живыхъ языковъ, обо-

ихъ родовъ ученикамъ не безполезно упражняться въ первыхъ основаніяхъ латинскаго языка. А если всѣхъ столько обучать, чтобъ они латинскихъ авторовъ читать и на ономъ языкѣ хорошо писать могли, то въ такое время, тѣ, которые назначили себя быть купцами или ремесленниками, потеряютъ напрасно лучшіе свои годы. Напротивъ того, обоего рода учениковъ нѣмецкому и французскому языкамъ вдругъ обучать можно; для купечества не безполезны также аглинскій и голландскій языки. Ариѳметикѣ и письму учиться каждаго состоянія людямъ потребно, и можно ихъ во ономъ наставлять обще. По моему мнѣнію, была бы немалая польза отъ того, когда бъ всѣхъ учениковъ наставлять нѣсколько въ геометріи, да и нѣкоторыя физическія знанія для каждаго званія людей могли бы быть полезны: ибо оныя во всякомъ состояніи жизни употреблять мы можемъ; художники и ремесленники наипаче отъ того имѣть будутъ великую пользу, когда о сей наукѣ станутъ стараться; а купцамъ, торгующимъ такими вещами, кои произноситъ натура, или которыя произведены художествомъ, знаніе сіе весьма необходимо и полезно. Географіею купецъ также пользоваться можетъ; а военные и придворные чины сію науку и исторію купно съ первыми основаніями философіи весьма въ пользу себѣ употреблять могутъ. Военному человѣку, сверхъ оныхъ наукъ, надобно также знать и математики, фортификаціи, артиллеріи и пр.

И такъ, по моему мнѣнію, потребно учредить разные классы или степени, кои бы обще въ себѣ заключали и гимназію, и школу; или, если потребуется оныя между собою раздѣлить, и одну часть изъ нихъ причислить можно къ гимназіи, а другую къ школѣ; я полагаю здѣсь обое вообще.

Въ нижнемъ степени, который можетъ состоять изъ разныхъ классовъ, какъ то напримѣръ изъ разныхъ потребныхъ къ тому учителей, обучать только первымъ основаніямъ латинскаго языка; а живыхъ языковъ обучать до тѣхъ поръ, чтобы ученики не только ихъ разумѣть, но и на оныхъ говорить могли.

Второй степень можетъ состоять изъ такихъ классовъ, въ

сихъ школъ ученики, которые въ оныхъ больше обучаться не похотятъ, могутъ переведены быть въ гимназіи.

Особливое заведеніе и учрежденіе оныхъ можно поручить мужу способному и въ томъ искусному. Все сіе можно бы описать пространнѣе, но мнится, что къ намѣренію и сего довольно.

Дано февраля 9 дня 1761.

Іосифъ Адамъ Браунъ,
профессоръ философіи.

Вышеписанное мнѣніе аппробую. Миллеръ-Мадерахъ.

Вышеписанное мнѣніе аппробую, токмо думаю, что въ нижнихъ школахъ латинскій языкъ или совсѣмъ отставить или оному токмо тѣхъ обучать, кои со временемъ учеными быть должны.

Эпинусъ.

Б.

Отвѣтъ на присланныя въ конференцію академіи наукъ вопросы:

1) Въ которыхъ городахъ именно надлежитъ быть гимназіямъ и школамъ?

2) Какимъ должно въ оныхъ новоучрежденныхъ гимназіяхъ и школахъ языкамъ и наукамъ преподаваться?

По моему мнѣнію учащееся юношество можно раздѣлить на два класса: первый для тѣхъ, кои со временемъ желаютъ быть учеными, а другой для тѣхъ, которые вступить имѣютъ въ другія должности; а понеже во всѣхъ почти европейскихъ школахъ обыкновенная находится погрѣшность, что обоего рода учениковъ во всѣхъ классахъ одинакимъ образомъ и безъ всякаго различія обучаютъ, а оттого происходитъ, что желающіе быть учеными недовольно, а прочіе вдругъ такимъ наукамъ обучаются, коихъ напослѣдокъ въ жизни своей ни продолжать и ниже употреблять не могутъ. Правда, хоть и не худо, когда обоего рода ученики вмѣстѣ обучаются первымъ основаніямъ языковъ; однако, ежелибъ съ ними поступали по извѣстнымъ степенямъ, тобъ они необходимо между собою различались.

Для облегченія въ обученіи прочихъ живыхъ языковъ, обо-

ихъ родовъ ученикамъ не безполезно упражняться въ первыхъ основаніяхъ латинскаго языка. А если всѣхъ столько обучать, чтобъ они латинскихъ авторовъ читать и на ономъ языкѣ хорошо писать могли, то въ такое время, тѣ, которые назначили себя быть купцами или ремесленниками, потеряютъ напрасно лучшіе свои годы. Напротивъ того, обоего рода учениковъ нѣмецкому и францускому языкамъ вдругъ обучать можно; для купечества не безполезны также аглинскій и голландскій языки. Ариѳметикѣ и письму учиться каждаго состоянія людямъ потребно, и можно ихъ во ономъ наставлять обще. По моему мнѣнію, была бы немалая польза отъ того, когда бъ всѣхъ учениковъ наставлять нѣсколько въ геометріи, да и нѣкоторыя физическія знанія для каждаго званія людей могли бы быть полезны: ибо оныя во всякомъ состояніи жизни употреблять мы можемъ; художники и ремесленники наипаче отъ того имѣть будутъ великую пользу, когда о сей наукѣ станутъ стараться; а купцамъ, торгующимъ такими вещами, кои произноситъ натура, или которыя произведены художествомъ, знаніе сіе весьма необходимо и полезно. Географіею купецъ также пользоваться можетъ; а военные и придворные чины сію науку и исторію купно съ первыми основаніями философіи весьма въ пользу себѣ употреблять могутъ. Военному человѣку, сверхъ опыхъ наукъ, надобно также знать и математики, фортификаціи, артиллеріи и пр.

И такъ, по моему мнѣнію, потребно учредить разные классы или степени, кои бы обще въ себѣ заключали и гимназію, и школу; или, если потребуется оныя между собою раздѣлить, и одну часть изъ нихъ причислить можно къ гимназіи, а другую къ школѣ; я полагаю здѣсь обое вообще.

Въ нижнемъ степени, который можетъ состоять изъ разныхъ классовъ, какъ то напримѣръ изъ разныхъ потребныхъ къ тому учителей, обучать только первымъ основаніямъ латинскаго языка; а живыхъ языковъ обучать до тѣхъ поръ, чтобы ученики не только ихъ разумѣть, но и на опыхъ говорить могли.

Второй степень можетъ состоять изъ такихъ классовъ, въ

коихъ бы обучать писать, ариѳметикѣ и первымъ основаніямъ геометріи; изъ сихъ наукъ немногіе ученики исключены быть могутъ.

Въ третьемъ надлежитъ обучать латинскому и греческому языкамъ столько, чтобъ ученикамъ на обоихъ оныхъ языкахъ авторовъ изъяснять, и сверхъ того учителямъ наставлять ихъ въ хорошемъ латинскомъ штилѣ можно было; въ ономъ же степени должны ученики обучаться и хорошему штилю живыхъ языковъ. Въ разсужденіи первыхъ языковъ, сей степень полезенъ единственно для тѣхъ, которые наипаче желаютъ быть учеными; а въ разсужденіи послѣднихъ языковъ, какъ военнымъ, придворнымъ, такъ и купцамъ обучаться можно.

Въ четвертомъ степени обучать начальнымъ основаніямъ математики, философіи, физики, а особливо исторіи и географіи. Во оныхъ наукахъ особливо тѣмъ упражняться, которые впредь при званіяхъ своихъ оныя съ пользою употреблять намѣрены.

Чтожъ касается до распорядка школъ, въ томъ я точнаго ничего положить не могу; ибо я никогда въ такія дѣла не вступалъ; а на первый запросъ, въ которыхъ городахъ именно надлежитъ быть гимназіямъ и школамъ? по неизвѣстности мнѣ здѣшняго государства, отвѣтствовать никакъ не можно.

І. Е. Цейгеръ.

Въ Санктпетербургѣ 9 февраля 1761.

Вышеписанныя предложенія аппробую. Миллеръ.

Я также оныя аппробую, токмо думаю, что въ нижнихъ школахъ и безъ латинскаго языка обойтися можно. Эпинусъ.

В.

Въ сообщенномъ въ академію 7 Декабря прошедшаго году отъ его превосходительства генерала поручика, дѣйствительнаго камергера и разныхъ орденовъ кавалера Ивана Ивановича Шувалова запросъ, который я получилъ 1 Марта сего 1761 года, содержится:

1) въ которыхъ городахъ россійской имперіи надлежитъ учредить школы и гимназіи,

2) какимъ наукамъ и языкамъ въ оныхъ обучать должно.

На что отвѣтствую слѣдующее:

Если бы науки въ россійскомъ государствѣ большее приращеніе получили и еслибы подданнымъ совершенно было извѣстно, на какой конецъ учреждаемы бываютъ училища, то бы я совѣтовалъ стараться безъ упущенія времени о заведеніи во всѣхъ главныхъ городахъ каждой провинціи новыхъ школъ и гимназій. Но понеже подданные не подлинно еще вѣдаютъ, сколь великіе и полезные плоды науки приносятъ государству, то я заблаго разсуждаю не вдругъ сіе дѣло производить въ дѣйство, но сперва въ нѣкоторыхъ только городахъ учинить тому опытъ. И такъ, если новыя въ разныхъ городахъ россійскаго государства гимназіи учредить запотребно разсуждено, то по моему мнѣнію прежде всего надлежитъ гимназію основать въ Казани. А когда ученики по прошествіи двухъ или трехъ лѣтъ окажутъ свое прилежаніе и успѣхи, тогда по малу можно оныя гимназіи разводить и въ другихъ городахъ Россійской Имперіи.

Училища раздѣляются на нижнія и вышнія, но прежде за благо разсуждаю показать тому самое начало.

Словесныя и высокія науки суть разнаго рода, также и обучающіеся въ школахъ и гимназіяхъ суть различнаго состоянія и достоинства. Изъ чего ясно видѣть можно, что не всякому всему обучаться должно, напримѣръ земледѣльцу довольно знать читать и писать и притомъ знать нѣкоторыя дерева, камни, металлы и свойство земли, о чемъ наипаче стараться долженъ; сего жъ довольно знать и купцамъ, а кромѣ того еще ариѳметику и нѣсколько геометріи и географіи обучить довольно. Сіе самое совершенно надлежитъ знать солдату, а сверхъ того обучить ему должно военную архитектуру и артиллерію.

Придворному человѣку пристойно знать географію, исторію народовъ, войны, политику, экспериментальную физику, и изъ нравоучительной философіи ту часть, которая разсуждаетъ о человѣческомъ разумѣ и правахъ; кромѣ того упражняться ему должно въ фехтованіи, что нынѣ за главное дѣло и благородному и изрядно воспитанному человѣку за приличное почитается. Языкамъ обучаться должно нѣмецкому и французскому, или обо-

имъ, или по крайней мѣрѣ которому нибудь одному. Хотя на французскомъ языкѣ и больше изрядныхъ и къ исправленію юношества служащихъ книгъ находится, нежели на нѣмецкомъ, однако, понеже во многихъ провинціяхъ россійскаго государства нѣмецкій языкъ въ употребленіи, и понеже права войны, миру и союзовъ съ вольными нѣмецкими народами по большей части совокупляются, того ради, разсуждая по нынѣшнимъ обстоятельствамъ, за необходимое почитаю россійскому юношеству наипаче обучаться нѣмецкому языку.

Слѣдуетъ разсуждать о тѣхъ, которые со временемъ получить высочайшее достоинство и управлять имѣютъ государствомъ. Имъ не только должно знать внутреннее состояніе всего государства, силы, доходы, коммерцію, но и недостатки, которые исправить должно. Они со временемъ имѣютъ быть министрами при заключеніяхъ съ иностранными народами миру, союзовъ и трактатовъ. И потому, состояніе государствъ, съ которыми россійская имперія войну или миръ имѣетъ, столько же должно имъ быть извѣстно, какъ и внутреннее. И для того я за полезное почитаю со всякимъ прилежаніемъ упражняться имъ въ натуральныхъ, народныхъ и гражданскихъ правахъ и въ наукѣ о договорахъ и союзахъ, а къ тому присовокупить должно географію, путешествія, исторію гражданскую и вышеобъявленные языки.

Изъ вышеписаннаго удобно разсудить можно, что не всѣмъ безъ разбору въ однихъ училищахъ обучаться, но однихъ отъ другихъ отличить должно. Такъ земледѣльцамъ надлежитъ учиться читать и писать въ самыхъ нижнихъ школахъ. А ежели захотятъ чему научиться изъ исторіи натуральной, оное для недостатку учителей собственнымъ трудомъ и прилежаніемъ пріобрѣсть должны. Купцамъ надлежитъ обучаться въ тѣхъ городахъ, въ которыхъ живутъ. Офицеры должны покамѣсть учиться въ Санктпетербургѣ и Москвѣ, а по учрежденіи гимназій и въ Казани. Тоже самое можно объявить и о другаго состоянія людяхъ, о которыхъ выше упомянуто.

Осталось разсуждать о тѣхъ, которые предпринимаютъ жизнь

свою посвятить наукамъ и которые раздѣляются на четыре класса: философскій, медическій, юридическій и богословскій. Имъ прежде вступленія въ академію надлежитъ въ гимназіяхъ обучиться первымъ основаніямъ. Всѣмъ имъ должно основательно знать латинскій языкъ, а медикамъ и богословамъ и греческій. Впрочемъ въ гимназіяхъ надлежитъ обучать начальнымъ основаніямъ математики, логикѣ, физикѣ вообще и ежели возможно исторіи натуральной, географіи гражданской и математической, исторіи и древностямъ народовъ. Ораторію должно почерпать изъ самого источника Цицерона.

Учителей надлежитъ избирать съ великимъ разсмотрѣніемъ. Ибо, когда не будутъ искусны въ тѣхъ наукахъ, которымъ обучать должны, и когда неяснымъ порядкомъ оныя показывать будутъ, то юношество возъимѣетъ напослѣдокъ отвращеніе, и не будетъ съ надлежащимъ трудомъ и прилежаніемъ упражняться. И потому прежде принятія ихъ въ должность за потребно признаваю свидѣтельствовать ихъ въ публичномъ академическомъ собраніи.

Іоаннъ Фишеръ,
исторіи и древностей профессоръ.

87) Слово на высокоторжественный день возшествія на всероссійскій императорскій престолъ ея императорскаго величества благочестивѣйшія великія государыни императрицы Екатерины II, говоренное іюня 30 дня 1765 года Іоганномъ Фридерикомъ Эразмусомъ, медицины докторомъ, анатоміи, хирургіи и повивальнаго искусства публичнымъ и ординарнымъ профессоромъ: О противностяхъ анатомическаго ученія, увеселеніемъ и превеликою онаго пользою несравненно превышаемыхъ. Переведено съ латинскаго, стр. 7.

88) Слово о нынѣшнемъ состояніи врачебной науки въ Россіи, сравнивая оное съ закономъ Иппократовымъ, въ публичномъ собраніи императорскаго московскаго университета говоренное Іоганномъ Фридрихомъ Эразмомъ, медицины докторомъ, анатоміи, хирургіи и повивальнаго искусства профессоромъ, це-

сарской академіи испытателей естества членомъ, апрѣля 22 дня 1768 года, стр. 16—20.

89) Матеріалы для біографіи Ломоносова, собранные Билярскимъ, стр. 97.

90) Ясное показаніе и основательное представленіе о анатоміи живописцевъ, сообщено отъ Іогана Даніила Прейслера, нирнбергской живописнаго художества академіи директора. Печатано въ Санктпетербургѣ, при императорской академіи наукъ, 1749 года.

91) Novi commentarii academiae scientiarum imperialis petropolitanae. 1761. Pro annis 1758 et 1759. T. VII, стр. 40—45.

92) Exercitatio anatomico-physiologica de actione ventriculi humani in ingesta, quam praeside supremo numine, consentiente gratiosa facultate medica, loco specimins inauguralis pro licentia gradum doctoris ipsique annexa privilegia rite ae legitime consequendi, solenni eruditorum examini subjicit Alexius Protasow, petropolitano-russus, imp. acad. scient. petropol. adjunctus. Die X junii, anno MDCCLXIII. Argentorati, typis Joh. Henrici Heitzii, universitatis typographi.

93) Дѣла архива конференціи академіи наукъ. Протоколъ конференціи 20 октября 1763 года, № 40, ст. 2. По вопросу о достоинствѣ докторской диссертаціи Протасова, напечатанной въ Страсбургѣ, — respondendum specimen esse egregium doctrinae a. Protassovii et pro scopo dissertationis inauguralis academicae omnem laudem mereri.

94) Дѣла архива конференціи академіи наукъ: Картонъ № 10, отзывы Протасова: 17 ноября 1763 года; 1 марта 1765 года; 30 сентября 1765 года. — Картонъ № 11, отзывъ Протасова 23 января 1766 года. — Картонъ № 9. Запросъ академической канцеляріи 22 мая 1762 года.

95) Дѣла архива конференціи академіи наукъ. Протоколъ конференціи 5 августа 1765 года, № 28, ст. 1: Protassov praelegit conspectum dissertationis in publico conventu praelegendae,

scil. de educatione infantum s. puerorum, regulisque physicis in ea observandis. — Протоколъ конференціи 29 сентября 1765 года, № 35, ст. 2: Protassovius ruthenice conscriptum sermonem publico in conventu recitandum praelegit de utilitate motus corporis ad conservandam sanitatem.

96) Russische bibliothek, von Hartw. Ludw. Christ. Bacmeister. 1779. Ч. VI, стр. 451.

Исторія медицины въ Россіи, сочиненная Вильгельмомъ Рихтеромъ. 1820, Ч. III, стр. 505.

Труды вольнаго экономическаго общества. 1765. Ч. I, стр. 36—42: Наставленіе для пріѣзжающихъ въ С. Петербургъ къ охраненію ихъ здравія — статья Пекена, переводилъ П. Полонскій. — Ч. I, стр, 101—107: О строеніи жилыхъ покоевъ для простаго народа — Пекена, перев. П. Полонскій. — 1766. Ч. II, стр. 220—266: Способъ какъ сельскимъ обывателямъ пользовать себя въ воспѣ — Пекена, перев. А. Протасовъ. — 1767. Ч. V, стр. 13—29: О изгарѣ въ хлѣбѣ — Пекена. Словарь русскихъ свѣтскихъ писателей, митрополита Евгенія. II, 116.

97) Домашній лѣчебникъ или простый способъ лѣченія, сочиненъ Христіаномъ Пекеномъ, медицины докторомъ и коллежскимъ совѣтникомъ, а по аппробаціи государственной медицинской коллегіи на россійскій языкъ переведенъ Алексѣемъ Протасовымъ, императорской академіи наукъ экстраординарнымъ профессоромъ и докторомъ медицины. Въ Санктпетербургѣ, при императорской академіи наукъ, 1765 года, стр. 30—31, 56, 97—98, 250—251, 72—73, 34—37, 11—15.

98) Способъ, какъ сельскимъ обывателямъ пользовать себя въ воспѣ. Сочиненіе г. Пекена, коллежскаго совѣтника, медицины доктора и медицинской коллегіи члена и ученаго секретаря. Переведено Алексѣемъ Протасьевымъ, медицины докторомъ и анатоміи профессоромъ экстраординарнымъ при императорской академіи наукъ. Въ Санктпетербургѣ, 1766 года. Въ предъизвѣщеніи говорится: «Можно ли было предпріять мнѣ другое для

общества полезнѣйшее дѣло, нежели сіе, то есть, чтобы простому народу яснымъ и вразумительнымъ образомъ на россійскомъ языкѣ показать способъ, какъ пользовать себя въ воспѣ,— не чаю. . . . Неспоримую оную истину, что въ тѣхъ мѣстахъ, гдѣ не знаютъ осторожностей и порядка, кои должно наблюдать въ пищѣ и питіи, также и въ другихъ вещахъ, принадлежащихъ къ содержанію больнаго въ воспѣ, великое множество людей умираетъ отъ ея преждевременно, не намѣренъ я здѣсь утверждать на свидѣтельствахъ врачей. Доказательствъ тому достовѣрныхъ и ни малому изъятію не подлежащихъ находится довольно у другихъ писателей, кои сами врачами никогда не бывали. . . . Примѣръ тому столь же явный показываетъ намъ отечество наше, россійское государство. Въ Сибири много больше людей умираетъ воспою, нежели здѣсь. Тамъ очень немногіе отъ нея встаютъ; напротивъ того здѣсь, когда она и съ превеликою лютостію ходитъ по народу, изъ подверженныхъ ей, по высокой мѣрѣ, едва только четвертый человѣкъ умираетъ. Причемъ не сомнѣваюсь я заподлинно утвердить и сіе, что въ тѣхъ мѣстахъ, гдѣ всѣ зараженные сею болѣзнію отдаются въ лѣкарское смотрѣніе, изъ десяти, а въ случаѣ, когда она не столь жестока бываетъ, изъ двадцати или еще и изъ большаго числа едва только одинъ человѣкъ пропадаетъ. Сверхъ сего примѣры находятся безсомнительные, что лѣкари, коимъ въ смотрѣніе поручены были воспенные, иногда столь были счастливы, что у ихъ изъ пятидесяти или еще и большаго числа такихъ больныхъ умерло только по одному человѣку. Что же многіе разглашаютъ, будто у сельскихъ жителей воспа бываетъ гораздо сноснѣе, и немногіе отъ ея умираютъ, а посему совсѣмъ бы не нужно было для ихъ и врачеваніе, то мнѣніе сіе ни мало не справедливо; но напротивъ того, заподлинно извѣстно, что хотя и въ городахъ многіе никакихъ въ болѣзни сей не употребляютъ лѣкарей, однако въ оныхъ едва только половина умираетъ противъ тѣхъ, кои отъ ея преждевременно лишаются жизни своей въ деревняхъ» и т. д.

99) Oeuvres complètes de m. le c-te de Buffon. Paris. 1774.

T. IV. Histoire naturelle de l'homme. p. 165—167; 353—354; 358—361; 371—373.

Всеобщая и частная естественная исторія графа де Бюффона, Часть IV. Преложена съ французскаго языка на россійскій академикомъ Алексѣемъ Протасовымъ. Въ Санктпетербургѣ, иждивеніемъ императорской академіи наукъ, 1792 года. Естественная исторія о человѣкѣ. стр. 12—14; 132—133; 136—137; 144—145.

100) Записки россійской академіи. Засѣданіе 21 октября 1783 года, л. 9 об.

101) Записки россійской академіи. Засѣданіе 18 ноября 1783 года, л. 22.

102) Записки россійской академіи. Засѣданія: 18 ноября 1783 года, л. 24. — 16 декабря 1783 года, л. 27.

103) Записки россійской академіи. Засѣданіе 25 ноября 1786 года, л. 107.

104) Записки россійской академіи. Засѣданіе 5 августа 1794 года, л. 67 об. — 68.

105) Записки россійской академіи. Засѣданіе 3 мая 1791 года, л. 226 об.

106) Записки россійской академіи. Засѣданія: 25 ноября 1786, л. 109 об. — 14 декабря 1790 года, л. 212—212 об.

Извѣстія о трудахъ членовъ россійской академіи, помѣщенныя въ началѣ каждой (начиная со второй) части словопроизводнаго академическаго словаря.

107) Словарь церковно-славянскаго и русскаго языка, составленный вторымъ отдѣленіемъ императорской академіи наукъ (второе изданіе, 1867 года):

Анатомія — наука о внутреннемъ строеніи орудныхъ тѣлъ; трупоразъятіе (I, 17).

Икра у человѣка — мясистая и окатистая часть голени на задней ея сторонѣ (II, 268).

Икота — принужденное издаваніе скораго и повторительнаго звука изъ горла (II, 268).

Черепъ — костяный покровъ, одѣвающій мозгъ; костеобразная часть тѣла животнаго, покрывающая его на подобіе щита (IV, 906).

Жила въ тѣлѣ животномъ — сосудъ, содержащій въ себѣ кровь или соки (I, 856).

Бьющіяся жилы, arteriae, — трубчатые каналы въ тѣлѣ животномъ, разносящіе кровь отъ сердца во всѣ части тѣла; боевые сосуды (I, 857).

Чувственныя жилы, nervi, — мягкія, бѣловатыя, мозговыя нити, одаренныя силою чувствованія; нервы (I, 857).

Мышца, musculus, — мясистая и волокнистая часть тѣла животнаго, служащая орудіемъ движеній (II, 708).

Печень — черево въ животномъ тѣлѣ, состоящее изъ желѣзъ, отдѣляющихъ желчь отъ крови (III, 455).

Языкъ — мясистая, движущаяся и изгибающаяся часть во рту животнаго, которая составляетъ орудіе вкуса, а человѣку способствуетъ сверхъ того къ образованію членораздѣльныхъ звуковъ (IV, 1012).

Железа, glandula, въ тѣлѣ животномъ — мягкая и ноздреватая часть, служащая къ отдѣленію въ немъ нѣкоторыхъ влажностей; затвердѣлая опухоль (I, 838).

Падучая болѣзнь, epilepsia, — незапное лишеніе чувствъ и памяти, сопровождаемое паденіемъ на землю, дерготою, корчею и кривляньемъ (III, 321).

Рожа, erisipelus, — воспалительная болѣзнь на поверхности кожи у человѣка, сопровождаемая краснотою (IV, 141).

Оспа, variolae, — прилипчивая болѣзнь, бывающая большею частію у дѣтей (III, 179).

108) Записки россійской академіи. Засѣданіе 17 мая 1796 года, л. 101.

109) Дѣла архива академической канцеляріи. Картонъ № 75: О смерти академика Протасова, и о препорученіи переводнаго департамента подъ смотрѣніе надворнаго совѣтника и кавалера

Матвѣя Никитина сына Костина. 1796 года мая мѣсяца. Писано на семидесяти девяти листахъ.

110) Дѣла архива с. петербургской духовной консисторіи. № 26. Вѣдомость кладбищенскихъ церквей о погребенныхъ въ С. Петербургѣ умершихъ въ 1796 году. Въ «вѣдомости церкви смоленскія Пресвятыя Богородицы, что на Васильевскомъ островѣ при кладбищѣ, сколько сего 1796 года, мая съ 1 по 7 число іюня, погребено умершихъ тѣлъ; котораго числа; кто именно; какихъ лѣтъ; какою болѣзнію былъ болѣнъ, какъ долго, отчего приключилось; исповѣданъ и пріобщенъ ли святыхъ Христовыхъ таинъ, которымъ священникомъ, и ежели нѣтъ, чего ради» значится, что 8 мая 1796 года погребенъ «академіи наукъ академикъ и надворный совѣтникъ Алексѣй Протасьевичъ Протасовъ, лѣтъ 74. Придворнымъ іереемъ Михаиломъ самимъ отпѣтъ». Въ графѣ: «какою болѣзнію умеръ» отмѣчено: «старостію».

111) Дѣла архива конференціи академіи наукъ. Протоколъ конференціи 23 апрѣля 1795 года, № 23, ст. 73 и 74: Le secrétaire lut une lettre de Monsieur le Conseiller de Collèges et Chevalier Stritter dattée de Moscou le 16 Avril, qui annonce la mort de monsieurs Nicetas Socolof, Docteur en Medecine, Conseiller de Cour et ancien Académicien ordinaire pour la Chymie. Monsieur Socolof fut un des élèves de l'Académie, qui le reçut au nombre de ses adjoints le 10 Mars 1783. En 1784 il fut nommé Conseiller de Cour et le 27 Septembre 1787 la Princesse de Daschkow le fit recevoir au nombre des Académiciens ordinaires. Sa santé s'étant dérangée par des travaux chymiques auxquels son état l'appellait, il se vit obligé de prendre sa démission le 30 Septembre 1792; l'Académie le plaça depuis ce tems au nombre de ses Associés externes et Madame la Princesse de Daschkow lui assura l'expectance sur la première pension vacante à l'Académie. Il partit d'abord pour Kalouga, se rendit ensuite à Moscou, où il mourut le 7 Avril agé de 48 ans.

Monsieur le Conseiller de Collèges Stritter ayant ajouté à son annonce que Monsieur Sokolof est mort dans la plus grande

misère, qu'il n'y a pas eu de quoi l'enterrer convenablement, et que sa veuve manque actuellement de toute subsistance, Messieurs les Académiciens furent unanimement d'accord de recommander cette pauvre délaissée à la générosité de Monsieur le Directeur en le priant instamment, que quoique Monsieur Sokolof en mourant n'aie plus été au service de l'Académie, il fasse pourtant participer sa veuve affligée au bénéfice pieux, dont ont joui jusqu'ici les veuves des Académiciens en considération: que ce fut encore dans le tems où le défunt a été employé à l'Académie qu'il a attrapé le germe de sa mort prématurée, et que s'il était resté en vie l'Académie ne lui aurait pas pu refuser la pension académique devenue vacante par la mort de Monsieur le Conseiller d'Etat actuel de Verefkin, dont Monsieur le Directeur serait par conséquent le maitre de disposer en en donnant une année à Madame Socolof, sans que celui qui quelque jour sera gratifié s'en pourrait plaindre.

Начало этого извѣстія повторено почти дословно въ новыхъ актахъ академіи наукъ: Nova acta academiae scientiarum imperialis petropolitanae. T. XIII. Histoire. p. 6.

Подобнаго же рода біографическія данныя находятся и въ аттестатѣ, выданномъ Н. П. Соколову при выходѣ его изъ академіи наукъ. Приводимъ собственноручное письмо Соколова и аттестатъ.

Сіятелнѣйшая княгиня
Милостивая государыня Катерина Романовна,

Сего сентября 27 дня здавъ я лабораторію и всѣ при оной имѣющіяся казенныя вещи, бывшія подъ моимъ вѣденіемъ, господину адъюнкту Захарову, просилъ письменно ученое собраніе, дабы по притчинѣ тяжкихъ и продолжительныхъ моихъ болѣзней въ груди, благоволено было отъ дожности химика и отъ дѣйствителной службы при академіи наукъ меня совсемъ уволить и представить о томъ вашему сіятелству.

Въ сходствіе того ваше сіятельство всепокорнѣйше симъ прошу, дабы, милостиво соизволивъ на оное мое прошеніе, бла-

говолено было дать мнѣ отъ лица вашего сіятелства увольтельной аттестатъ съ прописаніемъ всей моей службы и произвожденіи при академіи наукъ со времени вступленія моего въ оную, дабы съ помощію онаго могъ я по знаніямъ и способностямъ моимъ опредѣлиться въ другое пристойное мнѣ званіе.

Вашего сіятелства
всепокорнѣйшій слуга
академикъ Никита Соколовъ.

С. Петербургъ
Сентября 29 дня
1792.

АТТЕСТАТЪ.

По указу ея императорскаго величества изъ императорской академіи наукъ данъ сей господину академіи наукъ члену, ординарному профессору химіи, медицины доктору, надворному совѣтнику Никитѣ Соколову, въ томъ, что оный господинъ Соколовъ въ службу ея императорскаго величества при академіи наукъ вступилъ 1768 года генваря 10 дня изъ семинаріи святотроицкой сергіевой лавры богословіи ученикомъ, и тогожъ года марта 20 произведенъ при академіи наукъ студентомъ и жалованъ шпагою. Іюня 11 дня онаго жъ года отправленъ былъ въ томъ званіи въ состоящуюся по силѣ именнаго ея императорскаго величества указу физическую оренбургскую экспедицію для изслѣдованія натуральныхъ вещей по государству, подъ командою господина профессора Палласа, и въ оной экспедиціи находясь слишкомъ шесть лѣтъ, многократно употребляемъ былъ въ разныя отдаленныя и трудныя посылки. 1774 года, по возвратѣ изъ экспедиціи, по данной о немъ особой одобрительной отъ профессора рекомендаціи, сентября 3 дня избранъ и отправленъ былъ на коштѣ академіи наукъ, для дальнѣйшаго его усовершенія въ наукахъ, въ чужестранные университеты, вопервыхъ въ Голландію, а потомъ во Францію, гдѣ пребывъ слишкомъ шесть лѣтъ, въ 1780 году отъ страсбургскаго университета произведенъ ме-

дицины докторомъ, и возвратясь потомъ въ Санктпетербургъ, 1781 года, по послѣдовавшему о немъ именному ея императорскаго величества указу, сентября 11 дня экзаминованъ былъ отъ государственной медицинской коллегіи въ докторскомъ его знаніи, и удостоенъ онаго производить медическую практику въ россійскомъ государствѣ, на что̀ отъ оной и открытый указъ получилъ. 1783 года марта 10 дня при императорской академіи наукъ произведенъ адъюнктомъ по химической наукѣ, на что̀ и дипломъ ему данъ. 1784 года февраля 24 дня избранъ императорской россійской академіи членомъ, и того жъ года сентября 6 дня пожалованъ надворнымъ совѣтникомъ. 1787 года сентября 27 дня при императорской академіи наукъ произведенъ въ полнаго члена и ординарнаго профессора химіи, на что и особый дипломъ получилъ. Въ семъ будучи званіи имѣлъ подъ вѣдѣніемъ своимъ химическую академіи наукъ лабораторію, и съ 1785 по 1793 въ оной преподавалъ публичныя химическія лекціи съ особливою похвалою и славою. А нынѣ оный господинъ Соколовъ поданнымъ прошеніемъ донося, что по причинѣ тяжкихъ и продолжительныхъ болѣзней его въ груди, болѣе онъ должности профессора химіи при академіи наукъ нести не въ состояніи, просилъ, дабы его какъ отъ оной должности, такъ и отъ службы академіи наукъ уволить. Почему, въ сходство съ собственнымъ его желаніемъ и прошеніемъ, отъ академіи наукъ и уволенъ. Во свидѣтельство чего сей ему данъ аттестатъ съ приложеніемъ императорской академіи наукъ печати. Въ Санктпетербургѣ октября 2 дня 1792 года.

Ея императорскаго величества статсъ-дама, императорской санктпетербургской академіи наукъ директоръ, императорской россійской академіи предсѣдатель, ордена св. Екатерины кавалеръ, королевскихъ академій: стокгольмской, дублинской и эрфуртской, санктпетербургскаго вольнаго экономическаго, берлинскаго испытанія природы филадельфскаго общества членъ (княгиня Дашкова).

(Дѣла архива академической канцеляріи. № 403. Входящія и исходящія дѣла. Іюль, августъ, сентябрь 1792 года).

112) Дѣла архива троицкой сергіевой лавры, 1767 года, № 36.

Дѣла архива троицкой семинаріи, 1767 года, № 7 и № 31.

Исторія троицкой лаврской семинаріи. С. Смирнова. 1867. стр. 536.

113) Дѣла архива академической канцеляріи. Картонъ № 139. Дѣло объ отправленіи за море для изученія наукъ студента Никиты Соколова. Прошеніе студента Соколова въ учрежденную при императорской академіи наукъ коммиссію 20 августа 1774 года. Тамъ же донесенія Палласа, 18 и 27 августа, въ академическую коммиссію, въ которыхъ онъ говоритъ:

Krafft eines Befehls Seiner Erlaucht des Hern Directors Grafen Wladimir Grigorjewitsch Orlof habe ich die Ehre einer hochverordneten Commission wegen derer bey meiner Expedition zeithero gestandnen Studenten oder Eleven folgendes vorzustellen:

Nur einer derselben Namens Basilius Sujef trägt nicht nur Verlangen sich den Wissenschaften zu widmen und in Diensten bey der Ackademie zu vorbleiben, sondern giebt auch alle Hofnung dereinst ein nüzlicher und brauchbarer Bürger der gelehrten Welt zu werden. Er ist einer von denen bey der Akademie erzognen Gymnasiasten und unter meinen Gehülfen derjenige, welcher im Jahr 1771 die merkwürdige Reise längst dem Ob, bis ans Eissmeer verrichtete; wobey er diejenige Anmerkungen über die Samojeden und Ostjaken zu samlen Gelegenheit hatte, welche ich als Probe seiner application der Akademie überschickt, und dem nunmehr in Druck zu gebenden Theil meiner Reise einverleibet habe. Er hat ein muntres Genie und glückliches Gedächtniss, hat ausser der lateinischen eine ziemliche Kentniss der teutschen Sprache, und verdient überhaupt zu Fortsetzung seiner Studien auf auswärtigen Universitäten unterstüzt zu werden. Er bittet darum durch mich den Erl. Chef und die Commission der Erl. Akademie der Wiss. und hofft die gewöhn-

liche Bedingungen derer, welche die Akademie auswärtig studiren läst, zu erhalten, um seine angefangene Studien in der Naturhistorie und andern darauf Bezug habenden Wissenschaften fortsetzen zu können. Ich würde rathen, dass man denselben zuerst auf etwan anderthalb Jahre nach der Universität Göttingen schikken möchte, welche, um den ersten Unterricht zu geniessen, wegen der Menge und Wahl der Lehrer, einer sehr brauchbaren Bibliothek und Nachbarschafft der harzischen Bergwerke allerdings die vortheilhafteste und vorzüglichste ist. Darnach könte er etwan eben so lange in Leiden sich aufhalten und sich anderweitig in Holland durch Besictigung der dasigen reichen Cabinetter volkommen machen. Könte er noch in diesen Monate oder höchstens im September abgefertigt werden, so würde er noch eben zu denen im Herbst angehenden Collegiis nach Göttingen kommen und also ohne Zeitverlust seine Studien anfangen können.

Ich wünschte eben diese Entschliessung von dem Studenten Nikita Sokolof melden zu können. Dieser aber, so fähig und hofnungsvoller auch zu den Wissenschaften scheint, hat sich doch meines Zuredens ungeachtet, nicht entschliessen wollen bey der Akademie zu verbleiben und die Studien forzusetzen. Er war in der Troizkischen Laura erzogen worden und einer von den Seminaristen, die durch hohe Veranstaltung Seiner Erl. unsres Chefs an die Akademie abgegeben wurden und in den phisikalischen Expeditionen zu dienen sich entschlossen. Ich muss von ihm bezeugen dass er in Humanioribus, sonderlich in der lateinischen Sprache, und auch im russischen Styl der stärkste unter allen zu den Expeditionen gewählten Eleven ist. In der französischen Sprache hat derselbe gleichfals einen guten Grund gelegt, und während der Reise sich sonderlich wohl in denen ihm aufgetragnen Beschreibungen besondrer Gegenden hervorgethan, welche er mit Genauigkeit und Deutlichkeit zu verfertigen, besonder Fähigkeit bezeiget und dadurch sowohl, als durch pünktliche Erfüllung der ihm auf besondern Reisen ertheilten

Instructionen, jeder Zeit meine volkomne Zufriedenheit und dasjenige Lob verdienet, welches ich ihm bey der Akademie zu geben öftere Gelegenheit gehabt, und welches ihm schon im 1772sten Jahre eine Vermehrung seiner vorigen Gage bis auf 200 Rubel bewürckt hat. Jezt bittet er nur von der Akademie vor seine geleisteten Dienste so lange unterstüzt zu werden, bis er eine ihm vortheilhafte Stelle bey einem andern Departament erhalten kann, und durch die Empfelungen der Akademie sein Glück befördert zu sehen. . . .

In Absicht der denen Studenten Sokolof und Sujef zu ertheilenden Instruction, habe ich über das mir mitgetheilte Formular nichts erhebliches zu erinnern. Ich muss aber einer hochverordneten Commission wegen des in einem vorigen Raport geäusserten Vorschlags, die Universität Göttingen zur Grundlegung in den Wissenschaften vor die Studirende zu wählen, nunmehr vorstellen; dass ich diesen Vorschlag damals nur in Absicht der Studenten Sujef, welcher sich allein zu Fortsetzung der Studien entschlossen hatte, und der teutschen Sprache ziemlich kundig ist, that. Jezt aber, da sich auch der Student Sokolof bey der Akademie zu bleiben entschlossen und auf auswärtige Universitäten geschikt werden soll, wird Göttingen, wenigstens vor ihn als einen den teutschen Sprache unkundigen, nicht sehr nüzlich sein können, weil daselbst die meisten Fundamentalcollegia in teutscher Sprache gelesen werden. Leiden wird also in dieser Absicht der vorzüglichste Ort bleiben, und wenn, wie ich glaube, der Student Sockolof sich nächst der Naturgeschichte besonders auf die Chymie zu appliciren die Neigung behalten solte, so findet er hierin den besten und berühmtesten Lehrer daselbst an dem Hern Prof. Gaubius der ein Mitglied unsrer Akademie ist. — Wegen der späten Jahrszeit wird es indessen am dienlichsten seyn; dass die Studenten ihre Reise von hier zur See auf Lübeck und von da zu Lande nach Holland fortsetzen und damit möglichst eilen. Ich mache es mir zur Pflicht dieselben in denen

auf die Reise und bei ihren Aufenthalt in Holland zu wissen nöthigen Umständen und Vortheilen zu unterrichten und ihnen die besten Naturalien-Cabinette und Samlungen anzuzeigen, woraus sie profitiren können, auch sie mit schriftlichen Empfelungen an die Leidenschen Lehrer und andre Liebhaber zu versehen.

114) Дѣла архива конференціи академіи наукъ. Протоколы конференціи: 5 сентября 1771 года, № 48 и 24 августа 1775 года, № 47.

115) Дѣла архива академической канцеляріи. Картонъ № 139.

Соколовъ присылалъ изъ заграницы въ академическую коммиссію донесенія слѣдующаго содержанія:

А.

1774 года сентября отъ 5 дня по силѣ опредѣленія учрежденной при академіи наукъ коммиссіи посланъ я съ товарищемъ Васильемъ Зуевымъ въ Голландію въ лейденскій университетъ для продолженія ученія наукамъ, куда и должны мы были ѣхать со всякимъ поспѣшеніемъ, и тѣмъ наипаче, что краткое уже, какъ не безъизвѣстно, оставалось время до начатія тамъ годоваго курса лекціямъ публичнымъ; но какъ осеннее сіе время, въ которомъ большею частію и обыкновенно почти сильные и продолжительные бываютъ вѣтры, для морскаго пути рѣдко удачно бываетъ: то по сей причинѣ и мы, въ проѣздъ свой отъ Санктъ-Петербурга до Любека чрезъ Финской заливъ и Балтійское море, имѣя большею частію вѣтры противные, столь были несчастливы, что на недальнемъ впрочемъ семъ пути морскомъ всего болѣе сорока дней препроводили, и такимъ образомъ тогда мало уже оставалось намъ надежды къ желанному въ означенное мѣсто поспѣть термину. Отъ Любека сухимъ путемъ, не жалѣя ни покою, ни излишныхъ иждивеній поспѣшали со всякою возможною скоростію, однако со всѣмъ тѣмъ по причинѣ отдаленности, не ранѣе какъ уже 10 ноября въ означенное свое мѣсто пріѣхать могли. *По пріѣздѣ туда немедленно вступили мы на надлежащія намъ лекціи, изъ которыхъ я на первой сей годъ заблагораз-*

судилъ слушать четыре, а именно: *химію*, *физику*, *анатомію и исторію натуральную*, и причиненный въ сихъ по причинѣ долговременной нашей ѣзды уронъ не премину постараться наградить собственнымъ моимъ трудомъ и прилежаніемъ. И о всемъ томъ учрежденной при императорской академіи наукъ коммиссіи симъ покорнѣйше рапортую, льстя себѣ высокимъ ея на то благоволеніемъ. Лейденъ. Ноября 14 дня 1774 года.

Б.

1775 года февраля 9 дня получивъ отъ помянутой коммиссіи присланный мнѣ для жалованья на генварьскую сего года треть во ста пятнадцати рубляхъ пятидесяти копѣйкахъ вексель на амстердамскаго купца Франциса Мелвиля, въ сходственность даннаго притомъ повелѣнія, о полученіи онаго во учрежденную при императорской академіи наукъ коммиссію симъ покорнѣйше рапортую. Лейденъ. Февраля 13 дня 1775 года. При семъ для саду академіи посылаю сотню сѣмянъ разныхъ подаренныхъ мнѣ изъ ботаническаго саду лейденской академіи отъ гдна Ванъ Роена, ботаники профессора, съ собственною отъ него надписью; думаю, что я академіи наукъ тѣмъ нѣкоторую оказать имѣю услугу.

В.

Посланный мнѣ отъ коммиссіи для полученія слѣдующаго на майскую сего 1775 года треть жалованья во стахъ пятнадцати рубляхъ пятидесяти копѣйкахъ на амстердамскаго купца Гопа и компаніи вексель получивъ исправно, для увѣдомленія симъ помянутой коммиссіи покорнѣйше о томъ рапортую.

При семъ также за должное почитаю донести учрежденной при императорской академіи наукъ коммиссіи, *что мы къ первому числу сего іюля* (*по здѣшнему счисленію времени*) *окончивъ всѣ курсы лекціевъ*, *которые сего года слушали*, *по обыкновенію здѣшней академіи*, *отъ публичнаго ученія слѣдующіе два мѣсяца будемъ имѣть свободность*, *и имѣемъ единственно все сіе время въ домашнихъ своихъ полагать упражненіяхъ*. Лейденъ. Іюля 6 дня 1775 года.

Г.

Окончивъ по первое число іюля сего года первые курсы лекціевъ въ лейденскомъ университетѣ, какъ я о томъ имѣлъ честь рапортовать въ помянутую коммиссію, и сличая теперь выгодности здѣшняго мѣста съ прочими училищами, о которыхъ по слуху мы здѣсь извѣстились, вмѣсто, чтобъ остаться на другой годъ для ученія въ Лейденѣ, нахожу, что гораздо полезнѣе бы и лучше для меня было, еслибы для продолженія моего ученія, во время лѣтней сей нашей вакаціи, учрежденная при императорской академіи наукъ коммиссія въ другой, а именно страсбургской университетъ позволила мнѣ отсюда переѣхать. Выключая, что по причинѣ чрезвычайной здѣсь дороговизны въ пищѣ и житьѣ не могу имѣть я здѣсь достатку изъ опредѣленнаго намъ жалованья, чтобъ снабдить себя хорошими книгами, наипаче касающимися до исторіи натуральной, такъ и прочими потребностями въ разсужденіи нѣкоторыхъ нужныхъ инструментовъ, не нахожу здѣсь способа съ надлежащимъ удовольствіемъ упражняться въ натуральной исторіи по причинѣ водяныхъ и приватно освоенныхъ всѣхъ мѣстъ. Притомъ главная здѣсь для насъ невыгодность, что нѣтъ ни способа, ни возможности надлежащимъ научиться образомъ нѣмецкому языку. Математика преподается здѣсь отъ лектора единственно на голландскомъ языкѣ. Наконецъ и самыя ежедневныя болѣзни и припадки, происходящіе единственно отъ сыраго и гнилаго здѣшняго воздуха, по новости и при сидячей жизни тѣмъ болѣе намъ вреднаго, принуждаютъ меня оставить сіе мѣсто. Того ради учрежденную при императорской академіи наукъ коммиссію всепокорно чрезъ сіе прошу, дабы позволено мнѣ было во время сей вакаціи изъ Лейдена въ помянутый городъ Страсбургъ для продолженія моего ученія переѣхать, въ который я надѣюсь, если не въ продолжительномъ времени получу отъ академіи сію резолюцію, еще поспѣть заблаговременно. И при томъ при благоволительной на сіе мое прошеніе апробаціи прошу на проѣздъ до помянутаго города снабдить меня надлежащей суммой денегъ. Лейденъ. Августа 4 дня 1775 года.

Д.

Посланный мнѣ отъ коммиссіи академіи наукъ въ жалованье на сентябрьскую сего 1775 года треть во сто пятнадцати рубляхъ пятидесяти копейкахъ съ присоединенными купно сорокъю рублями на проѣздъ до Страсбурга вексель (приму), взятый на аглинскаго купца Ямеса Янсема, и приложенную при немъ копію съ послѣдовавшей отъ коммиссіи академіи наукъ на мое прошеніе резолюціи, коей мнѣ для продолженія моего ученія позволено изъ Лейдена въ страсбургскій переѣхать университетъ, октября 29 дня получивъ, и имѣя хорошую окказію, немедленно того же дня въ означенный путь отправился. Чрезъ короткое время пріѣхалъ благополучно въ городъ Страсбургъ, гдѣ въ сіе время еще первыя по прошествіи вакацій начинались лекціи. Изъ оныхъ на слѣдующій годъ избралъ я слушать химію, гисторію натуральную, анатомію и физіологію, къ которымъ, когда начнутся прочія, можетъ быть и нѣкоторыя еще присовокуплю другія, и о всемъ томъ учрежденной при императорской академіи наукъ коммиссіи симъ покорнѣйше репортую.

Страсбургъ. Ноября 11 дня 1775 года.

Е.

Находясь въ близости разныхъ достопамятныхъ мѣстъ, гдѣ многія видѣть можно вещи, кои къ большому моему наставленію способствовать могутъ, — я сіе разумѣю о полуденной части Франціи къ Ліону, о Свейцаріи, и Мангеймѣ, кои какъ древности монументами и натуры богатствомъ, такъ ученыхъ мужей дѣлами предъ прочими славны, — принялъ намѣреніе слѣдующимъ лѣтомъ сдѣлать поѣздки въ оныя страны, наипаче что тогда къ концу мѣсяца іюня большею частію отъ главныхъ моихъ лекцій буду имѣть свободность. Но какъ сего безъ позволенія и помощи учрежденной при императорской академіи наукъ коммиссіи учинить не могу, того ради оную покорнѣйше симъ прошу, дабы, если она за полезное сіе для меня признаетъ дѣло, соблаговолила на то дать мнѣ позволеніе, и пожаловать нѣкоторую сумму, чѣмъ бы оный вояжъ я сдѣлать могъ. Страсбургъ. Апрѣля 5 дня 1777.

Ж.

Въ предпріятый путь въ половинѣ слѣдующаго іюля дѣйствительно вступить имѣю, и во первыхъ изъ Страсбурга въ Лотарингію, а потомъ чрезъ Франшъ-Конте къ Ліону отправиться намѣренъ, гдѣ какъ разные рудные и стекляные заводы, такъ другія многія фабрики и ремесленническія рукодѣлія видѣть могу, что будетъ мнѣ служить къ большему наставленію въ практической части сціенціи моей.

Страсбургъ, 28 дня іюня 1777 года.

З.

Во время моего въ Страсбургѣ пребыванія понынѣ, имѣлъ я счастіе выслушать раза по два нужныхъ для меня наукъ курсы; и нынѣшнимъ лѣтомъ въ округѣ его находящіяся осмотрѣвъ мѣста достопамятныя, теперь не нахожу причины долѣе мнѣ оставаться въ семъ городѣ; но за полезное почитаю возвратиться въ Голландію, и тамъ слѣдующую зиму препроводить въ Лейденѣ, гдѣ кромѣ осмотру кабинетовъ желательно мнѣ наипаче выслушать еще курсъ химіи у славнаго господина де Гана, преемника господина Гавбія, также и другихъ нѣкоторыхъ сціенцій. Того ради симъ отъ учрежденной при императорской академіи наукъ коммиссіи покорнѣйше себѣ прошу на то позволенія, и съ онымъ купно пожаловать нѣкоторую сумму денегъ, которой бы я отъ сюда до Голландіи, какъ самъ съѣхать, такъ и вещи мои (коихъ чрезъ трегодищное за моремъ пребываніе довольно и нечувствительно пріумножилось) прислать могъ. При семъ прилагаю здѣсь одну записку отъ господина россіискаго капитана де Гана (находящагося здѣсь для надзиранія съ г. Бауромъ, сыномъ господина генерала Баура), данную мнѣ для пересылки въ Петербургъ на благоусмотрѣніе учрежденной при императорской академіи наукъ коммиссіи, которая написана въ сходствіе воли саксонскаго принца Евгенія Гилдъбургъгаузенъ. Страсбургъ. Сентября 14 дня 1777 года.

И.

Сентября отъ 14 дня сего 1777 года посланнымъ доношеніемъ просилъ я коммиссію о переведеніи меня на наступающую зиму изъ Страсбурга въ Лейденъ, но между тѣмъ, пока резолюцію отъ коммиссіи на оное мое прошеніе получить могу, время уже будетъ весьма поздое; то по симъ обстоятельствамъ теперь судя, сходнѣе себѣ почитаю на зимніе сіи мѣсяцы остаться въ Страсбургѣ, и оную ѣзду отложить до слѣдующей весны; въ вешнее же сіе время въ лейденскомъ оном университетѣ, какъ извѣстно, обыкновенно всѣ лекціи къ половинѣ ужь курсовъ подходятъ, и мѣсяца черезъ два потомъ совсѣмъ оканчиваются. Посему не имѣя болѣе я причины спѣшить въ Голландію, долженъ былъ перемѣнить прежній совѣтъ, и обратный мой путь совсѣмъ инакимъ расположить образомъ, о чемъ учрежденной при императорской академіи наукъ коммиссіи и представить покорнѣйше симъ вознамѣрился.

Вмѣсто, чтобы весною изъ Страсбурга ѣхать мнѣ прямо въ Голландію, и тою же самой дорогой, которой я оттуда сюды пріѣхалъ, полезнѣе мнѣ будетъ другимъ возвратиться туда трактомъ, гдѣ могъ бы видѣть другія примѣчанія достойныя мѣста, а именно: изъ Страсбурга желательно мнѣ ѣхать, во первыхъ на Гарцъ и въ Бипонтинское владѣніе Zweybrücken (поелику оное отъ Страсбурга не болѣе, какъ милями 40 отстоитъ), гдѣ славные всѣхъ почти металловъ рудники находятся, и, пробывъ тамъ для разъѣздовъ нѣсколько времени, отправиться оттуда въ Парижъ, чтобы посмотрѣть рѣдкостей славнаго сего города, а изъ Парижа прямой дорогой возвратиться въ Голландію. Здѣсь не болѣе бъ я былъ намѣренъ промедлить, какъ одинъ мѣсяцъ, единственно, чтобъ посмотрѣть кабинетовъ съ натуральными вещами, коихъ видѣть не имѣлъ я прежде случая. Потомъ изъ Голландіи тѣмъ же самымъ лѣтомъ, отправивъ вещи мои прямо въ Петербургъ, самъ желалъ бы ѣхать въ нѣмецкую землю до Фрейберга въ Саксоніи, чтобъ тамошнихъ еще посмотривъ рудниковъ, тѣмъ больше въ минералогіи искуситься могъ. Изъ Фрейберга къ

осени намѣренъ бы я былъ пріѣхать въ Берлинъ и тамъ остаться на ту зиму.

Если учрежденная при императорской академіи наукъ комиссія сіе обратнаго моего пути расположеніе найдетъ основательнымъ, то чрезъ сіе прошу оную покорнѣйше, съ слѣдующимъ на генварьскую треть моимъ жалованьемъ, прислать и на сей путь сумму, коей бы я какъ вещи мои отъ Страсбурга до Петербурга переслать, такъ и самъ оный путь до Берлина совершить могъ, и притомъ также и на будущую майскую треть приложить мое жалованье. Страсбургъ, ноября 13 дня 1777.

К.

Strasbourg, 27 de Juin, 1778.

Monsieur!

Avee les dernières lettres de l'académie des sciences vous m'avès ordonné, que je donne un récit général de mes études et des autres occupations, aux quelles je m'avais appliqué, depuis que j'étais venu aux universités étrangères. En obéissant à vos ordres, monsieur, j'ai l'honneur de vous présenter mon raport suivant.

Les sciences, dont je devais fréquenter les cours, m'étaient prescrites dans l'instruction, que l'académie des sciences m'a donnée avant mon départ de Pétersbourg, où étaient nommées principalement, physique, chymie, histoire naturelle avec toutes ses parties, anatomie et physiologie. Conformément donc à la dite instruction, d'abord que je suis venu à la premierè université de Leyde, je pris tous ces colèges là, et vers la fin de l'année je les eus finis pour la première fois. De là m'ayant transporté après à l'université de Strasbourg, je les y ai repetés, chaqu'un deux fois. De cette façon je pus m'éclaircir assez bien sur les principes de ces sciences, dont je viens de faire mention. Mais comme chaque a son goût et l'inclination particulière, moi, j'ai donné toujours la préférence à l'étude de chymie et minéralogie, et taché d'en profiter le plus. Pour cela, excepté les colèges pu-

bliques, non obstant peu d'argent que j'ai à dépenser par an, je m'ai fait un petit laboratoire chymique pour m'y exercer en partie pratique de la dite science, et j'y ai travaillé depuis deux ans, en faisant différents procès, et répétant courieuses expériences que j'ai pu trouver chez autheurs. L'année passée avec la somme de 100 roubles, dont l'académie m'a fait présent, j'ai fait un voyage exprès pour des endroits abondants en mines, pour y voir ceux travaux et les fabriques, et en faire comparaison avec celles de Sibérie, que j'ai vûes là pendant mon voyage avec l'illustre monsieur Pallas.

Outre ces occupations, en tout ce tems, que j'ai passé ici, je ne négligais pas fréquenter aussi cours de médicine, la science qui se recommande à tout le monde par sa utilité et qui a bien de raport avec ma chymie.

Le reste de tems que j'avais de ces études j'ai emploié tout aux langues française et allemande, en quelles à présent je puis déjà m'apliquer avec bien de facillité et comprendre comme il faut tous les autheurs, qui ont écrit en ces deux langues.

Après ces arrangements faits dans mes études il m'est fort facile à présent de poursuivre la carrière, où je me suis livré, sans aucune manuduction. Pour faire plus grandes progrès dans les sciences, que j'ai embrassées, il ne me faut, qu' ultérieure application à leur pratique, ce que je ne pourrai nulle part exercer avec plus des succès, que là où j'aurai l'emploi pour mes sciences. Par ces raisons j'ai demandé à l'académie des sciences la permission de retourner à ma patrie. Mais pour me perfectionner d'avantages dans les langues étrangères, pour voir le monde et la nature dans ses ouvrages, qui me peuvent donner des idées nettes et réelles, il me serait fort utile de faire quelques voyages par la France et Allemagne avant mon retour à la patrie. Sur tout je voudrais voir pays de deux ponts, Paris, Hollande, Saxe, et Berlin, où je souhaiterais passer l'hiver prochaine. (Письмо это писано, по всей вѣроятности, къ непремѣнному секретарю академіи наукъ, исторіографу Миллеру).

Л.

Посланный мнѣ отъ коммисіи вексель, состоящій въ суммѣ ста рублей, которые коммисія на мое прошеніе для исправы надобностей моихъ въ книгахъ и для нужныхъ путешествій пожаловать изволила, получилъ я исправно, и о томъ покорнѣйше симъ репортую. При чемъ купно учрежденной при императорской академіи наукъ коммисіи нижайше доношу, что, какъ въ копіи состоявшейся отъ его превосходительства двора ея императорскаго величества дѣйствительнаго камергера, академіи наукъ господина директора и кавалера Сергѣя Герасимовича Домашнева, на упомянутое мое прошеніе резолюціи, объ отмѣнѣ поѣздки моей, о коей я въ ономъ представлялъ, а именно въ Бипонтинское владѣніе и Парижъ, неупомянуто; то сими ста рублями, надѣясь, что я тѣмъ отъ воли коммисіи нимало не отступлю, предпринялъ въ оныя мѣста сдѣлать вояжъ, и намѣренъ остаться въ Парижѣ, сколько обстоятельства дозволятъ, а потомъ опять возвратиться въ Страсбургъ, гдѣ имѣю ожидать, какія коммисія академіи наукъ впредь изволитъ мнѣ дать повелѣнія. Между тѣмъ же имѣю продолжать въ Страсбургѣ прежнія мои упражненіи и переводъ путешествія господина академика Палласа, надъ которымъ много мнѣ еще трудиться остается, такъ что едва ли могу надѣяться оный окончить сею зимою. Страсбургъ, Сентября 14 дня 1778.

(Дѣла архива академической канцеляріи. Картонъ № 139).

116) Дѣла архива конференціи академіи наукъ. Протоколы конференціи 28 мая 1781 года, № 31, стр. 15. — Картонъ № 14. Указъ изъ правительствующаго сената въ коммиссію академіи наукъ, по поводу просьбы Соколова, послѣдовалъ 7 сентября 1781 года.

117) Дѣла архива конференціи академіи наукъ. Картонъ № 14. Extrait des registres des conférences académiques du vendredi 17 septembre 1781.

118) Дѣла архива конференціи академіи наукъ. Протоколы

конференціи: 10 марта 1783 года, № 16, ст. 1, и 27 сентября 1787 года, № 54, ст. 1.

119) Дѣла архива конференціи академіи наукъ. Картонъ № 17. Императорской академіи наукъ въ ученое собраніе отъ академика Никиты Соколова 24 сентября 1792 года.

120) Дѣла архива академической канцеляріи. Протоколъ 30 сентября 1792 года, № 732.

Дѣла архива конференціи академіи наукъ. Протоколъ конференціи 4 октября 1792 года, № 53, ст. 4.

121) Петра Симона Палласа Путешествіе по разнымъ мѣстамъ россійскаго государства по повелѣнію санктпетербургской императорской академіи наукъ. Съ нѣмецкаго языка на россійскій перевелъ бунчуковый товарищъ Ѳедоръ Томанскій. 1786. Часть вторая, книга первая, стр. 415—419, 426—470. Часть вторая, книга вторая, стр. 251—272, 292—298.

Петра Симона Палласа Путешествіе по разнымъ провинціямъ россійскаго государства. 1788. Часть третія, половина вторая, стр. 188—250.

P. S. Pallas Reise durch verschiedene provinzen des russischen reichs. 1771—1776. Ч. II, кн. 1, стр. 319—323, 327—363. Ч. II, кн. 2, стр. 540—554, 567—571. Ч. III, кн. 2, стр. 581—624.

122) Дѣла архива академической канцеляріи. Картонъ № 124. Донесеніе Палласа въ конференцію академіи наукъ изъ Красноярска 10 октября 1772 года и письмо Палласа къ конференцъ-секретарю Эйлеру изъ Красноярска 26 октября 1772 года.

123) Göttingische anzeigen von gelehrten sachen. 78 stück. Den 1 julius 1775, s. 667. — Zugabe zu den göttingischen gelehrten anzeigen. 4 stück. Den 24 januar 1778. s. 59 и др.

Beyträge zur anthropologie und allgemeinen naturgeschichte von doctor Karl Asmund Rudolphi. 1812. Peter Simon Pallas. Ein biographischer versuch, s. 27: Die reise hatte etwas über sechs jahre gedauert, erstreckte sich über die unwirthbarsten gegenden in dem unfreundlichsten klima, und war so beschwer-

lich, dass Pallas, der keinen sehr festen körper hatte, nothwendig darunter leiden musste... Keine krankheit aber, weder die hartnäckigste augenentzündung, noch eine immer wiederkehrende ruhr konnten ihn auf der reise unthätig machen; er ertrug hunger und durst, frost und nässe, und jeden körperlichen schmerz mit immer gleicher, eisernen geduld. Betrachtet man auf der andern seite, was er geleistet hat, so muss man gestehen, dass keine vor ihm gethane reise eine reichere ausbeute gebracht hat. Auf alles war er aufmerksam, und wo eine gegend ihn selbst ganz beschäftigte, nebenher aber andre merkwürdigkeiten zu untersuchen waren, da fertigte er die ihm mitgegebnen zöglinge der akademie der wissenschaften (studenten) dahin ab, und unterwies sie so gut über das, was sie zu beachten hatten, dass auch ihre arbeiten sehr nützlich wurden; vorzüglich ist in der hinsicht Sujef, aber auch *Sokolof* zu nennen, und Pallas äussert auch sehr laut seine zufriedenheit über ihren eifer, etc.

124) Изъ трудовъ Н. П. Соколова, сверхъ путевыхъ записокъ, помѣщенныхъ въ книгѣ Палласа, извѣстны слѣдующіе:

— Описаніе ловли красной рыбы при берегѣ Каспійскаго моря (Труды вольнаго экономическаго общества. 1771. Ч. XVIII, стр. 11—47).

— De tractatione metallorum cum sulphure — диссертація на званіе адъюнкта академіи наукъ. Въ іюлѣ 1783 года онъ взялъ изъ конференціи свою диссертацію, а въ январѣ 1784 года возвратилъ ее съ исправленіями и дополненіями. Она напечатана въ 1786 году въ академическихъ актахъ: Acta academiae scientiarum imperialis petropolitanae pro anno 1772. Ч. I, стр. 193—208. Приводимъ начало и заключеніе:

Metalla varia a variis authoribus cum sulphure tractata fuerunt modo. Alii pro caemento metallorum, alii pro menstruo eorum adhibuerunt sulphur. Pauci sunt qui vires sulphuris in metalla fusa examinarunt. Neminem autem novi, qui insignium mutationum, quae inde accidunt metallis, atque singularium phaenomenorum tum apparentiun rite determinarit rationes, et quam-

nam utilitutem phisicam inde liceat expectare, demonstrarit. Rem igitur a paucis tentatam his pagellis exponendam curabo, sperans, officium me aliquod physicis eo praestare posse.... Coronidis vero loco corollaria nonnulla ex supradictis deducta hic subjungam.

I. Metalla imperfecta privata aëre fixo in scoriosas mutantur calees, eo vero reddito pristinam recuperant splendorem, ut id mercurii praecipitati rubri per aërem fixum ferri revivificatione probari potest.

II. Metalla non phogisto, guod unum idemque in omnibus est, sed basi sua differunt metallica.

III. Semi-metallis et metallis imperfectis aliquid salini inest.

IV. Gravitas specifica metallorum in basi eorum est posita.

V. Cristallisatio sulphuris provenit ab intraductione ei aëris fixi.

— De natura arsenici. Мемуаръ этотъ читанъ въ конференціи въ 1783 году, и напечатанъ въ 1786 году въ Acta academiae petropolitanae, ч. I, стр. 209—224. Заключительные выводы:

I. Non solidum tantum, sed liquidem quoque dari posse arsenicum in natura.

II. Omnibus in pyritis metallicis speciem arsenici revera reperiri.

III. Propriam ae genuinam arsenico formam esse metallico-sulphuream.

— Optima methodus parandi amalgama cupri. Мемуаръ этотъ представленъ въ академію наукъ и читанъ въ конференціи въ 1784 году; напечатанъ въ 1786 году, въ той же первой части академическихъ актовъ (стр. 247 — 252), въ которой помѣщены и два предыдущіе мемуара.

— О пользѣ и употребленіяхъ можжевельника. Представлено въ конференцію академіи наукъ въ сентябрѣ 1785 года для помѣщенія въ мѣсяцословѣ съ наставленіями (calendrier iustructif) на 1786 годъ. Перепечатано въ Собраніи сочиненій, выбран-

ныхъ изъ мѣсяцослововъ на разные годы, 1793, ч. X, стр. 257—267.

— О дѣлѣ молочнаго сахара и пользѣ онаго. Перепечатано также въ Собраніи сочиненій изъ мѣсяцослововъ. Ч. X, стр. 281—287.

— О дѣланіи аглинскаго фосфора. Представлено въ конференцію въ ноябрѣ 1786 года. Напечатано въ 1787 году въ новыхъ ежемѣсячныхъ сочиненіяхъ. Ч. VIII, стр. 54—67.

— Рѣчь о пользѣ химіи. Произнесена въ 1786 году. Напечатана въ девятой части новыхъ ежемѣсячныхъ сочиненій.

— Начальныя основанія химіи Іог. Христ. Полик. Еркслебена, доктора и профессора философіи при королевскомъ геттингенскомъ университетѣ, и проч. Съ нѣмецкаго на россійскій языкъ перевелъ Никита Соколовъ, медицины докторъ, химіи профессоръ, надворный совѣтникъ, императорской академіи наукъ и императорской россійской академіи членъ. 1788.

Въ сентябрѣ 1784 года Соколовъ заявилъ конференціи академіи наукъ, что Дашкова поручила ему продолжать и окончить начатый покойнымъ адъюнктомъ Моисеенковымъ переводъ сочиненія Эркслебена: Anfangsgründe der chymie. Переводъ посвященъ княгинѣ Дашковой. Въ посвященіи своемъ переводчикъ говоритъ: «Вы были первою виновницею переведенія и изданія на россійскомъ языкѣ начальныхъ основаній химіи господина Эркслебена: потому за справедливый я почелъ долгъ переводъ оныхъ посвятить въ честь высокому вашего сіятельства имени... Самая притомъ требуетъ справедливость, дабы при способномъ семъ случаѣ съ моей стороны малымъ симъ приношеніемъ почтить достохвальную вашего сіятельства ту добродѣтель, которою высокознаменитые вашего сіятельства предки отлично свое имя предъ прочими прославили, какъ свидѣтельствуютъ о томъ безсмертной славы достойныя сочиненія господина Ломоносова и многихъ другихъ россійскихъ писателей, и которую ваше сіятельство, по вступленіи въ правленіе академіи наукъ, свободнымъ наукамъ и упражняющимся въ оныхъ въ высокой степени ока-

зывать изволите, изъявляя послѣднимъ всегдашнее ваше благоснисходительство, дѣлая всякія нужныя въ дѣлахъ ихъ пособія, и ободряя труды ихъ вашими милостями; о первыхъ же стараясь пользы отъ нихъ происходящія распространить къ общему всѣхъ благу и тѣмъ самымъ возвысить и привести ихъ въ должное у всѣхъ уваженіе и почтеніе» и т. д.

— Observationes duae: De modo, quo lumbrici terrestres et varia insecta, hortis agrisque noxia; vel necari vel repelli possunt.—De revivificatione nonnullorum insectorum in spiritum vini mortuorum. Представлено въ конференцію въ октябрѣ 1788 года. Напечатано въ 1789 году въ Nova acta, т. V, стр. 243 — 246.

— Описаніе горы Чеконды на китайской границѣ. Представлено въ конференцію въ сентябрѣ 1791 года для географическаго календаря на 1792 годъ. Помѣщено, безъ имени автора, въ Собраніи сочиненій, выбранныхъ изъ мѣсяцослововъ, ч. X, стр. 329—340.

—Всеобщая и частная естественная исторія графа де-Бюффона. Часть III. Переведена съ французскаго на россійскій языкъ академиками Васильемъ Зуевымъ, Семеномъ Котельниковымъ и Никитою Соколовымъ. Вторымъ тисненіемъ. 1794.

Первое изданіе третьей части русскаго перевода естественной исторіи Бюффона составляетъ библіографическую рѣдкость: его нѣтъ ни въ публичной библіотекѣ, ни въ библіотекѣ академіи наукъ.

Третье изданіе третьей части вышло въ 1806 году, исправленное и дополненное примѣчаніями академикомъ Захаровымъ, который посвятилъ переводъ свой президенту академіи наукъ Новосильцову.

Изданіе 1827 года совершенно сходно съ изданіемъ 1794 года. Различіе между вторымъ и третьимъ изданіемъ видно изъ слѣдующаго:

Второе тисненіе, стр. 5 — 6.

Наиощутительнѣйшая разность между животными и прозябаемыми, кажется, есть сія способность двигать себя съ мѣста на мѣсто, которою снабжные животныя, а лишены прозябаемыя. Справедливо, мы не вѣдаемъ ни единаго прозябаемаго, которое бы имѣло произвольное съ одного мѣста на другое движеніе, однако видимъ многихъ животныхъ какѣ-то: устрицъ, червецовъ и проч., кои кажется равнымъ образомъ лишены сего движенія. Слѣдовательно, и сія разность не есть еще самая главная и необходимая, и т. д.

Третіе тисненіе, стр. 7.

Ощутительнѣйшая разность между животными и прозябаемыми, кажется, есть способность двигать себя съ одного мѣста на другое, которою снабжены животныя, а лишены прозябаемыя. Правда, мы не вѣдаемъ ни единаго прозябаемаго, которое бы имѣло произвольное съ одного мѣста на другое движеніе; однако видимъ многихъ животныхъ, какъ-то: устрицъ, червецовъ и проч., кои, кажется, равнымъ образомъ лишены сего движенія. Слѣдовательно и сія разность не есть еще самая главная и отличительная и т. д.

— Описаніе пріисковъ земляного угля въ калужскомъ намѣстничествѣ, въ 1793 году. Въ ноябрѣ 1793 года Соколовъ прислалъ изъ Калуги въ академію наукъ образцы каменнаго угля и описаніе его. По распоряженію Дашковой, описаніе это помѣщено въ Мѣсяцословѣ историческомъ и географическомъ на 1794 годъ (стр. 1—17).

125) Дѣла архива конференціи академіи наукъ. Протоколъ конференціи 12 октября 1775 года, № 60.

126) Дѣла архива конференціи академіи наукъ. Протоколы 1794 года: 16 января, № 2 и 27 марта, № 19.

127) Дѣла архива конференціи академіи наукъ. Картонъ № 15. Донесеніе Соколова въ ученое собраніе академіи 4 апрѣля 1785 года.

128) Новыя ежемѣсячныя сочиненія. 1787. Мартъ. Часть

IX. Рѣчь о пользѣ химіи, говоренная императорской академіи наукъ членомъ, надворнымъ совѣтникомъ Никитою Соколовымъ при открытіи публичныхъ химическихъ лекцій маія 30 дня 1786 года, стр. 46—59.

129) Записки россійской академіи. Засѣданіе 24 февраля 1784 года, л. 37 об.: «По представленію академика предсѣдателя ея сіятельства княгини Екатерины Романовны Дашковой, господъ Львова и *Озерецковскаго*, избраны академіею въ члены: ставропигіальнаго москсвскаго симонова монастыря архимандритъ Павелъ; г. коллежскій совѣтникъ и генеральный консулъ въ Смирнѣ Иванъ Ивановичъ Хемницеръ; докторъ медицины и академіи наукъ адъюнктъ Никита Петровичъ *Соколовъ*. Почему и возложено на секретаря здѣсь находящихся пригласить къ будущему, т. е. 2 марта собранію». Въ первый разъ Соколовъ былъ въ собраніи россійской академіи 2 марта 1784 года, а въ послѣдній разъ—2 октября 1792 года. Общее число собраній, въ которыхъ присутствовалъ Соколовъ, простирается до 190.

130) Записки россійской академіи. Засѣданіе 5 октября 1784 года, л. 53—53 об., ст. IV, VI, VIII.

131) Записки россійской академіи. Засѣданія: 25 ноября 1786 года, л. 110 и 14 декабря 1790 года, л. 213.

132) Записки россійской академіи. Засѣданіе 3 мая 1791 года, л. 226 об.

133) Записки россійской академіи. Засѣданіе 25 ноября 1786 года, л. 107.

134) Записки россійской академіи. Засѣданіе 26 іюня 1792 года, л. 12.

135) Записки россійской академіи. Засѣданія: 10 іюля 1792 года, л. 14—15 и 1 августа 1792 года, л. 20 об.—24 об.

136) Записки россійской академіи. Засѣданіе 28 апрѣля 1795 года, л. 81, ст. I: «Секретарь исполнилъ печальный долгъ возвѣщеніемъ собранію кончины членовъ академіи: его превосходительства Ивана Ивановича Мелиссино, тайнаго совѣтника, императорскаго московскаго университета куратора и ордена

святыя Анны кавалера; его превосходительства Михайлы Ивановича Веревкина, дѣйствительнаго статскаго совѣтника; Никиты Петровича *Соколова*, надворнаго совѣтника, доктора медицины и *бывшаго академика химіи* при императорской академіи наукъ; честнѣйшаго отца іерея Іоанна Сидоровскаго, члена санктпетербургской консисторіи».—Засѣданіе 5 мая 1795 года, л. 83, ст. II: «Секретарь академіи исполнилъ печальный долгъ возвѣщеніемъ собранію о кончинѣ члена академіи, г. надворнаго совѣтника и доктора медицины Никиты Петровича *Соколова*, воспослѣдовавшей апрѣля 7 дня 1795 года».

137) Наиболѣе полныя біографическія свѣдѣнія объ Иноходцовѣ находятся, хотя и въ видѣ краткаго перечня, въ формулярномъ спискѣ, составленномъ, или точнѣе, добавленномъ, въ началѣ девятнадцатаго столѣтія, и въ академическомъ некрологѣ какъ въ рукописномъ, такъ и въ печатномъ.

Въ архивѣ комитета правленія академіи наукъ сохранилась рукопись въ листъ съ надписью на корешкѣ: «формулярные списки чиновниковъ академіи наукъ». Списки эти составлены преимущественно въ восьмидесятыхъ и девяностыхъ годахъ прошлаго столѣтія, и добавлены впослѣдствіи. Находящійся здѣсь формулярный списокъ Иноходцова любопытенъ потому, что составленъ очевидно при участіи самого Иноходцова, и заключаетъ въ себѣ поясненія, выходящія изъ ряда обычныхъ, сухихъ и безцвѣтныхъ замѣтокъ, изъ которыхъ состоятъ офиціальные формулярные списки. Приводимъ этотъ списокъ въ томъ видѣ, какъ сохранился онъ въ академической рукописи:

Петръ Иноходцовъ, академикъ астрономіи, 59 лѣтъ. — Женатъ, дѣтей не имѣетъ.

Изъ военнослужительскихъ дѣтей.

Имѣетъ трехъ дворовыхъ человѣкъ.

Въ академическую гимназію гимназистомъ 1752 ноября 9.

За оказанные въ наукахъ успѣхи наименованъ студентомъ 1760 августа 8.

Учителемъ верхняго математическаго класса 1762 октября.

Училъ также въ морскомъ шляхетномъ корпусѣ кадетовъ 1765.

Съ 1767 по 1769 годъ пріуготовлялъ въ нужныхъ знаніяхъ присланныхъ изъ адмиралтейской коллегіи въ академію штурмановъ, назначенныхъ помощниками въ астрономическую экспедицію для наблюденія венеры на солнцѣ, которые чрезъ тщательное наставленіе не только съ пользою были въ помянутыхъ экспедиціяхъ, но и по возвращеніи иные во флотѣ, а нѣкоторые при академіи съ отличіемъ отправляли службу. Въ то же время перевелъ на россійскій языкъ Эйлерову аналитику — книгу для училищъ весьма полезную.

Произведенъ адъюнктомъ 1768 ноября 3.

Съ 1769 по 1775 годъ находился по высочайшему повелѣнію въ астрономической экспедиціи, изъ которой, лишившись всего имущества и едва спася жизнь отъ извѣстныхъ тогда крамольниковъ, возвратился безъ всякаго награжденія и одобренія противъ своихъ сотоварищей. По окончаніи астрономическихъ наблюденій употребленъ былъ для изслѣдованія камышинскаго канала, а по возвращеніи представилъ ученому собранію обстоятельное донесеніе о затрудненіяхъ и неудобностяхъ въ исполненіи таковаго предпріятія.

Въ 1776 и 1777 годахъ преподавалъ публичныя математическія наставленія безъ воздаянія.

Произведенъ профессоромъ 1779.

Съ 1781 по конецъ 1785, по именному же высочайшему повелѣнію, былъ вторично главнымъ предводителемъ астрономической экспедиціи, и сверхъ предписанныхъ въ наказѣ мѣстъ опредѣлилъ положеніе нѣкоторыхъ городовъ, именно же опредѣлены имъ широты и долготы по астрономическимъ наблюденіямъ слѣдующихъ городовъ: Царицына, Камышина, Орла, Нѣжина, Лубенъ, Херсона, Харькова, Курска, Воронежа, Тамбова, Калуги, Ярославля, Костромы, Вологды и Петрозаводска, не упоминая чиненныхъ наблюденій въ Гурьевѣ городѣ и здѣсь въ С. Петербургѣ, чрезъ что математическая географія отечества нашего въ исправности своей получила не малое приращеніе.

Пожалованъ надворнымъ совѣтникомъ 1784 сентября 6

Въ 1787 обучалъ практической астрономіи присланныхъ изъ государственной адмиралтейской коллегіи офицеровъ и штурмановъ, кои по высочайшему повелѣнію назначены были въ восточный океанъ. Показалъ имъ достаточно правила, какъ употреблять и повѣрять астрономическія орудія и часы, дѣлать посредствомъ оныхъ нужныя наблюденія и вычисленія къ нахожденію широты и долготы, какъ на морѣ, такъ и на сухомъ пути, и тѣмъ преподалъ имъ средства къ усовершенію ихъ знанія и учинилъ ихъ способными къ выполненію назначаемой имъ коммиссіи, за который трудъ адмиралтейская коллегія изъявила чрезъ академію письменно ему, г. Иноходцову, совершенное свое удовольствіе.

Кромѣ астрономическихъ наблюденій сочиненія и переводы представлялъ академіи тщательно, и трудами своими между учеными людьми въ Европѣ извѣстенъ.

Пожалованъ кавалеромъ ордена св. равноапостольнаго князя Владиміра 4 степени 1794, сентября 22.

Именнымъ высочайшимъ указомъ опредѣленъ въ городъ Ригу ценсоромъ книгъ 1797 февраля 16.

Коллежскимъ совѣтникомъ 1797 апрѣля 5.

Вторично принятъ въ академію по высочайшему повелѣнію 1799 іюля 23.

Статскимъ совѣтникомъ 1800 іюня 4.

Кавалеромъ ордена св. Анны 2 класса 1702 марта 25.

Таковой написанъ для отправленія въ сенатъ 1802 года сентября 29 дня.

Тоже повторено въ спискѣ состоящимъ въ классахъ чинамъ, служащимъ при императорской академіи наукъ съ изъясненіемъ всей ихъ службы 1804 года.

Ср. въ той же рукописи — Генеральный списокъ служащимъ при императорской академіи наукъ чинамъ, 1794 года, августа дня.

Дѣла архива конференціи академіи наукъ. Протоколы конференціи. Протоколы 29 октября 1806 года, № 37, § 434:

Le secrétaire annonça à la conference la mort de mr. Pierre Inokhodzoff, conseiller d'état, chevalier de l'ordre de St. Vladimir du 4-e degré et Ste Anne de la 2-de classe, académicien ordinaire pour l'astronomie et membre de l'académie impériale russe. Le défunt fut reçu adjoint pour l'astronomie en 1768 après avoir fait ses études à l'université de Gottingue, où il fut envoyé par l'académie à sa sortie du gymnase académique. En cette qualité il accompagna feu mr. Lowitz dans son voyage astronomique, et revint à St. Pétersbourg après la mort malheureuse de cet académicien, ramenant avec lui le fils qui, echappé aux meurtriers de son père, est devenu dans la suite un ornement de notre académie. Mr. Inokhodzoff, après avoir été nommé académicien extraordinaire en 1779, fit un second voyage astronomique pour déterminer la position géographique de plusieurs villes de l'empire. A son retour il fut avancé en 1783 au rang d'académicien ordinaire. Il fut décoré de la croix de St. Vladimir en 1794. En 1797 il fut nommé conseiller de collèges et censeur du collège impérial de censure à Riga. De retour à St. Pétersbourg il y reprit ses fonctions d'académicien et d'astronome et fut avancé peu après, en 1800, au rang de conseiller d'etat. En 1802 il obtint la décoration de l'ordre de S-te Anne de la 2-de classe et mourut le 27 octobre 1806 d'une maladie de poitrine, agé de 64 ans. Il a été pendant quelques années le successeur de feu mr. Lepechin en sa qualité d'inspecteur du gymnase académique, et il a soigné, après la mort de mr. I. A. Euler, la rédaction des observations météorologiques, devoir dont la conférence le dispensa de son propre mouvement, en apprenant l'état de faiblesse qui a précédé sa mort.

Mémoires de l'académie impériale des sciences de St. Pétersbourg. 1809. Tome I. Histoire de l'académie, p. 64—67:

Monsieur Pierre Inokhodzoff, Académicien ordinaire pour l'Astronomie, Conseiller d'Etat et Chevalier des ordres de St.

Vladimir du 4me degré et de Ste. Anne de la 2de classe, mourut d'une maladie de poitrine le 27 Octobre 1806, âgé de 65 ans. Le défunt, du nombre des orphelins militaires, fut placé en 1752 au Gymnase académique, parmi les Elèves de la couronne. Il fut nommé Étudiant en 1760, et chargé en 1762 d'enseigner les Mathématiques dans le même Gymnase. En 1765 l'Académie l'envoya à Göttingue, pour y achever ses études. De retour en 1767 il se voua à l'Astronomie pratique et se mit en état de prendre part aux expéditions astronomiques qui se préparèrent alors pour observer en plusieurs endroits de l'Empire le passage de Venus qui eut lieu l'an 1769. Il fut chargé en même tems de former, pour le même objet, un nombre de Pilotes de la Marine Impériale, distinés à devenir les Aides des Astronomes nommés Chefs de ces Expéditions différentes. En 1768 il fut promû au grade d'Adjoint de l'Académie, après avoir donné, la même année, une traduction des Élémens d'Algèbre de L. Euler. En 1769 il se rendit à Dmitriefsk sur le Volga, où il devait rejoindre Mr. Lowitz, désigné pour observer le passage de Venus à Gourieff, et pour faire, avec cet Adjoint, des nivellemens entre les rivières Kamyshinka et Ilovla que le Gouvernement avait l'intention de joindre par un canal, afin d'ouvrir par le Don et le Volga une communication entre la mer noire et la mer caspienne. Le dernier travail était presqu'à moitié fini, lorsque l'approche d'un partie de rebelles dévoués à Pugatscheff reduisit les deux Astronomes à se séparer. Mr. Inokhodzoff s'enferma d'abord dans le fort de Dmitriefsk et cacha par précaution sous terre ses instrumens, ses papiers et ses autres effets, ne pouvant, faute de chevaux, les transporter plus loin, après quoi il se vit obligé de se refugier jusqu'à Astrakhan. De retour à St. Petersbourg, avec les debris de l'expédition de Gourieff, et avec le fils de son Académicien, Mr. Inokhodzoff fut chargé de donner un cours public de Mathématiques, et il s'acquitta de cette tâche dans les années 1776 et 1777. En 1779 il fut nommé Académicien extraordinaire. En 1781 l'Académie chargea Mr. Ino-

khodzoff d'une seconde expédition astronomique, qui dura quatre ans, et qui eut pour objet le perfectionement de la Géographie de l'Empire, par la détermination exacte d'un plus grand nombre de points dont la vraye position était encore incertaine sur les cartes. Mr. Inokhodzoff fixa pendant ce voyage la longitude et la latitude des villes de Tzaritzin, Kamyshin, Orel, Koursk, Neshin, Loubni, Kherson, Kharkoff, Voroneje, Tamboff, Kalouga, Jaroslaf, Kostroma, Vologda et Petrozavodsk. De retour de cette expédition, durant laquelle il avait été avancé au rang de Conseiller de Cour, il fut chargé derechef de donner de leçons d'Astronomie théorétique et pratique à quelques officiers de la marine destinés pour un voyage de longue course, qui devait être fait dans l'océan oriental. En 1794 l'Académie lui confia l'inspection de son Gymnase, et il fut décoré la même année de l'ordre de St. Vladimir du 4me degré. En 1797 il fut nommé membre de la censure Impériale de Riga, où il se rendit avec la jouissance d'une pension de l'Académie, et il fut avancé la même année au rang de Conseiller de Collège. Le mauvais état de sa santé et l'affaiblissement de sa vue, l'engagèrent en 1799 à demander sa dimission de la place de censeur; elle lui fut accordée, avec la permission de rentrer dans son poste d'Académicien. En 1800 Mr. Inokhodzoff fut avancé au rang de Conseiller d'Etat, et en 1802 il fut décoré de l'ordre de Ste. Anne de la 2de classe. Après la mort de Mr. l'Académicien I. A. Euler l'Académie chargea Mr. Inokhodzoff des observations météorologiques, et il s'acquitta de cette tache avec beaucoup de zèle et d'exactitude, tant que l'état de sa santé, chancellante depuis quelque tems, le lui permit. Des accès d'asthme dont la fréquence et les symptomes allarmans ne présageaient rien de bon, dégénérèrent en phthisie. Sa fin fut douce et calme comme l'avait été sa vie. La sobriété, l'honnêteté, l'intégrité et la douceur de son caractère lui attirèrent l'estime et l'amitié de tous ceux qui le connurent, et particulièrement celle de tous ses Collègues académiques.

Нѣсколько бѣглыхъ замѣтокъ объ Иноходцовѣ, какъ и о

другихъ его сочленовъ по академіи наукъ, находится въ путешествіи Бернулли:

Herr Peter Inochodzow, in der Astronomie, seit 1768. Ein mann von sittsamen betragen, zwischen 30 und 40 jahren, der zu Göttingen studirt hat, und Lowitzens begleiter für die beobachtung des durchgangs der venus und die landvermessungen und nivellirungen in der gegend von Dmitrewsk gewesen ist. Er hat freye wohnung in dem akademischen hause, wo die herren Laxmann und Lepechin wohnen, und hält öffentliche vorlesungen über Wolfs ins russische übersetzte anfangsgründe der mathematik. Zu anfange des vorigen j. 1779 ist er zum ausserordentlichen professor ernannt worden, und hat den auftrag erhalten, in den südlicheren gegenden von Russland die lage verschiedener örter durch astronomische beobachtungen zu bestimmen, womit er letzten sommer sich soll beschäftiget haben. (стр. 33—34. Johann Bernoulli's Reisen durch Brandenburg, Pommern, Preussen, Curland, Russland und Pohlen, in den jahren 1777 und 1778. Leipzig. 1780. IV Band).

138) Дѣла архива академической канцеляріи. № 521. Журналы канцеляріи академіи наукъ 1752 года; журналъ 9 ноября, № 705.

139) Дѣла архива конференціи академіи наукъ. Картонъ № 9. Списокъ имянной студентамъ, и чему кто по сей годъ обучался и нынѣ обучается, 1762.

Дѣла архива академической канцеляріи. Картонъ № 16. Вѣдомость въ учрежденную коммиссію о разсмотрѣніи служителей академическихъ, о гимназическихъ ученикахъ и учителяхъ. Оная вѣдомость потребна сего же (1754 года) марта 12 дня поутру неотмѣнно.

140) Дѣла архива академической канцеляріи. № 826. Университетскія дѣла 1762 по 1764. Извлеченія изъ протоколовъ академическихъ 23, 26 августа; 6, 9, 13 сентября 1762 года о экзаменованныхъ студентахъ въ собраніи академическомъ. Въ канцелярію академіи наукъ рапортъ о студентахъ и гимназистахъ

верхняго класса, какъ показали себя на экзаменѣ, бывшемъ декабря 10, 13, 16, 17 и 19 дня 1762 года.

Санктпетербургской академіи наукъ публичныя наставленія на 1762 годъ — academiae petropolitanae lectiones publicae.

Матеріалы для біографіи Ломоносова. Собраны экстраординарнымъ академикомъ Билярскимъ. 1865. стр. 082—083, 630.

Дѣла архива академической канцеляріи. № 475. Ордеры академіи господина президента и протоколы канцеляріи академіи наукъ. 1764. № 61.

141) Дѣла архива академической канцеляріи. № 826. Донесеніе Котельникова въ канцелярію академіи наукъ, 16 сентября 1762 года. — Отзывы академиковъ: Котельникова, 30 сентября 1764 года, и Брауна, 4 октября 1764 года.

142) Дѣла архива конференціи академіи наукъ. Картонъ № 10.

Instructio pro Studioso Inochodzof, Halam abituriente ad studia litterarum prosequenda in primis studium Physico-Mathematicum ulterius excolendum.

Instructio, secundum quam studiosus Inochodzow studia sua, inprimis studium Physico-Mathematicum, quod excolere praecipue sibi proponit, prudenter instituere et prosequi potest debetque in Academiis exteris.

Prudentiam discendi ad felices in studiis litterarum progressus multum contribuere, nemo in litteris versatus dubitare, multo minus negare potest. Ordine enim et prudentia pervenitur, quo alias non datur ire labore, cum viam brevissimam regulae prudentiae discendi genuinae monstrare queant.

Studium Physico-Mathematicum prae ceteris excolere et ad illud se applicare cum animo statutum habet studiosus noster.

Igitur ad hunc scopum omnia illius studia collineare debent. Quoniam jam hic loci in Academia studiorum fundamenta non contemnenda, etiam in Physica experimentali et theoretica jecit, uti quoque in mathematicis; ad haec studia ulterius excolenda et prosequenda immediate progredi potest.

Physica experimentalis fundamentum et basis est omnis theoriae Physicae; sine hac Physica theoretica inanibus speculationibus, conjecturis et somniis scateat necesse est, qualis Physica veterum et medio aevo fuit scholasticorum.

Caruerunt enim veteres aeque ac scholastici Physica experimentali, et instrumentis ad experimenta capienda necessariis, quae seculo superiori demum sunt inventa, et quotidie plura inveniuntur. Hinc est, quod a Physica veterum, multo minus a scholastica, parum aut nihil omnino auxilii exspectare possimus, deserunt nos quoties in explicationibus physicis ad illos confugimus.

Ad experimenta physica rite instituenda requiritur omnino ars, eoque habitus. Datur igitur ars experimentandi, in qua cultor Physicae experimentalis se exercere debet, ut adquirat habitum experimenta cujusque generis Physica rite capiendi, experientiasque veras et genuinas a spuriis, quae vitium subreptionis continent discernendi. Vitium subreptionis enim frequentius committitur quam existimari solet, quod experimentatores peritissimi etiam evitare vix ac ne vix quidem potuere, quod multis exemplis demonstrari potest uti ipse quoque specimina quaedam in dissertatione mea physica de calore diminuto et aucto paradoxo dedi, comment. acad. tom. X inserta. Ad observationes recte faciendas, aeque requiritur dexteritas, eoque ars et habitus, qui, uti omnis habitus, crebra excercitatione est adquirendus; ceterum cautelae de evitando vitio subreptionis, in observationibus instituendis, aeque ac in experimentis capiendis sunt commendandae et observandae.

Cum studis Physices experimentalis feliciter coniungi potest studium Matheseos applicatae. Quid enim aliud continet Mathesis applicata, quam capita quedam Physices, ad quae Mathesis pura est applicata. Dixi quaedam Physices capita in mathesi applicata occurrere, nam multa sunt experimenta Physica et Physices capita, quae applicationem principiorum Mathematicorum non admittunt. Partes matheseos applicatae, studio physico inprimis inservientes, sunt, aerometria, hydrostatica et hydraulica,

sive generatim hydrodynamica, optica cum catoptrica et dyoptrica, statica et mechanica, et astronomia inprimis physica. In tractatione matheseos applicatae physica principia a mathematicis probe sunt distinguenda, ne limites harum scientiarum inter se confundantur. Nam Mathesis corpus tantum considerat quatenus est quantum, et hinc quanti determinationis et dimensionis capax. Calculus enim qualitatum non datur.

Post tractationem studii Physici experimentalis et matheseos applicatae progressus felix fieri nunc potest ad theoriam physicam, sive dogmaticam tractandam. Sumit enim Physica theoretica principia sua a Physica experimentali et Mathesi applicata. Igitur, quo quis magis versatus est in Physica experimentali et Mathesi applicata, eo filiciores progressus experiatur necesse est in theoria Physices excolenda. Studium interim mere Mathematicum coniungi quoque utiliter potest et debet cum indicato studio Physico et Matheseos applicatae.

Praeter haec studia Matheseos et Physices indicata studioso nostro non est negligendum studium Historiae naturalis. Hoc enim materiam experimentis Physicis, et varias observationes suppeditare potest, quae in Physicis tanquam principia adhiberi queunt.

Et quia Physica specialis, sine cognitione Chemiae, inprimis physicae, solide tractari non potest, Chemiae studium quoque non est negligendum. Nam tota Chemia experimentalis nihil aliud est, quam pars specialis Physicae experimentalis et theoriticae.

Veniendum nunc est ad manuductionem. Manuductio solet in universitatibus dari in collegiis sic dictis. Praeter praeparationem, attentionem et repetitionem collegiorum, propria quoque meditatio et exercitatio accedere debet, uti quoque lectio optimorum librorum huc pertinentium. Legendi sunt praecipue libri, qui historiam inventorum huc pertinentium complectuntur; nam nosse historiam inventorum, et generatim fata disciplinarum pro magna eruditionis parte merito haberi solet. Pertinent huc scripta, quae diaria vocari solent, ut sunt acta cruditorum, novellae litterariae, journal des savans et alia.

Legenda porro sunt non solum compendia physica variorum auctorum praestantia, uti sunt Kraftii, Segneri, Eberhardi, Succowii, praecipue, Muschenbroekii et Colletti; sed maiora quoque Physices opera, quo pertinent praecipue scripta Gravesandis, Muschenbroekii, Desagulierii et alia. Praeter haec commentarii academiarum scientiarum paaecipue sund legendi et consulendi, quantum fieri potest. Continent enim thesaurum veritatum physico-mathematicarum, id quod etiam post absoluta studia academica diligenter continuari debet.

Cum scripta haec studioso nostro legenda, variis linguis sint exarata, germanica praecipue, francica et anglica, harum linguarum studium, quantum fieri potest et occasio fert, est prosequendum.

In universitatem hallensem abire cogitat studiosus noster; eligendi igitur sunt duces quorum opera in excolendis suis studiis uti queat. In studiis physicis et mathematicis optimi procul dubio erunt duces Segnerus et Eberhardus; Langius autem in manuductione ad historiam naturae utilis esse poterit. E re omnino esset, commendare studiosum nostrum professori cuidam, ut illius consiliis praecipue uti possit. Si Segnerus inspectionem et directionem quandam suscipere ejus vellet, quin omnia melius processura et successura sint, non dubito.

Haec in praesenti sufficere nostro studioso possunt, quae si rite et prudenter observaverit, dubium esse non potest, quin sine cortice natare discat, et in posterum ulteriore manuductione carere queat.

Указъ Ея Императорскаго Величества Самодержцы Всероссійской, изъ канцеляріи академіи наукъ, студенту Петру Иноходцову.

По Ея Императорскаго Величества указу, и по опредѣленію академической канцеляріи, велѣно отправить тебя съ прочими академическими студентами для продолженія математическихъ и физическихъ наукъ за море, и на тотъ проѣздъ имѣешь получить жалованья опредѣленный двухсотъ пятьдесятъ рублевый годовой окладъ, считая сего Іюня съ 1 числа впредь на полгода

сто двадцать пять рублевъ, да на проѣздъ и приготовленіе пристойнаго платья и бѣлья сто рублевъ, а впредь имѣешь получать жалованье по третямъ года чрезъ академическихъ корреспондентовъ. А дабы какъ въ пути имѣли себѣ надежнаго предводителя, такъ и въ нѣкоторыхъ еще нужныхъ сверхъ математики и физики знаніяхъ, а особливо въ нѣмецкомъ языкѣ могли положить лучшее основаніе, и для того ѣхать вамъ обще всѣмъ съ господиномъ профессоромъ Шлетцеромъ въ Геттингенъ; а оттуда уже спустя нѣсколько времени, ѣхать въ тѣ университеты, куда отъ канцеляріи впредь предписано будетъ. По прибытіи въ Геттингъ велѣно господину профессору Шлетцеру предписать вамъ каждому, смотря по будущему вашему назначенію, порядокъ житія, и къ кому именно изъ тамошнихъ профессоровъ на лекціи ходить должны. А жительствомъ расположить всѣхъ розно, дабы вы больше привыкали къ обхожденію съ иностранными и одни бъ только между собою всегдашнихъ компаній не водили, а притомъ поручить васъ въ строгое смотрѣніе одному изъ тамошнихъ профессоровъ, которому вы какъ въ расходахъ своихъ, такъ въ поступкахъ и ученіи отчетъ давать и во всемъ ему послушны быть должны подъ опасеніемъ за худые поступки тяжкаго штрафа и лишенія оказуемой вамъ Высочайшей Императорской милости. А притомъ же вамъ подтверждается, чтобъ вы какъ о успѣхахъ въ своихъ наукахъ, такъ и о расходѣ денегъ присылали по третямъ года въ канцелярію репорты съ засвидѣтельствованіемъ отъ профессоровъ, у которыхъ лекціи слушать, а особливо отъ того, кому вы въ смотрѣніе и попеченіе поручены будете. И студенту Петру Иноходцову о томъ вѣдать и чинить по сему Ея Императорскаго Величества указу, а какова въ профессорскомъ собраніи въ чемъ вамъ упражняться инструкція учинена, со оной для исполненія пріобщена при семъ копія. Іюня 8 дня 1765 года.

Подлинный указъ студентъ Петръ Иноходцовъ взялъ и исполнять будетъ.

(Дѣла архива академической канцеляріи. № 287. Генварь 1765 года).

143) Журналъ происшедшихъ приключеній въ нашемъ поѣздѣ изъ Санктпетербурга въ Геттингъ 1765 года, мѣсяцъ іюнь.

16. — По полуночи въ 2 часа отправились изъ Санктпетербурга, и прибыли въ Кронштатъ въ 6 часовъ того же утра.

17, 18, 19 и 20. — За противной погодой стояли въ кронштатской гаванѣ.

21. — Выѣхали предъ полуднемъ изъ гавани и для здѣлавшейся противной сильной погоды, стояли между Кронштатомъ и Кроншлотомъ.

22. — Тамъ же.

23. — Была также противная погода, и по приказу морскаго офицера отъѣхали въ верьхъ версты на двѣ и стояли между Кронштатомъ и Ораніенбаумомъ.

24. — Стояли тамъ же, и была пресильная морская погода.

25. — По благополучной маленкой на короткое время погодкѣ отъѣхали къ брантвахтѣ, съ котораго времени вѣтръ здѣлался паки противный, и мы стали на якорѣ.

26 и 27. — Были на томъ же мѣстѣ.

28. — Около полудня плутали по морю, а въ четвертомъ часу остановились.

29. — Ѣхали день и ночь реями.

30. — Также, а ввечеру была пресильная морская погода.

Мѣсяцъ іюль.

1. — Та же жестокая противная погода продолжалась, однакожъ ѣхали день и ночь реями.

2. — Была сильнѣе еще прежней противная погода, такъ что мы, будучи уже съ лишкомъ на 10 миль отъ Кронштата, принуждены были воротиться назадъ къ брантвахтѣ, гдѣ стали на якорѣ переночевать.

3. — Тихая погода, а послѣ полудни благополучной маленкій часа на два вѣтерокъ, и мы поѣхали.

4. — Очень тихая погода; ввечеру благополучный вѣтръ.

5. — Благополучная погодка; проѣхали поутру мимо горы, называемой Гохландъ.

6. — Съ полуночи повѣялъ противный вѣтръ; поутру очень тихо; около полудня противная погода; во второмъ часу были противъ Ревеля, съ котораго времени здѣлалась прежестокая буря, но къ вечеру потише.

7. — Сильная противная погода, къ ночи тише.

8. — Благополучная погодка; проѣхали подъ вечеръ мимо мыса Дагерорта.

9. — Съ полуночи была пресильная противная погода и продолжалась весь день и ночь.

10. — Противная посредственная погода.

11. — Противная тихая погода; ввечеру были подлѣ Готланда.

12. — Тихая погода, а въ ночь нарочитая.

13. — Посредственная противная погода.

14. — Небольшая противная погодка.

15. — Небольшая противная погода; послѣ полудни нарочитая.

16. — Противная сильная погода весь день и ночь; ввечеру видѣли Борнгольмъ.

17. — Противная прежестокая погода; взадъ и впередъ ѣздили около Борнгольма.

18. — Противная сильная погода, и не болѣе какъ на двѣ мили были отъ Борнгольма; подъ вечеръ тихій, благополучный вѣтръ.

19. — Весьма тихая благополучная погодка; видѣли шведскіе острова, Ясмондъ, Витмондъ и Борнбушъ, на которыхъ много самороднаго мѣлу и извести; сверхъ сего подлѣ Витмонда видѣли корабль о трехъ мачтахъ, сѣвшій на мель.

20. — Весьма тихая погода, вѣтръ очень часто перемѣнялся и былъ почти совсѣмъ нечувствителенъ; видѣли островъ Менъ, на которомъ великое множество камня и мѣлу и звѣринецъ дацкаго короля, а ввечеру видѣли въ правой рукѣ часть Голстиніи, а въ лѣвой часть часть Мекленбургіи.

21. — Очень тихая погода, и были противъ Ростока.

22. — Тихая погодка; ввечеру видѣли городъ Висмаръ и другія къ нему принадлежащія мѣста; въ сей день то ѣхали, то стояли на якорѣ.

23. — Поутру въ 10 часовъ пріѣхали въ Травеминду, и перебравшись съ корабля на сухой берегъ, стали въ одномъ домѣ, гдѣ переночевали.

24. — Послѣ обѣда отправились изъ Травеминды, и прибыли въ Либекъ въ пятомъ часу того же дня.

Описаніе всего того, что видѣли въ Либекѣ и въ Линебургѣ.

25. — Городъ Либекъ лежитъ въ нижнемъ саксонскомъ округѣ нѣмецкой земли, на 54°, 28′ сѣверной широты и на 28° 20′ восточной длины, въ провинціи, которая у древнихъ называлась Вигріа или Вигерландъ. Съ западной стороны сего города течетъ рѣка Траве, которая хотя не широка, но столь глубока, что по оной большіе корабли ходить могутъ, а съ восточной стороны рѣка Вакеницъ, которая выходитъ изъ ратсбургскаго озера и съ помянутою Травею соединяется. Кромѣ сихъ двухъ объявленныхъ рѣкъ есть еще третья, называемая Штекеницъ, которая течетъ изъ Травы на полдень въ Мельнское озеро, а оттуда въ рѣку Ельбу, по ней плоскодонными судами изъ одной рѣки въ другую ходить можно; и слѣдовательно изъ восточнаго моря въ сѣверное и западное. Городъ Либекъ имѣетъ овальную фигуру и лежитъ между двумя рѣками прежде объявленными, на продолговатомъ посредственной вышины бугрѣ; около его не только крѣпкая стѣна, но по нынѣшнему образцу окруженъ еще изрядным земляным валомъ и широкимъ рвомъ и имѣетъ четыре большія ворота: восточныя называются Hühne-Thor, южныя Mühlenthor, западныя Holsten-Thor и сѣверныя Burg-Thor. Внутри города строеніе каменное, древней архитектуры, а улицы въ немъ очень не широкія, выстланныя камнемъ и по большой части покаты, чтобы вода и грязь стекала.

26. — Въ Либекѣ находятся 4 монастыря и 5 соборныхъ приходскихъ церквей, изъ коихъ одна во имя пресвятыя Богороди-

цы, стоящая недалеко отъ магистрата и отъ рынку, есть наизнатнѣйшая. Когда она построена, того неизвѣстно, только то подлинно, что она послѣ великаго пожару, бывшаго въ 1267 году, отъ котораго весь почти городъ въ пепелъ обращенъ былъ, сей нынѣшній видъ получила. Изъ обѣихъ башенъ одна, къ сѣверу лежащая, построена въ 1304, а другая на полдень въ 1310 годахъ; на сей послѣдней висятъ колокола, и лѣстница, по которой на оную входятъ, имѣетъ 365 ступеней, а оттуду еще должно пройти 9 лѣствицъ, чтобъ дойти до самой верхушки. На маленкой колокольнѣ, которая вмѣсто старой, згорѣвшей въ 1508 году, построена, висятъ часовые колокола съ маленькими курантами; они каждый часъ и полчаса показываютъ, также въ нѣкоторые праздничные дни играютъ; на оной также есть колоколъ, въ которой звонятъ, когда сенаторы въ магистратъ ѣдутъ, или когда младенца въ сей церквѣ крестятъ. Что же касается до внутренняго виду сей церкви, то имѣетъ она три съ сводами прохода, изъ коихъ средней шире и выше другихъ; по сторонамъ и на столбахъ великое множество преизрядныхъ грудныхъ портретовъ бывшихъ прежде въ семъ городѣ бургемейстеровъ и знатныхъ проповѣдниковъ. Въ сторонѣ сей церкви находится такъ называемая церковь мертвыхъ, которая вкругъ вся украшена картинами, представляющими танцъ смертей съ людьми всякаго званія, и подъ всякою картиною подписаны стихи, изображающіе разговоръ смерти съ людьми и человѣка съ смертью. Въ сей церквѣ всѣхъ 15 жертвенниковъ, какъ иконами, такъ и искусною рѣзною работою подъ золотомъ украшенныхъ. Каждую недѣлю бываетъ въ ней 8 проповѣдей, выключая праздничные дни. Еще же въ сей церквѣ находятся достопамятные астрономическіе часы, которые не только одни часы, но и теченіе планетъ, солнечныя и лунныя затмѣнія показываютъ, также и всеобщій календарь, восхожденіе и захожденіе солнца на каждые два дни въ часахъ и минутахъ. Объявленный календарь здѣланъ съ 1753 по 1875 годъ, а по прошествіи сего времени снова передѣланъ быть долженъ. Сверхъ сего въ самый полдень, какъ скоро ударитъ 12

часовъ, отворяются на часахъ двои дверцы, изъ которыхъ въ одни выходятъ 12 апостоловъ, и стоящему между дверцами Христу идучи мимо кланяются, а онъ каждаго изъ нихъ благословляетъ, и проходятъ въ другія дверцы, кои тотчасъ затворяются; подалѣе сихъ дверецъ стоящіе по сторонамъ два ангела и въ рукахъ держащіе трубы; въ то время какъ апостолы выходятъ, трубятъ.

27.—Смотрѣли машину, помощію которой поднимается вода изъ рѣки Вакеницъ въ верьхъ саженъ до 15 въ здѣланной нарочно для того въ 1450 году башнѣ, а оттуду опускается вода внизъ и чрезъ подземельныя трубы проходитъ по всему городу въ домы и колодцы съ такимъ изобиліемъ, что жители, имѣя почти каждый предъ своимъ домомъ насосъ, безъ нужды ею довольствоваться могутъ.

29.—Были за городомъ, гдѣ находятся изрядные домы и великолѣпные сады, въ томъ числѣ одинъ за два года предъ симъ заведенный въ лѣсу, отстоитъ отъ города близь мили; въ немъ изрядные проспекты, а въ здѣланіи его слѣдовано больше натуральному положенію; въ немъ великое число народа гуляетъ, онъ же здѣланъ иждивеніемъ нѣкотораго человѣка.

30.—Были въ библіотекѣ. Въ Любекѣ прежде сего во всѣхъ церквахъ и монастыряхъ, также и въ другихъ училищахъ были собственныя библіотеки, изъ коихъ пользовались надлежащіе къ тому наукъ любители; а въ 1620 году всѣ сіи библіотеки снесены въ одну святыя Екатерины, которая также послѣ размножена оставленными послѣ смерти нѣкоторыхъ знатныхъ людей книгами. Надъ книгами по стѣнамъ кругомъ и промежъ оконъ поставлены портреты господъ бургемейстеровъ, суперинтендантовъ и физиковъ, между сими также портретъ славнаго въ Любекѣ ректора М. Ивана Кирхманна, который былъ первый библіотекарь и сію должность отправлялъ по 1643 годъ достохвально; съ сего времени должность бибіотекаря съ особливымъ годовымъ жалованьемъ поручена конректору тамошней школы, который каждую среду и субботу отъ 2 до 4 часовъ въ нее впущаетъ.

Между прочими книгами показывалъ господинъ конректоръ двѣ дорогія книги, одну ботаническую въ 2 томахъ, въ которой грибы и другія растѣнія красками очень живо изображены, а другую до живописнаго художества также въ двухъ томахъ состоящую, въ ней картины преизрядной работы, и за каждый листокъ дано по два червонца, а вся она стоитъ съ лишкомъ 200 червонцевъ.

1 авгу.—Были въ госпиталѣ Святаго Духа, который основалъ г. Бертрамъ Морневелъ, любскій ратсфервальтеръ; онъ умеръ въ 1282 году, и по строеніи сего изряднаго госпиталя оставилъ еще знатную сумму денегъ въ нѣкоторомъ мѣстѣ на то только, чтобъ когда оный отъ пожару или отъ другаго чего повредится, опять по прежнему исправить или вновь здѣлать. Сей госпиталь Святаго Духа внѣ церкви, чрезъ которую однакожъ есть въ него ходъ; онъ состоитъ изъ двухъ галлерей или проходовъ, по сторонамъ которыхъ великое число постелей съ дверцами и окошечками, къ сѣверу женскія, а къ югу мужскія. Сихъ бѣдныхъ ежедневно поятъ и кормятъ, а въ зимнее время у нихъ топятъ и свѣчи даютъ. Они состоятъ подъ вѣденіемъ двухъ старшихъ бургемейстеровъ сего города и нѣкоторыхъ надзирателей, сверхъ сего имѣютъ они своего управителя, писаря и другихъ прислужниковъ.

3.—Были за городомъ и видѣли за городскими воротами поставленный каменный крестъ въ память кораблекрушенія одного любскаго корабельщика, который въ 1468 году плылъ въ Ревель, но ужасною бурею разбитъ и потопленъ съ 180 человѣками.

5.—Были подъ вечеръ въ магистратѣ, который снаружи украшенъ разными башенками, гдѣ на правой рукѣ судейская зала рѣзною работою и великолѣпными картинами убрана; посреди ея перилы, за коими здѣлано мѣсто нѣсколько пониже полу, гдѣ стоитъ столъ, за которымъ сидятъ прокуроръ и секретарь, а подлѣ сего мѣста поставлены пять канапе, обитыхъ малиновымъ бархатомъ, изъ которыхъ на первомъ противъ дверей сидятъ старшіе бургемейстеры, а на другихъ прочіе судьи. Собра-

ніе обыкновенно бываетъ въ недѣлю трижды, а именно въ среду, пятницу и субботу по утру; сверхъ сего въ пятницу также и послѣ обѣда ради главнаго суда. Наверьху ратуша убрана также картинами древней работы, въ которой на столбахъ четыре набитыхъ льва и одинъ тигръ поставлены, кои убиты за 100 лѣтъ предъ симъ возлѣ Либека; на другой сторонѣ внизу изрядная биржа.

6. — Въ 12 часовъ отправились изъ Либека въ Линебургъ, куда прибыли 7 числа въ 10 часовъ поутру.

8. — Смотрѣли домъ съумасшедшихъ, который построенъ въ 1566 году Георгомъ Тебингомъ, камераріемъ линебургской республики, въ лутчее состояніе приведенъ Георгомъ Шумахеромъ въ 1610, а поновленъ 1722 года. Сихъ безумныхъ поятъ и кормятъ, и сей помянутый домъ находится отъ городу на полверсты.

9. — Были въ соловарнѣ, и видѣли соляной источникъ въ срединѣ сихъ заводовъ, изъ коего помощію двухъ насосовъ вытягиваютъ воду и льютъ въ поставленные для того два ящика, изъ коихъ чрезъ здѣланныя на днѣ скважины протекаетъ по трубамъ на свинцовыя, поставленныя на огнѣ сковороды. Сей источникъ найденъ поросенкомъ, котораго кости и по сіе время сохраняются въ повѣшенномъ среди одного покоя фонарѣ въ ратсгаузѣ, гдѣ мы 10 числа были.

10. — Въ ратсгаузѣ сверхъ прочихъ судейскихъ покоевъ и великолѣпной залы, въ которой принимаютъ курфирстовъ и трактируютъ, видѣли еще старинной работы разнаго роду серебряную посуду, крытую золотомъ, которая дѣлана за 500 лѣтъ предъ симъ. Также были въ залѣ именуемой Staam-Saal, въ которой изображены на стѣнахъ портрэты всѣхъ бывшихъ тамъ королей и курфирстовъ съ ихъ супругами, кои писаны за 400 лѣтъ. Ввечеру ходили по земляному валу, который довольно широкъ и высокъ и здѣланъ въ 1574 году, а поновленъ въ 1707. Между симъ валомъ есть превысокая извѣсошная гора, съ которой весь городъ видѣть можно, а при ясномъ днѣ видѣнъ съ нея и Гам-

бургъ; отъ сей горы отламываютъ камни и жгутъ въ построенномъ подлѣ ея за городомъ дворѣ невольники. Откупщикъ сея горы платитъ ежегодно королю по 2000 талеровъ, работникамъ даетъ каждому по 8 грошей, на дрова исходитъ у него въ годъ по 1000 талеровъ. Однакожъ сверьхъ объявленнаго числа получаетъ онъ прибыли по 2000 талеровъ, ибо сія гора одна почти въ нѣмецкой землѣ. Вкругъ города построено нѣсколько башенъ и находятся пятеры ворота; въ городѣ четыре главныя приходскія церкви. Сей городъ не великъ и строеніе въ немъ по большей части ветхое, между прочими находятся домы за 200 лѣтъ, за 120 и за 100. Наилутчее строеніе представляютъ королевскій замокъ и ратсгаузъ.

11.—Отправились изъ Линебурга въ полдень и прибыли въ Целле 12 числа поутру, откуду въ 8 часовъ того же утра поѣхали и прибыли въ Ганноверъ въ 8 часовъ того же дня ввечеру; а изъ Ганновера спустя часъ отправились въ Геттингъ, куда пріѣхали 14 дня въ 2 часа пополудни. Въ сихъ вышеписанныхъ и другихъ городахъ, мимо коихъ ѣхали, ничего достопамятнаго за скоростію примѣтить не могли. Что же касается до Геттинга, то объ немъ и о университетѣ обстоятельное описаніе вышло нынѣшняго году, которое здѣлалъ господинъ надворный совѣтникъ и профессоръ Питтеръ, которое можетъ быть академія уже имѣетъ или по крайней мѣрѣ въ скорости имѣть будетъ.

Сей журналъ наблюдаемъ и писанъ студентами Петромъ Иноходцовымъ и Иваномъ Юдинымъ.

(Дѣла архива конференціи академіи наукъ. № 45. Исходящія письма 1754 по 1766).

144) Дѣла архива академической канцеляріи. № 287. Генварь 1765.

Дѣла архива конференціи академіи наукъ. № 45. Исходящія письма 1754 по 1766, л. 214—214 об.

Inochodcovio et Iudino,
litterarum Mathematicarum studiosis,
S. P. D.
Augustus Ludov. Schlözer,
Academicus Petrop. Ordin.

Iussit Academia nostra, ut studiorum rationem vobis praescriberem, quam sequi hocce hiemali semestri e re vestra esset. Eam igitur hic accipite.

I. Principem operam ponetis in Phisica experimentali, quam singulis diebus

hora I — II. Exc. Holmannus

docebit. Iam quo major ex his recitationibus ad vos permanet utilitas, privato studio ipsi legetis reliquos auctores, qui nunc in Physica principatum tenent, tanquam Muschenbroekium propter soliditatem, Nolletum propter evidentiam. Adjungetis etiam scriptores cos, qui singula Phisices capita scorsim pertractarunt, quorumque notitiam vobis dabit ipse Hollmannus in auditionibus suis, copiam vero faciet ditissima Bibliotheca publica.

II. Ill. Kaestnerum bis per diem audietis

hora VIII — IX applicatam Mathesin
III — IV puram

explicantem. Ante omnia vero diligenter utemini venia, quam vobis fecit ultro vir summus, eum, quotiescunque opus fuerit, in aedibus suis conveniendi, rerumque difficilium explanationem ab ipso petendi.

III. Quo et linguae germanicae facultatem augeatis, et aliarum litterarum, quarum notitia imbui cujusvis hominis ingenui interest, prorsus rudes ne sitis,

hora XI — XII. doctissimus Westfeldius poetas germanicos vobis interpretabitur, atque in stylo germanico vos exercebit.

hora IV — V. autem Cel. Murrayum audietis, de historia rerum publicarum Europaearum, quae nunc sunt, disserentem.

IV. At ut primum satis proficisse in germanica lingua videbimini, ad gallicam pergetis, Nolletumque suā lingua legetis.

V. Arti quoque delineandi operam vos hac hieme daturos esse, sponte estis professi. Laudo istud consilium vestram, quod e re vestra studiorumque vestrorum mathematicorum magnopere fore confido.

VI. Sapienter jussit Academia, ut scorsim in diversis aedibus habitetis. Quod cum fieri adhuc non potuit, hac hieme quisque sibi proprium deligat habitaculum, eoque se vere ineunte conferat.

VII. Materiam diligentiae vestre suggessi : ad diligentiam ipsam vos cohortari, turpe vobis duco. Ei enim aetati, qua vos estis, inculcari amplius tritum illud DIC CUR HIC non oportet; atque in tanta opportunitate, res utilissimas haud sine jucunditate percipiendi, tempus non optime collocare, augustae indulgentissimae beneficiis Academiaeque cura male abuti, paucorumque annorum indefesso studio certam splendidamque in patria vestra fortunam emere nolle, non inhonestum sed criminosum ipsi judicabitis.

Göttingae, a. d. IX Octobr. 1765.

По сему исполнять обязуемся. Студенты
Петръ Иноходцовъ и Иванъ Юдинъ.

145) Johann Stephan *Pütter*'s Versuch einer academischen gelehrten-geschichte von der Georg-Augustus-universität zu Göttingen. 1765, стр. 165—168.

Biographien jetztlebender ärzte und naturforschen in und ausser Deutschland, von Baldinger. Ersten bandes drittes stück. 1771, стр. 43—58.

Lexicon der vom jahr 1750 bis 1800 verstorbenen teutschen schriftschteller, ausgearbeitet von I. G. Meusel. 1806. Ч. VI, стр. 73—77.

146) Ежемѣсячныя сочиненія и извѣстія о ученыхъ дѣлахъ. Февраль, 1764 года. Въ Санктпетербургѣ при императорской

академіи наукъ. Похвала астрономіи, сочиненіе господина А. Г. Кестнера. (Изъ Гамбургскаго магазина, часть I, стр. 206), стр. 163—183.

147) Pütters's Versuch einer academischen gelehrtengeschichte von der Georg-Augustus-universität zu Göttingen. 1765, стр. 173—176.

Въ библіотекѣ петербургскаго университета есть экземпляръ первой части исторіи геттингскаго университета Пюттера, принадлежавшій Иноходцову, съ его собственноручными дополнительными замѣтками къ біографіи Кестнера.

Baldinger: Biographien jetztlebender ärzte und naturforscher. Ersten bandes erster stück. 1768, стр. 46—74.

Meusel: Lexicon der teutschen schriftscheller. 1806. Ч. VI, стр. 369—382.

148) Дѣла архива академической канцеляріи. № 287. Генварь 1765, л. 121, 124—126:

L. B. S.

Nobilissimi Domini Petrus Inochodzow et Ioannes Iudin Petropolitani, semestri hyemali quod effluxit, cursus matheseos purae et applicatae absolventi mihi, item historiam fossilium, perspectivam et trigonometriam sphaericam una cum usu formularum analyticarum in trigonometria, tradenti, adsidui adfuerunt. Neque vero quod auditores attenti et perpetui essent solum commendarunt se, sed etiam aliis rebus tum industriam suam, tum quod non plane rudes doctrinarum mathematicarum huc accesserint probarunt. Nam quaerendo ex me de iis, quae, cum omnes doctrinae matheseos applicatae semestri spacio attingendae magis quam explicandae sint, satis in ipsis lectionibus illustrari non poterant et non nisi de paulo difficilioribus quaerendo, ostenderunt, et faciliora absque praeceptore ipsis intelligi, et eorum diligentiam ad difficiliora se extendere. Similia mihi probarunt, cum propria industria quaedam feliciter adgressi sunt, quae, quod brevitas temporis in lectionibus ne attingi quidem illos pa-

tiatur, appendicis ad modum, compendio meo adjeci uti formulas analyticas quibus dioptricae praecepta continentur. Subinde etiam illis exercendis problemata proposui, quae ex doctrinis quas audierant resolvi possent et hic non satisfecerunt saltim exspectationi meae sed interdum etiam addiderunt quae ab iis non postulaveram et calculos vulgares analyticos, familiares ipsis esse ostenderunt. His quae dixi, si addatur luctandum iis fuisse cum linguae nostrae ipsis peregrinae addiscendae difficultate, confici hinc crediderim, ea omnia hoc semestri praestitisse, quae postulari ab iis poterant. Jam id superesse mihi videtur, ut artes analyticas quarum elementa perceperunt plenius addiscant illarumque facultatem exercitio frequenti sibi comparent, praeterea, singulis partibus matheseos, quae cujusvis destinationi maxime necessariae sint uberius addiscendis incumbant, quibus effici posse existimo, ut utililsimo aliquando patriae, ipsorum opera fieri queat. Dab. Gottingae d. 24 Martii A. Aerae Christianae 1776.

Abraham Gotthelf Kaestner,

Consil. aul. regius; Mathes. et Phys. P. P. O. Soc. R. Sc. Gottingens. et Acadd. Regg. Scient. Suecic. et Prussic. Äcadd. Bononiensis et Augustae Perusinae; item electoralis Scient. utilium Erfordinae sodalis. Societ. Reg. Teutonicae Gottingens. senior, Socc. Teutonicae et liberar. art. Lipliensium; Latin. et Teuton. jenensium, sodalis.

Singulari in frenquentandis praelectionibus meis physicis industria usi adhuc sunt viri juvenes praenobilissimi

Petrus Inochodzow

et

Iohannes Iudin

petropolitani,

neque quicquam temere hactenus praetermiserunt, quo ad solidiorem rerum naturalium cognitionem aspirare feliciter possint.

Quin illorum igitur, quorum favore et benevolentia utuntur, exspectationi et desideriis, suisque ipsorumet votis, egregie olim responsuri sint, nullus omnino dubito, felicissimosque studiorum successus toto corde ipsis porro apprecor. Scribeb. in academia Georgia-Augusta d. 19 mart. a. MDCCLXVI.

S. C. Hollmann,
P. P. O.

Alumnos Academiae Imperialis Petropolitanae universitati nostrae commissos, Petrum Inochodzov, Ioannem Iudin, Basilium Swetov et Basilium Wenedictov, eodem studio, quo coepere, historiam regnorum rerumque publicarum Europae apud me prosecutos esse, vitaeque probe gestae laudem servasse, his verbis testor. Swetovium etiam et Wenedictovium linguae Theotiscae, qua in praelectionibus utimur, magis jam adsuetos, feliciori in dies opera, in disciplinis historicis versaturos confido. Me quidem quid consiliis, institutione, et adhortatione possim, ulterius in eos lubentissime collaturum promitto. Goettingue, die XXIX Martii, anno MDCCLXVI.

Ioannes Philippus Murray,
Phil. Prof. ord. et soc. reg. scient. secretarius.

149) Дѣла архива конференціи академіи наукъ. № 45. Исходящія письма 1754 по 1766. л. 206—208 об. Донесеніе Шлецера въ академію наукъ, 29 сентября 1765 года.

Дѣла архива академической канцеляріи. № 287. л. 133—134 об. и 136. Прошеніе студентовъ Иноходцова и Юдина въ канцелярію академіи наукъ, 9 іюля 1766 года.

150) Дѣла архива академической канцеляріи. № 537. Журналы коммиссіи академіи наукъ 1767 года; журналъ 13 іюня, № 529.

151) Дѣла архива конференціи академіи наукъ. Протоколы конференціи 1768 года. Протоколъ 10 октября 1768 года № 56, ст. 4: Auf geschehen vorzeigung eines von dem studenten Ino-

chotzoff geschriebenen speciminis de nivellatione und der in original ad acta gelegten schriftlichen zeugnisse der h. professoren Euler, Rumoffsky und Lowitz von seiner fähigkeit zum adjunct der akademie aufgenommen zu werden, wurden die stimmen der glieder gesammlet und durch deren übereinkunft der kandidat zum adjunct bey der akademie erklärt.

152) Дѣла архива академической канцеляріи. № 549. Журналы коммиссіи академіи наукъ 1778 года; журналъ 10 декабря, № 668.

153) Дѣла архива конференціи академіи наукъ. Протоколы конференціи академіи наукъ 1783 года; протоколъ конференціи 8 мая 1783 года, № 30, ст. 1: Le secrétaire lut une lettre de mr. le professeur Inochodzov, qui rémercie l'académie de l'avoir avancé et reçu au nombre des académiciens ordinaires.

154) Auszug aus den Beobachtungen welche zu Gurjef bei Gelegenheit des Durchgangs der Venus vorbei der Sonnenscheibe angestelt worden sind durch Hrn. Georg Moritz Lowitz, Professor und Mitglied der Kaiserlichen Academie der Wissenschaften zu St. Petersburg, gedruckt bei der Kaiserlichen Academie der Wissenschaften 1770 (стр. 2, 20—24).

Das Tagebuch der astronomischen Verrichtungen in Gurjef, welche die Kaiserliche Academie der Wissenschaften zu St. Petersburg erst kürzlich von dem Herrn Professor Lowitz erhalten hat, ist so wichtig, dass sie den Endschluss gefasst hat dasselbe, so wie es ist, durch den Druck bekannt zu machen. Damit aber die Herren Astronomen hiedurch nicht noch länger der zu Gurjef angestellten Haupt-Observation des Durchgangs der Venus der Sonnen vorbei beraubet bleiben, so ist für gut befunden gegenwärtigen kurzen Auszug voran zu schicken, in welchem man sich begnüget hat nur dasjenige anzuführen, welches die Haupt-Beobachtung unmittelbar betrift und zu derselben Berechnung und Vergleichung mit den an andern Orten angestellten Beobachtungen unumgänglich nöthig ist.

Da der Herr Adjunct Inochodzov von der Kaiserlichen Academie der Wissenschaften gleichfalls nach Gurjef abgeschickt worden war, und bei seinem Aufenthalte daselbst den Durchgang der Venus vorbei der Sonnenscheibe zu beobachten Gelegenheit gehabt: so wollen wir zum Beschluss einen Auszug aus seinem an die Academie abgelassenem Schreiben beifügen.

Aus Gurjef vom 1sten Juni 1769. Alten Stils.

Da ich von dem Herrn Professor Lowitz vernahm, dass er wegen gewisser Ursachen heute an die Kaiserliche Academie der Wissenschaften nicht schreiben kann, so halte es für meine Pflicht einige Nachricht von uns beiden zu ertheilen.

Aus St. Petersburg reisete ich den 21sten Februari ab und erreichte Moskau den 27sten, wo ich den Herrn Professor Lowitz erwartete, der auch den 9ten März daselbst ankam. Den 12ten März verliess ich diese Stadt und kam den 23ten nach Kasan: Der Herr Professor Lowitz folgte darauf und traf daselbst den 2ten April ein. Wir wurden einig die Reise von hier aus zusammen fortzusetzen und brachen den 5ten April aus Kasan auf, und kamen den 6ten gegen Abend an die Kama, welche bereits sehr gefährlich zu passiren war. Wir sahen uns derowegen genöthiget sechs Tage lang in Selo Schurana liegen zu bleiben. Den 11ten April brach das Eis auf der Kama, setzte sich aber auf den Abend wieder fest. Den 12ten früh fieng das Eis nochmals an zu gehen: wir liessen uns also aller Schwürigkeiten ohngeachtet noch denselben Abend durch die Eisschollen hindurch übersetzen, und setzten die Reise bis Orenburg fort, allwo wir den 20sten April anlangten. Hier mussten wir uns wegen verschiedener Reparaturen an unserem Fuhrwerck bis zum 29sten April aufhalten. In Jaizkoi Gorodok erfolgte unsere Ankunft den 8ten Mai, und da die Zeit zur Beobachtung des Durchgangs der Venus bereits so nahe war, entschlossen wir uns, beide voraus zu gehen, um die nöthigsten Vorkehrungen zur Observation treffen zu können. Unterdessen liessen wir unsere Instrumenten

und Sachen unter der Aufsicht unserer zurückgebliebenen Leuten, mit dem Befehl uns bald nachzukommen. Den 10ten Mai erreichten wir endlich den Ort unserer Bestimmung, nehmlich Gurjef, wo wir gleich den folgenden Tag eine Stelle zum Observatorio aussuchten, und zwei Bastionen von den hiesigen Festungs-Werken hierzu bequem fanden. Wir machten sogleich zur Errichtung dieses Observatorii alle nöthige Anstalten und erhielten den 13ten Mai unsere Instrumente.

Ob mir nun gleich nicht aufgetragen war, den Durchgang der Venus zu beobachten, ich auch die darzu erforderliche Instrumenten nicht mitbekommen, so wollte ich dennoch eine so seltene und wichtige Himmels-Begebenheit nicht vorbei lassen ohne selbige zu beobachten.

Zu diesem Ende nahm ich eine der beiden Bastionen, liess Pfähle eingraben und auf selbige Bretter legen, die mir sodann statt eines festen und unbeweglichen Tisches dienten, auf welchem ich das von dem Herrn Professor Lowitz mir ausgebethene Teleskop stellte. Ein anderer befestigter Posten aber diente darzu, dass ich eine in Paris von Lepaute verfertigte Pendel-Uhr daran aufhängen konnte.

Um mit meinem Instrumente bekannt zu werden, beobachtete ich noch vor dem Durchgang der Venus, die Sonnenflecken; und um den Gang meiner Uhr zu erfahren, welchen ich aus Mangel eines Quadranten nicht genau berichtigen konnte, bedienten wir uns des folgenden simpeln Mittels.

Das Observatorium des Herrn Professoris Lowitz war auf eben der Mauer in der andern Bastion 48 Faden von dem meinigen entfernt: Er gab mir zu verschiedenen Zeiten, alle Minuten, von seinem Observatorio ein Zeichen, darauf ich die Zeit, welche meine Uhr in demselben Augenblicke wies genau aufschrieb, und nachgehends diese Zeit mit des Herrn Professor Lowitz seiner verglich.

Den 22sten Mai Nachmittag hatte

der Herr Prof. Lowitz auf seiner englischen Uhr.			und ich auf meiner französischen Uhr.		
6 U.	33′	0″	6 U.	32′	58″
	34	0		33	58
	35	0		34	58
	36	0		35	58
	37	0		36	58

Der Unterschied war also 2″.

Den 24sten Mai früh Morgens hatte

der Herr Prof. Lowitz auf seiner englischen Uhr.			und ich auf meiner französischen Uhr.		
5 U.	20′	0″	5 U.	17′	10″
	21	0		18	10
	22	0		19	10
	23	0		20	10
	24	0		21	10

Der Unterschied war demnach 2′ 50″; Also dass in einem Zeitraume von 34 Stunden 47 Minuten, meine Uhr um 2′ 48″ langsamer gieng als die englische Uhr des Herrn Prof. Lowitz.

Den 23sten Mai war der Himmel trübe, und wir dahero sehr besorgt, dass die Wolken uns nicht verhindern möchten diese wichtige Observation zu machen. Allein zu unserm grossen Vergnügen, klärte sich der Himmel gegen Abend auf, und war den 24sten sehr rein; nur nahm man an dem Sonnen-Rande wegen der aus den umliegenden Morästen aufsteigenden vielen Dünste, eine heftig zitternde Bewegung wahr, so dass es gar nicht möglich war den Abstand der Venus von dem Sonnen-Rande zu messen.

Die innere und äussere Berührung der Venus aber an dem Sonnen-Rande habe folgendermassen nach meiner nicht corrigirten Uhr gefunden.

Aufgang des obern Randes der Sonnen um 4 Uhr 8′ 55″:
folglich nach der Uhr der Herrn Prof. Lowitz um 4 Uhr 11′ 39″
und nach der wahren Zeit . . . . . um 4 Uhr 10′ 0″.
Austritt des vordern oder westlichen
Randes der Venus: . . . . . um 4 Uhr 51′ 34″
welches auf der Uhr des Herrn Prof. Lowitz
reducirt giebt . . . . . 4 Uhr 54′ 22″
folglich nach der wahren Zeit . . . . . 4 Uhr 52′ 42″.
Austritt des hintern oder östlichen Ran-
des der Venus . . . . . um 5 Uhr 9′ 30″
welches auf der Uhr des Herrn Prof. Lowitz
reducirt giebt . . . . . 5 Uhr 12′ 19″
und also nach der wahren Zeit. . . . . 5 Uhr 10′ 39″.

155) Дѣла архива академической канцелярiи. Картонъ № 29. Инструкцiя отъ академiи наукъ господину Ловицу, ея члену.

156) Pro memoria an die an die academische commission, die astronomische expedition betreffend, von Georg Moritz Lowitz. St. Petersbur. am 15 (26) dec. 1768. (Дѣла архива академической канцелярiи. Картонъ № 29).

157) Bericht an die Erlauchte Kaiserliche Academie der Wissenschafften vom Adjunct Peter Inochodzow.

Unter verschiedenen Schriften und Papieren des seeligen Herrn Academici Lowitz, die ich nach seinem unglücklichen Tode gefunden und nach St. Petersburg gebracht, und welche die erlauchte Academie dem Herrn Professor Kraft und mir zu untersuchen aufgetragen; Sammlung der geodetischen Operationen beim Dmitriefskischen Kanal ist die wüchtigste. Sie enthält aber nur blosse Beobachtungen, und da wir diese Arbeit zu völligem Ende nicht bringen konnten, so verstehet sich, dass die weitläufigen Berechnungen aus denselben werden überflüssig und unnütze. Der Herr Professor Lowitz hat selber in seinem letzten Rapporte davon erinnert, dass das Ende dieser Arbeit unumgänglich nöthig ist den Anfang und überhaupt jeden Theil der-

selben zu nützen. Daher auch bei unserer Zurückberufung nach St. Petersbzrg haben wir die Kaiserliche Academie gebeten uns zu erlauben noch einige Zeit auf der Dmitriefskischen Steppe zu verbleiben, bis wir mit unserer Untersuchung völlig fertig sind.

Bald nach Verschickung dieser unsern Rapporte breitete sich ein entsetzliches Gericht von schrecklichsten Missethaten, Morden und Plündern des bekannten Rebels und dessen Annäherung mit seinem aufrührischen Hauffen gegen Dmitriefsk zu; wir mussten also von der unsiechern Steppe fliehen und unsere Arbeit mit allem Unstern fahren lassen, wovon ich die zur Kaiserlichen Academie der Wissenschaften verordnete Commission in meinem Rapporte noch aus Dmitriefsk umständlich benachrichtiget.

Kurz das elende und betrübte Schicksal führete einen jeden nach damahligen kritischen Umständen und augenscheinlicher Lebens-Gefahr, wo man am siechersten zu sein glaubte. Der Herr Professor Lowitz mit seiner Familie fuhr nach eine deutsche Kolonie und ich ging in Dmitriefskische Festung, wo ich die Krons-Instrumenten und meine eigene Sachen unter die Erde verbarg; denn dieselbe fortzunehmen war es nicht mehr möglich, weil zu solcher fürchterlichen Zeit an die Post und andere Pferde nicht zu gedenken war, darauf musste ich nach Zarizin und von dorten nach Astrachan flüchten. Nachdem die gefährlichste Wolke vorüber getrieben war, kam ich zurück nach Dmitriefsk, wo ich ganz zuverlässig und zwar mit wahrem und empfündlichstem Schmerzen erfuhr dass der Herr Academicus Lowitz mein theuerster Anführer auf erschrecklichste Art nebst seinem Uhrmacher, einem Soldaten und Bedienten erspiesst, wie auch bei mir gewesene Untersteuermann Andreef und verschiedene meine dortigen Bekannten und gute Freunde auf eben die grausamste Art ermordert worden, die von mir zurückgelassene Krons-Instrumenten aber alle in Stücke zerschlagen wie auch meine Sachen, Bücher und Papiere geraubt, weggeschlept, zerrissen und dem Wind übergeben.

Aber wiederum auf unsere Arbeit zu kommen; ich höre schon die Einwendungen dass wir uns so lange mit dieser Untersuchung aufgehalten, auf diese kan ich nichts anders als ja sagen. Wenn den Personen die sich nur von ohngefehr unserer Beschäftigungen erinnerten die Zeit zu lange schien, so war dieselbe für uns noch weit länger, indem uns so viel Mühe, Verdruss, Beschwerlichkeiten, Strapazen, verschiedene Unpässlichkeiten, Verlust des Vermögens und dem Herrn Professor Lowitz sogar zuletzt das Leben selbst auf dieser unglücklichen Expedition gekostet. Wir dachten selbst bei unserer Abreise aus St. Petersburg in drei oder höchstens in vier Jahren mit der Expedition fertig zu sein; wir wusten damahls von keinen Hindernissen und Wiederwärtigkeiten, und konnten auch nicht wissen. Wie kann jemand Bürge sein dass er immer frisch und gesund sein wird besonders auf Reisen? Wie könnte man voraussehen, dass ein Sturmwind die Instrumenten zerschlagen wird und dergleichen? Noch mehr, man hat uns versiechert, dass wir überall geschickte Handwerksleute und alles was wir brauchen bekommen können; es war aber Niemand und Nichts. Wirds mir hier erlaubt unsern Aufenthalt zu Dmitriefsk kürzlich zu berühren? Der Herr Professor Lowitz seit seiner Ankunft nach Dmitriefsk den 1. Juni 1771 machte vom Anfang einige wenige astronomische Beobachtungen und beschäftigte sich mit Zubereitung der zu geodetischen Operationen dienlichen Werckzeuge als Messtange, Abstäck-Stäbe und dergleichen, und weil zu Dmitriefsk keine Künstler zu bekommen sind, die ihm helffen könnten, so wie ich auch nicht, der mit mechanischen Arbeiten niemals umgegangen war, also musste er alles selber machen. Mit diesen Zurichtungen, Ausbesserungen und Aenderungen der Instrumenten verstrich sich dieses Sommer und Winter. Das folgende Sommer über war er immer kräncklich. Einige Tage, da er ausreiten konnte, besahen wir den Landes-Strich zwischen Wolga und Ilawla, um ihn recht zu kennen, worauf er den Plan zu dieser Arbeit bauen wollte. Da die dortige Gegend sieht ziemlich be-

sonders aus, und vom ersten Anblick scheint zu unserm Endzweck nicht allzugünstig, so musste er verschiedene Mahle seinen Plan ändern. Währen der Zeit arbeitete er noch an einem 10 füssigen Profilmesser um die speciellen Erhöhungen und Erniederungen zu messen. Zog auch Silber-Draht zum Quadraten Prudel, den wir nicht mehr hatten, und machte Versuche mit neuen Hygrometer-Steinen. Dabei hatte er beständige Plage mit Geschwüren und andere Krankheitszufällen und wurde genöthiget die Hauptarbeit von einer Zeit zur andern aussetzen. Endlich wurde er mit seinem Profilmesser fertig und wollte zu Anfange October Monaths die geodetischen Operationen anfangen, wurde aber wiederum kranck, und zuletzt, da es schon spät im Herbste war auf der Steppe zu arbeiten, entschloss er sich nach Saratof zu gehen um sich dort curiren zu lassen. Er trat diese Reise den ersten December an mit Versprechen gleich im frühjahr im Dmitriefsk wieder zu sein. Dort machte er einige astronomische Obserwations und konnte nicht eher als 25ten Juli 1773 zurück kommen, da ich ihn schon von Mai Monath erwartete.

Wir schlugen gleich unsere Zelten bei der Kamyschenka 620 faden von der Mündung derselben auf, brachten unsere Instrumenten in Ordnung, steckten die nöthigen Zeichen aus und eben wollten den Anfang mit unsern Haupt Operationen machen, als nach Mitternacht zwischen 28 und 29 Juli entstund ein heftigster Orkan mit entsetzlichem Donnerkrachen und schrecklichsten Blitzen nebst grossem Platz regen schlug auf einmahl unsere beiden Quadraten und meine Zelt um, davon der Herrn Professors seiner wurde am meisten beschädigt. Unerwartete Hinderniss! Da gings wieder an die Reparaturen, währenden welcher bekam Herr Professor das Fieber und etliche Tage darauf wurde ich auch von demselben angegriffen, nach und nach, wurden alle die bei uns im Lager waren kranck. Ich erholte mich gegen den Ausgang September Monaths. Der Herr Professor aber mitten in seiner Krankheit restituirte seinen zerbrochenen Quadranten, da schon die Herbstwitterung mit Sturmen und Regen angegangen;

demohngeachtet blieben unsere Zelten und Instrumenten bis 16 December auf der Steppe stehen. Einige Tage haben wir mit Rectification unserer Quadranten, mit Messung verschiedener Linien und Profile, mit Bestimmung der Geschwindigkeit des Kamyschenka-Wassers, mit Ausforschung des Grundes bei der Mündung der Kamyschenka durch den Bergbohrer und mit ähnliche Beschäftigungen zugebracht. Wir wollten gern mit dem niedrigen Bette der Kamyschenka wenigstens fertig sein, damit uns in folgenden Früjahr das hohe Wolga Wasser nicht hindern möchte; es war aber vergebens, Sturmwinde, Regen, Schnee und strenge Kälte liessen uns nicht zu unseres Vorhaben zu erreichen. Unterdessen der Herr Professor wurde immer mehr kranck, er hat sich in der Kälte verdorben und musste bis in folgenden Märtz sein Zimmer hüten; alsdann reisete er nach Sarepta um sich dorten Linderung zu verschaffen, kam auch bald wieder zurück. Den 15ten April 1774 haben wir uns wiederum auf die Steppe gezogen, den 23ten unsere Operationen angefangen um bis auf den 8ten August, diesen unglücklichen Tag, da uns trauriges Verhängniss auf immer trennete continuirt.

Da der Herr Academicus Lowitz die Möglichkeit oder Unmöglichkeit des Dmitriefskischen Kanals recht geometrisch beweisen wollte, so war seiner Plan zu dieser Untersuchung sehr umständlich und nach aller mathematischen Schärfe eingerichtet, daher auch zu weitläufig und erforderte viel Zeit, Mühe und Gedult. Er supponirte eine Horizontahlfläche des niedriegsten Standes des Wolga-Strohms mitten durch die ganze Gegend um die Kamyschenka herum bis zum Ilawla, um auf diese Wasserpassebene von allerlei bemerckter und mit fleiss zu dem Ende ausgesteiter vielen Zeichen die Absoluten Höhen zu referieren, eben so, nur verkehrt, wie auf See Karten pflegt man die Tiefe unterm Wasser zu bemercken um hernach aus solchen Beobachtungen alle Bestimmungen mit einander zu vergleichen, und aus verschiedenen möglichen Arten diejenige auszuwählen, welche zur

Communication der Flüsse Wolga und Ilawla die bequemste und vortheilhafteste wäre.

Solcher gestallt massen wir mit unsere Quadranten jeder aus seinem Standort rings um den Horizont von markwürdigen sichtbaren Gegenständen und mit fleiss aufgesteckten Stäben die Absoluten höhen und bemerckten zugleich auf dem Azimuthal Ringe die Richtungen aller dieser Zeichen, und bestimmten dieselbe gegen die Mittags-Linie, die wir durch correspondirende Sonnen höhen auf eben dem Azimuthal Cirkel fanden. Diese letzten Beobachtungen zur Verfertigung des Grundrisses und zu beyläufigen Berechnungen waren schon hinlänglich, in dem man auf Azimuthal Ringe einzelne Minuten siecher haben kan, welches von den besten gemeinen Astrolabiis nicht zu erwarten ist. Der mathematische Geist aber des Herrn Academici begnügte sich nicht mit blossen Minuten, er wollte auch die Secunden haben um die Weiten in aller Schärfe zu berechnen. Deswegen musten wir unsere Quadranten aus verticalen Stand in den horisontalen setzen, nahmen das astronomische Fernrohr weg, brachten das geodetische mit seinem Allidade an und nahmen die Winkel von allen vorigen Gegenständen und Zeichen. Diese letzte langwierige und verdrüssliche Operation nahm uns sehr viel Zeit ab, wie ich hier kürzlich davon melden will.

Auf jeder Station um rings den ganzen Horizont herum alle Winkel obserwiren zu können, müsste man die Lage des Quadranten 5 Mahl ändern, in dem des Quadranten Mittelpunct um die Spindelaxe desselben einen Cirkel beschreibt; bei jeder von diesen Stellungen folgendes zu beobachten war

1) Limbum des Quadranten mittelst der Wasserwaage horizontal zu stellen.

2) Des geodetischen Fernrohrs seinen Niweau recht darnach zu richten.

3) Nachdem die Allidade des geodetischen Fernrohrs genau auf 0 gestellt und nach einem entfernsten Object am Horizonte gerichtet, musste man das feste Fernrohr durch die Seiten

Schrauben so bringen suchen dass die verticalfaden in beiden Fernröhre den Rand eines entfernten Objects genau berühren, das ist eine einzige Vertical-Linie ausmachen, um die Parallax so viel als möglich zu vermeiden.

4) In den man das geodetische Fernrohr auf dem Limbo herum führet so ändert es durch seine Schwere centrum Grawitatis des Quadranten und der vertical Faden des festen Fernrohrs weicht von seinem gesetzen Ziel ab, diesem vorzukommen müsste man Gegenwicht an das feste Fernrohr, von welchen sich das bewegliche nach und nach entfernet anbringen.

Ueber dies sind noch folgende Unbequemlichkeiten dass die Kreutzfäden in beiden diesen Fernröhren nicht fest sitzen, daher auch beim Gebrauche leicht verrückt werden können, dieselbe wieder recht herzustellen. Dass das geodetische Fernrohr hoch auf seinen Unterlage zu liegen kommt und also von einem mittelmassigen Winde erschittert wird.

Hieraus erhellet wie weitläufig diese Beobachtungen sind, und man kan von den Quadranten ertheilen dass sie noch in verschiedenen Stücken von der Vollkommenheit entfernt sind, ob sie gleich so schön aussehen. Man könnte diesen und andern solchen Unbequemlichkeiten im verschlossenen Zimmer oder Observatorio eher vorzukommen, aber auf der freien Steppe wie auf einem offenem Meere gehets ganz anders zu. Die heftigsten Sturmwinde die fast taglich um Dmitriefsk herrschen, machten uns immer was zu schaffen; bald sind wir besorgt gewesen dass unsere Quadranten werden umgeworffen wie es sich schon zugetragen hat. Daher aus Furcht bei der Nacht, auch beim Tage selbst beim entstandenen Windsturme mussten wir unsere recht zu Beobachtungen eingerichtete Quadranten von ihren Gestellen abnehmen und nachdem sich der Wind niedergelegt, brachten wir dieselbe wieder auf, und als man sie gehörig aufgestellt, da kommt ein neuer Windstoss, dass also viele Tage mit blossen vergeblichen Unternehmungen zugebracht, und man musste die Zeiten zum Obserwiren, wenn ich so zu sagen darf, erstehlen.

Mit unsern Steppen-Wohnungen sahn auch zu solchen Zeiten ziemlich erbährmlich aus, man musste immer auf Hut sein, dass dieselbe nichts fortgerissen werden wie mir schon dieses Unglück arriwirte und da um Dmitriefsk die Sturmwinde führen gemeiniglich von der trockenen Steppe ganze Wolcken Sand und Staub mit, so waren in unsern Zelten Sandwirbels von welchem Augen und Mund voll waren, wie auch unsere Feld-Küche allezeit mit demselben angefallet war.

Es waren uns noch Hindernisse indem uns aufgesteckte Stäbe gestohlen worden; und als wir des Morgens bei stillen Wetter mit unserer Arbeit fortfahren wollten, so waren die Zeichnen nicht da, man musste also wieder neue aufrichten, und wenn dieses geschehen ist, so wirds stürmisch. Selbst der verschiedene Sonnenstand verursacht uns einige Verweilung, nachdem unsere Zeichen undeutlich oder gar nicht gesehen werden konnten.

Ich habe schon gesagt dass der Herr Academicus Lowitz durch die Kälte seine Gesundheit verdorben, so war uns hingegen in diesem Sommer die ausserordentliche und recht schmachtende Hitze unerträglich, besonders da wir ganze Tage dem Sonnen-Schein ausgesetzt waren; an 11ten Juli um 4 p. das Thermometer wiess im Schatten 83,7 Delilische Grade.

Wenn man also die Weitläufigkeit, Beschwerlichkeiten, erwähnte und andere mehr solche Hindernisse in Betrachtung ziehet, so wird kein Wunder sein, dass wir vom 23 April bis 8ten August nicht mehr als 6 Stationen mit unsern Quadranten vollendet, dabei verschiedene Profile und unsere Grundlinien mit Profilmesser gemessen.

Dies sind die wahren ursachen Unserer langen Auffenthalt im Dmitriefsk; ich überlasse jetzt der erlauchten Academie zu beurtheilen, ob der Herr Professor Lowitz nicht eher Bedaurens würdig seye, als man ihm die Schuld beimessen wollte dass diese Untersuchung nicht zu völligem Ende gekommen. Wäre er damit fertig geworden, so hätte er gewiss die Absicht der Kai-

serlichen Academie erreichet hätte und wir ein vollständiges und nützliches Werck von dieser Art von ihn erhalten könnten. Ueber die grosse Mühe, weitläufige Genauigkeit und mathematischen Eifer dieses gelehrten Mannes wird sich ein jeder wundern der diese Sammlung nachsehen wird. Da ich mit seeligen Herrn Professor mitgearbeitet so gehets mir sehr nahe ans Herz, dass alle unsere Bemühungen, indem wir das Ende nicht erreichen konnten sind unbrauchbar geworden, und folglich die ganze Arbeit, die uns so viel Zeit, Mühe und Gedult gekostet, ist umsonst.

Zum Beschluss will ich meine Meinung von diesem Kanal sagen.

Die Gegend zwischen Wolga und Ilawla ist hohe Steppe 17 Werste lang, mit sehr grossen Hügeln auf beiden Seiten Kamyschenka besetzt und von dem Wolga-Strohm gegen den in vorigen Zeiten gegrabenen Kanal zu gehet immer Berg auf sehr mercklich, so dass der gemeldete Kanal in Ansehung Wolga sehr hoch liegt.

Ich habe in den Jahren 1771 . . . 1774 das Steigen der Frühlings Wasser in der Wolga bei der Mündung der Kamyschenka beobachtet und die grösste Perpendicularhöhe über 38 Londoner fuss gefunden. Der Eintritt aber dieses hohen Wassers in die Kamyschenka reicht kaum auf 3 Wersten von der Mündung derselben, so dass auf dieser kurzen Distanz schon verschiedene Dämme und Schlause nöthig sind; dann gehet die Erhöhung des Bodens immer fort und von dieser letzten Stelle noch etliche Maale 38 Fuss bis an den erwähnten Kanal betragen wird. Von hier aus gehet die entgegengesetzte Neigung gegen die Ilawla zu, die ist aber nicht allzu beträglich.

Sollte aber dennoch der Kanal durch verschiedene Dämme und Schleusen gemacht worden konnen, so ist noch eine andere Frage, wo soll man das Wasser dazu haben? Solcher Kanal kan keine andere Richtung als nach dem Bette der Kamyschenka haben, denn sonsten muss er über die Berge gehen. So berühmte

Kamyschenka aber ist weiter nichts als ein kleiner Bach, so wie auch die Elschanka, die sich in die erste von der lincken Seite in einer Entfernung 2 wersten von der Wolga ergiesst. Den harten Boden des Kamyschenka bachs machen Sand und Steine aus. An beiden Ufern desselben sind verschiedene grosse Erdbrüche russisch Буераки genannt, die von einem Jahr zum andern durch das wilde Schnee und Regen Wasser grösser und grösser werden, wie auch neue entstehen. Mit Steppen fliessen und übrigen Gewässern überhaupt sieht im Frühjahr ganz anders aus, als sonst irgendswo, sie überschwemmen das herumliegende Land, verursachen solche Erdbrüche und andere Schaden.

In der Nähe um die Kamyschenka herum sind keine Gewasser vorhanden die man in dieselbe zur Verstärckung leiten könnte; wohl aber hin und da einige Quellen die schon ohne dem mit diesem Bach Gemeinschaft haben. Ob diese Quellen nachdem sie erweitert und ausgereiniget sein werden, mehrere Quantität des Wassers geben werden kan ich nicht für ganz gewiss behaupten. Bei jetzigem Zustand will ich von der Menge des Kamyschenka Wassers nebst der Elschanka und der Quellen ihrem zusammen folgendes aus unsern Beobachtungen anführen:

Die Geschwindigkeit bei der Mündung der Kamyschenka ist solche, dass das Wasser in eine Minute die Zeit 20 Faden durchläuft und in eine Secunde bis 16 Cubic fuss in die Wolga ergiesst, also in eine Minute bis 27 Tonnen, jede zu 36 Cubic fuss gerechnet.

Gesetzt der Kanal sein möglich, seine Länge beträgt 13 Werste, ich will aber nur 10 dafür setzen, für die grosse Farzeuge die einander ausweichen sollen muss die Breite 10 und die Tiefe einen Faden haben, für den Ausfluss in die Wolga statt 16 nehme ich 20 Cubic fuss, so werden beinahe 10 Tage dazu erfordert um diesen Kanal vollzufüllen. Hierzu kommen die starcken Ausdünstungen, welche beim gesperrten Wasser in weit grösserer Menge als beim fliessenden geschehen.

Der Herr Professor Lowitz glaubte in den Mündungen der

Elschanka und der grossen Bujeraken starcke Dämme und Wasserbehältnisse anzulegen, wo man Frühlings und Regen Wasser sammlen könnte. Die Ilawla ist auch keine so grosser Fluss dass die Farzeuge von der mittelmässigen Grösse und die Barken gar nicht auf demselben fortkommen können; an vielen Orten ist er nicht tief genug und macht viele starcke Krümmungen, dass die Farzeuge können sich nicht umwenden, auch an verschiedenen Stellen sein Bett ist schmal, er muss also selber, erweitert, vertieft und gereiniget werden. Seinem Laufe nach vom angefangenen Kanal bis an den Don mit dem er sich vereiniget, ist er über 200 Werste lang. Der schon gegrabene Kanal muss von Ilawla Wasser angefüllt sein, daher in diesem Flusse auch einige Schleusen nöthig sind.

Ich sage nicht dass der Kanal seye ganz und gar unmöglich, man kan ihn mittelst vieler Schleusen machen, aber was vor Unkosten für eine grosse Menge von Dämmen, Schleusen und Wasserbehältnissen, als auch für Unterhalt und Ausbesserungen des Kanals werden nicht erfordert und doch ist der erwünschten Nutze davon nicht zu hoffen. Breckel und nach ihn Perry haben sich in der Ausfussung dieses Vorhabens übereilt und dadurch den Schaden gemacht. Es ist besonderes dass der letzte, der sonst so schwatzhaftig in seinen Erzehlungen dans l'Etat present de grande Russie ist, sagt kein Wort vom Unterschiedene der Höhen der beiden Flüsse Wolga und Ilawla.

Von den Ueberbleibseln der alten arbeit sieht man jetzt

1) Den losgerissenen und zerfallenen Damm bei der Mündung der Kamyschenka.

2) Den Ableitungs graben zwischen jetziger Festung und der Stadt.

3) Den Damm zum Kanal in breitem Boden der Kamyschenka am lincken Ufer derselben nahe beim Ende der alten verlassenen Stadt, welcher aber vom hohen Wasser weggeschiebet und völlig ruinirt ist.

4, 5) Obere und untere Dämme $2^1/_2$ Werste von der Wolga.

6, 7) noch 2 Dämmen bei Kamischenka weiter gegen Ilawla zu.

8) Den Kanal bei der Ilawla, welcher 4 Werste lang an verschiedene Orten durch das Steppen Wasser beschädigt, mit Erde überschüttert und mit Bäumen bewachsen. Gegen die Wolga ist ein sehr grosser Erdbruch, dieser Kanal reicht bis an die Kamyschenka noch weit nicht.

9) Neben ihm ist ein Leitungsgraben, mittelst welchen der obere Theil des grossen Kanals Ilawla Wasser bekommen sollte, alles dieses besser auf beygelegten Plan zu ersehen. Ueberhaupt die angefürten Ueberbleibsel, den Kanal ausgenommen, sind jetzo eben so viel als wenn nichts da wäre.

Ich halte es am besten dass man beim Dmitriefsk und noch eher beim Zarizin, wo die Distanz zwischen Wolga und Don unmittelbar von 60 Wersten ist, den guten ebenen Weg zu machen über die Bujeraken Brücke zu bauen und einige Fuhrleute in der Gegend wohnen zu lassen, welche allerlei Materialien von der Wolga an den Don und rückwärts in einige 24 Stunden fortschaffen können.

Hierbei folgt ein umständliches Vorzeichniss von allen andern Papieren nach der vorigen Ordnung

B. Meteorologische Beobachtungen zu Gurjef, Astrachan, auf der Reise nach Peschtay berg, zu Mosdok, Kislar und wiederum in Astrachan.

C. Abschrift von vorigen Observationen und diesen die zu Dmitriefsk und Soratof angestellt, beigefigt.

D. Auch meteorologische Observationes in Dmitriefsk von 1 Juni 1771 bis 8 August 1774.

d) Abschrift von meinen Dmitriefskischen meteorolog. Beobachtungen vom 12 Nowember bis 18 Juli 1773.

E. Tafel der Refraction de la Caille. Derselben sind beigeschrieben zwo Tafeln vom Herrn Prof. Lowitz gerechnet davon die erst enthält die Zahlen womit die mittlere astronomische Refraction zu multipliciren ist um diejenige Refraction zu erhalten, die für den Zustand der Luft in Ansehung der Barometer

höhe und dem bemerckten Grade des Delischen Thermometers gehöret. Diese Tafel ist nur für Höhen über 7 Grade brauchbar. Die zweie Tafel, wodurch einförmige 24 stündliche Veränderungen in denen Winckeln oder Zeiten auf verhältnissmässige Theile für andere Zeiten des Tages gebracht werden können.

F. Astronomische Beobachtungen die zu Gurjef angestellt.

G. Formal zu Prüfung des Quadranten.

H. Noch einmahl meteorologische Observationes vom 25 Juli bis November 1774.

I. Nachricht zum besten der Colonien des h. baron de Beauregard.

K. Sonn gedichte.

L. Verzeichniss der Tabellen aus Connaissance de tems, Auszüge aus Journal des Sçavans, Verzeichniss einiger Bücher aus demselben.

M. Von Projectionen, worunter die stereographische Projection der Welt Kugel ohne Zuflucht zur Perspectiv. Vom G. M. L. Untersuchung der Loxodromie auf den Oberflächen; ob dieselbe schon gedruckt oder nicht mir ist unbekannt, doch scheinen alte Papiere zu sein.

N. Von Quadranten und einigen Einrichtungen zu geodetischen Operationen. Die so genannten geometrische Orter auf eine neue Art betrachtet, zur Projection eingerichtet (sehr wenig). Die letzten schwarzen Rapporten, und ein Brief an Herrn Grafen.

O. Eine kurze Beschreibung der Calmykischen Heirath und ein Deutsch-Calmykischer Brief.

P. Weg beschreibungen von Göttingen nach St. Petersburg 1768, von St. Petersburg nach Ladogaischen Kanal 1768, nach Gurief 1769, von Astrachan nach Kislar 1770, von Kislar nach Mosdok und zurück, von Mosdok nach Peschtay berg.

Bemerkungen und Zeichnungen auf dieser Reise nach Peschtay. Kurzer Auszug aus denen Reise Tage Büchern von Astrachan über Kislar nach Mosdok und weiter bis nach Peschtay

und zurück nach Kislar. Die Auffenthalt in Kislar 770—771. Reise beschreibung von Kislar nach Astrachan.

Armenisches, Türkisches und Mongolo-Kalmykisches Alphabet.

Weg beschreibung zwischen Dmitriefsk, Saratof und Sarepta.

Auszüge aus gelehrten Zeitungen.

Q. Verzeichniss allerlei Bücher aus verschiedenen Catalogis. Tage-Buch zu Dmitriefsk. Einige Berechnungen.

R. Auszüge aus Philosophical transactions, Enciclopedie für die Künste, ex actis eruditorum, de loxodromia, item aus Hannöwerischen Anzeigen, der Naturforschenden Danziger Gesellschaft, aus Hanvay, aus Ricci Zannoni sur la projection stereographique, meditatio de fulgure deutsch und lateinisch.

S. Beobachtungen zu Veränderung der irrdischen Refraction, nur die Einrichtungen davon. Einige Anmerkungen vom Quadranten, dessen Theilen vom Etalon von der Länge der Secunden Pendel; die meisten sind ausgestrichen. Eine Menge Particular Briefe. Allerlei Nachrichten aus Büchern excerpirt. Nachricht von schwarzer Farbe womit die Azmenianer ihre Haare färben, und von einer Salbe dieselbe zu vertreiben. Auszüge aus Zeitungen und Büchern.

T. Astronomische Beobachtungen zu Astrachan, Mosdok und Kislar, zu Dmitriefsk und Saratof. Einige Particulair Briefe, schwarze Rapporte und astrachanisches Tage buch.

V. Sehr wenige Bemerkungen bei Kamyschenka.

X. Von Salz See 60 Werste von Gurjef sind nur mündliche Erzählungen.

Erfahrung von Electricität des Holzes. Eine Karte von Kolonien am linken Wolga Ufer. Lezter Aufenthalt in Astrachan 1771. Excerptum vom Ringe des Saturnus. Beobachtungen mit neuem Hygrometer. Eine Menge Auszüge aus Zeitungen und Büchern.

Y. Einige Prospecte beim Dmitriefsk.

Z. Reise von Gurief nach Astrachan über Caspische See.

Zu astronomisch geographischen Instruction und Expedition auch zum Geopraphischen Departament gehörige Papiere.

Einige Rechnungen.

Vorstellung Tag und Nacht gräntze. Astronomische Beobachtungen 1756.

Unrichtigkeit der gemeinen Tafeln von Geograph. Längen und Breiten.

Monds Theorie. Theorie ☽ incerti autoris.

Neue Versuche in die Eulersche Monds Theorie angefangen 11 November 1757 von G. M. Lowitz.

Auszüge aus l'avantcoureur.

α. Rechnungen für die Einrichtung für die Thermometer.

Neue Untersuchung der Mittags Gleichung.

Etwas sehr weniges von der Refraction, Berechnung der Refraction de la Caille.

Bestimmung des Tage bogens.

Regel der Perspectiv analytisch gerechnet.

Auseinandersetzung der arithmetischen Progression.

Astronomische Aufgaben.

1) Aus der in Meridian beobachteten Entfernung des ☽s Mittelpuncte vom Zenith eines observatoriums, dessen Breite bekannt ist, die wahre Declination des ☽ zu bestimmen, wenn dabei die Erde als eine Ellypsois betrachtet wird.

2) Wenn des ☽s Mittelpunct ausser dem Meridian sowohl als dessen Azimuth an einem Orte von bekannten Breite beobachtet ist, die wahre Elongation und Declination des ☽ daraus zu bestimmen.

3) Aus der wahren Elongation des ☽ und der wahren Declination für einen gegebenen Ort auf Oberfläche der Erde die scheinbare Elongation und Declination zu bestimmen.

4) Bestimmung des allgemeinen Glieds einer Reihe daraus eine gewisse Anzahl von nicht auf einander folgenden Gliedern gegeben ist zu bequemen Anwendung derer Interpolationen.

β. Allerlei analytische Formel.

γ. Tafel für die Vereilung der Sternen Zeiten über die wahren Sonnen-Zeiten 1764.

Was die Tage Bücher und Wegbeschreibungen anbelangt, so enthalte dieselbe nichts wichtiges, und es scheint dass der Herr Academicus Lowitz hat nur für seine Person aufgeschrieben.

P. Inochodzow.

den 1sten Mai 1775.

(Дѣла архива конференціи академіи наукъ. Картонъ № 12. Помѣчено: der academie vorgelesen den 1 may 1775).

158) Сочиненія Пушкина. Изданіе Анненкова. 1855. Т. VI, стр. 199.

159) Дѣла архива академической канцеляріи. Картонъ № 37.

160) Дѣла архива академической канцеляріи. Картонъ № 37. Рапортъ адъюнкта Иноходцова въ учрежденную при академіи наукъ коммиссію, 29 января 1775 года.

161) Дѣла архива конференціи академіи наукъ. Картонъ № 14. Докладъ утвержденъ 5 марта 1721 года.

162) Дѣла архива конференціи академіи наукъ. Картонъ № 17. Краткое начертаніе преподаванія математики въ академической гимназіи. Lu à la conférence académique et approuvé ce 17 janvier 1793.

163) Дѣла архива академической канцеляріи. Картонъ № 68. Въ императорскую академію наукъ отъ академика Петра Иноходцова донесеніе, марта 1 дня 1795 года.

Дѣла архива академической канцеляріи. № 567. Журналы канцеляріи академіи наукъ; журналы: 17 февраля 1795 года, № 217 и 6 марта 1795 года, № 314.

164) Дѣла архива конференціи академіи наукъ. Входящія письма 1809 — 1808. Письмо Иноходцова къ непремѣнному секретарю академіи наукъ Н. И. Фуссу, 4 мая 1806 года.

165) Записки русскаго географическаго общества. 1849. Изданіе второе. Книжки I и II. Обзоръ географическихъ работъ въ Россіи, академика Струве, стр. 25.

Bulletin de la classe physico-mathématique de l'académie impériale des sciences de Saint-Pétersbourg. 1843. T. I. № 19, 20,

21. Table des positions géographiques principales de la Russie, par m. Struve. p. 298, 311 — 314.

166) Учено-литературные труды П. Б. Иноходцова:

1768.

De nivellatione — трудъ, по разсмотрѣніи котораго конференція признала Иноходцова достойнымъ званія адъюнкта академіи наукъ.

1768 — 1769.

Универсальная ариѳметика г. Леонгарда Ейлера. Переведенная съ нѣмецкаго подлинника студентами Петромъ Иноходцовымъ и Иваномъ Юдинымъ. Томъ первый, содержащій въ себѣ образы алгебраическаго вычисленія. При императорской академіи наукъ. 1768 года.

Универсальная ариѳметика г. Леонгарда Ейлера. Переведенная съ нѣмецкаго подлинника академіи наукъ адъюнктомъ Петромъ Иноходцовымъ и студентомъ Иваномъ Юдинымъ. Томъ вторый, въ которомъ предлагаются правила рѣшенія уравненій и Діофанскій образъ рѣшить вопросы. При императорской академіи наукъ. 1769 года.

1770.

Expositio observationum astronomicarum anno 1770 in urbe Zaricin institutarum.

I. Verificatio quadrantis ad horizontem.

II. Determinatio latitudinis urbis Zaricin.

III. Observationes pro longitudine ubris Zaricin determinanda institutae.

IV. Declinatio acis magniticae.

(Novi commentarii academiae scientiarum imperialis petropolitanae. T. V, стр. 655 — 675. Summar. стр. 55—56).

1771 — 1772.

Quatuor deliquia lunae in urbe Dmitriewsk observata.

I. Observatio eclypsis partialis die 17 (28) aprilis 1771.

II. Observatio eclypsis etiam partialis die 12 (23) octobris 1771 tempore vero.

III. Observatio die 6 (17) aprilis 1772.

IV. Observatio eclypsis lunae totalis cum mora die 30 septembris (11 octobris) 1772 emersiones macularum lunarium.

(Novi commentarii. T. XX, стр. 611 — 620. Summar. стр. 73—74. — Читаны Иноходцовымъ въ конференціи академіи наукъ 14 декабря 1775 года).

О неравномъ количествѣ дождевой воды на разныхъ мѣстахъ.

(Мѣсяцословъ съ наставленіями на 1772 годъ, стр. 79 — 99).

1773.

Duarum eclipsium solis die 15 (26) octobris 1772 et die 11 (22) martii 1773 observationes factae in urbe Dmitriewsk.

Observationes astronomicae in urbe Dmitriewsk (Camyschenka) institutae una cum determinatione latitudinis et longitudinis hujus loci.

Rectificatio quadrantis ad horizontem.

Determinatio latitudinis urbis Dmitriewsk.

Observationes eclypsium satellitum Iovis.

Observationes satellitum Iovis annis 1771 et 1772 — 1773.

Declinatio acus magneticae.

(Novi commentarii. T. XX, стр. 593—610. Summar. стр. 72—73.—Представлены Иноходцовымъ въ академію наукъ и читаны имъ въ конференціи 14 августа и 14 декабря 1775 года).

1774.

Summarum observationum meteorologicarum in urbe Kamyschin ad Wolgam, sub latitudine 50°, 5′, 6″ et longitudine 63°, 4′, ab octobri 1770 ad augustum 1774 institutarum et cum correspondentibus petropolitanis collatum.

(Nova acta. T. XII, стр. 497 — 507. — Представлено въ конференцію 5 декабря 1799 года).

1778.

О разности климатовъ.

Примѣчаніе о климатахъ.

(Мѣсяцословъ съ наставленіями на 1779 годъ, стр. 84 — 119. — Представлены въ конференцію академіи наукъ 1 іюня 1778 года).

1779.

О древности, изобрѣтателяхъ и первыхъ началахъ астрономіи.

(Собраніе сочиненій, выбранныхъ изъ мѣсяцослововъ на разные годы. 1790. Часть IV, стр. 85—125. Изъ мѣсяцослова на 1779 годъ).

О изобрѣтеніи компаса.

(Представленъ въ конференцію академіи наукъ 19 августа 1779 года, для мѣсяцослова на 1779 годъ).

1780.

Novum hygrometri genus descriptum.

(Acta academiae scientiarum imperialis petropolitanae. 1778. Ч. II, стр. 193—204. — Представилъ и читалъ въ конференціи 18 мая 1780 года).

1781.

Descriptio instrumenti ad declivitatem locorum mensurandam apti.

(Acta. 1779. Ч. I, стр. 188 — 191. — Представлено и читано въ конференціи 11 января 1781 года).

Determinatio latitudinis et longitudinis urbis Orel, deducta ex observationibus astronomicis anno 1781 habitis.

(Acta. 1780. Ч. I, стр. 370—380.—Иноходцовъ прислалъ въ конференцію для прочтенія 22 октября 1781 года).

1782.

О неравномъ количествѣ дождевой и снѣговой воды на разныхъ мѣстахъ.

(Мѣсяцословъ съ наставленіями на 1782 годъ).

Brevis expositio observationum astronomicarum pro determinando situ geographico urbis Neschin institutarum.

(Acta. 1779. Ч. II, стр. 393—399.—Прислано Иноходцовымъ въ конференцію 20 мая 1782 года).

Epitome observationum astronomicarum pro determinanda positione urbis Lubny anno 1782 institutarum.

(Acta. 1780. Ч. II, стр. 375 — 381. — Представлено въ конференціи 2 сентября 1782 года; читано въ конференціи Румовскимъ 24 октября 1782 года).

Breviarium observationum astronomicarum pro determinando situ geographico celebris urbis atque portus Chersoni anno 1782 institutarum.

(Acta. 1781. Ч. I, стр. 367 — 374. — Прислана въ конференцію 10 февраля 1783 года).

1783.

Observationes astronomicae pro stabilienda positione urbis Charkow anno 1783 institutae.

(Acta. 1781. Ч. I, стр. 375 — 386. — Прислано въ конференцію 12 іюня 1783 года).

Summarium observationum astronomicarum pro definiendo situ geographico urbis Kursk anno 1783 habitarum.

(Acta. 1781. Ч. II, стр. 384 — 388. — Прислано въ конференцію 18 сентября 1783 года).

De situ geographico urbis Woronesch, deducto ex observationibus astronomicis anno 1783 habitis.

(Acta. 1781. Ч. II, стр. 389 — 395. — Прислано въ конференцію 27 ноября 1783 года).

1784.

Brevis expositio observationum astronomicarum in urbe Tambow institutarum.

(Acta. 1782. Ч. I, стр. 312 — 317. — Прислано въ конференцію 27 мая 1784 года).

De situ geographico urbis Kalugae deducto ex observationibus astronomicis anno 1784 factis.

(Acta. 1782. Ч. I, стр. 318 — 324. — Прислано въ конференцію 6 сентября 1784 года).

1785.

Observationes astronomicae pro determinanda positione urbis Jaroslawl institutae.

(Acta. 1782. Ч. II, стр. 321 — 325. — Прислано въ конференцію 7 февраля 1785 года).

Observationes astronomicae Kostromae habitae.

(Acta. 1782. Ч. II, стр. 326 — 328. — Прислано въ конференцію 28 апрѣля 1785 года).

Observationes astronomicae Wologdae anno 1785 habitae.

(Nova acta. T. I, стр. 363—366. — Прислано въ конференцію 4 іюля 1785 года).

Астрономическія наблюденія, въ Вологдѣ 1785 года дѣланныя П. Ипоходцовымъ.

(Академическія сочиненія, выбранныя изъ перваго тома дѣяній императорской академіи наукъ. 1801. Часть I, стр. 79—80):

«Поелику на дальнемъ разстояніи отъ дорожной тряски крестообразные въ квадрантовой трубѣ волоски микрометра положеніе свое перемѣнить могутъ, то на всякомъ мѣстѣ квадрантъ

повѣрять непремѣнно нужно; почему и здѣсь вопервыхъ предложена повѣрка квадранта, потомъ примѣченныя полуденныя высоты солнца и неподвижныхъ звѣздъ, изъ которыхъ вычислена географическая широта города Вологды и найдена 59 градусовъ, 13 минутъ и 30 секундъ. Что же до долготы сего мѣста касается, то кромѣ примѣченныхъ нѣсколькихъ прохожденій луны чрезъ полуденникъ и ея высотъ, другихъ на такой конецъ служащихъ наблюденій въ то время не было; но зная разстояніе между Ярославлемъ и Вологдою, такъ какъ и широты сихъ мѣстъ, по вычисленію выходитъ, что оба сіи города лежатъ подъ однимъ почти меридіаномъ, а именно географическая ихъ долгота 57 градусовъ и 50 минутъ. Склоненіе магнитной стрѣлки примѣчено въ іюнѣ отъ $3^3/_4$ до 4 градусовъ отъ сѣвера къ западу».

De situ geographico urbis Petrosawodsk, deducto ex observationibus astronomicis anno 1785 institutis.

(Nova acta academiae scientiarum imperialis petropolitanae. T. I, стр. 367—375.—Представлено и читано въ конференціи 9 марта 1786 года).

О географическомъ мѣстоположеніи города Петрозаводска, опредѣленномъ астрономическими наблюденіями, въ 1785 году дѣланными П. Иноходцовымъ.

(Академическія сочиненія. 1801. Часть I, стр. 80—81):

Изъ полуденныхъ высотъ разныхъ неподвижныхъ звѣздъ какъ въ южной и въ сѣверной половинѣ неба примѣченныхъ найдена по вычисленіямъ исправа квадранта вычитательная 3′ 15″, а высота полюса 61 градусъ, 47 минутъ, 11 секундъ; изъ солнечныхъ же полуденныхъ высотъ 61° 46′ 57″; слѣдственно географическую широту Петрозаводска безъ чувствительной погрѣшности круглымъ числомъ положить можно 61° 47′.

Для опредѣленія долготы сего мѣста примѣчены девять затмѣній Юпитеровыхъ спутниковъ, которыя сравнены сперва съ выкладками Ефемеридъ, а потомъ непосредственно съ соотвѣт-

ствующими въ Марсельѣ и Женевѣ учиненными и найдена разность меридіановъ между парижскою обсерваторіею и Петрозаводскомъ во времени 2 часа 8′ 14″, а въ частяхъ круга 32 градуса 3′ 30″; и такъ географическая широта отъ перваго меридіана 52° 3′ 30″. Склоненіе магнитной стрѣлки примѣчено въ августѣ 1785 года 5 градусовъ и 9 минутъ западное.

1786 — 1787.

Прикладъ метеорологіи къ земледѣлію.

(Новыя ежемѣсячныя сочиненія:

Ч. III. Сентябрь 1786 года, стр. 3 — 23.
Ч. IV. Октябрь 1786 года, стр. 3 — 23.
Ч. V. Ноябрь 1786 года, стр. 3 — 12.
Ч. VI. Декабрь 1786 года, стр. 3 — 28.
Ч. X. Апрѣль 1787 года, стр. 3 — 32.
Ч. XI. Май 1787 года, стр. 3 — 28.
Ч. XII. Іюнь 1787 года, стр. 3 — 24).

Въ предувѣдомленіи говорится: «Не безъ причины нѣкоторые удивляются, что перемѣны окружающей насъ атмосферы, простирающейся до 70 верстъ въ вышину, мало намъ еще извѣстны въ такое время, когда прочія высокія науки возведены на верхъ совершенства. Довольно привести въ примѣръ астрономовъ, которые на многія будущія столѣтія предсказываютъ съ математическою точностію солнечныя и лунныя затмѣнія, закрытія неподвижныхъ звѣздъ, вступленія въ тѣнь и выхожденіе изъ оной юпитеровыхъ спутниковъ, соединенія, противостоянія и другіе аспекты планетъ и взаимныя оныхъ разстоянія; даже и возвраты носящихся въ безпредѣльныхъ неба пространствахъ и суевѣрію страхъ причиняющихъ кометъ. А между тѣмъ и самый искуснѣйшій метеорологъ не можетъ сегодня сказать, каковъ будетъ завтрашній день, ясное ли будетъ небо или дождь, и съ которой стороны подуетъ вѣтръ. Правда, что многія есть причины, которыя состояніе атмосферы перемѣнить могутъ, и съ перваго

взгляду имовѣрно кажется, что нельзя воздушныхъ явленій для ихъ безпорядка никакому подвергнуть правилу. Но если бы не вдаваться въ предразсужденіе, которое во всякомъ дѣлѣ бываетъ преградою стремленію человѣческаго разума, а наблюдать бы тщательно исправными орудіями метеоры, разсматривать ихъ связь, причины и слѣдствія со всѣми обстоятельствами, то бы по сіе время можно уже было найти нѣкоторыя правила вразсужденіи возвращенія погодъ.

«Большая часть прошедшаго вѣка астрономовъ, разсуждая о неравенствахъ луннаго теченія, думали, что невозможно ихъ всѣхъ подвергнуть непремѣнному закону: однакожъ своенравное сіе свѣтило принуждено напослѣдокъ волѣ астронома повиноваться, и вычисленное нынѣ по таблицамъ мѣсто луны на всякое время съ подлиннымъ ея движеніемъ сходствуетъ совершенно.

«Астрономы доходили до точнаго сего познанія во первыхъ опредѣленіемъ средняго движенія небесныхъ тѣлъ изъ многихъ обращеній, и продолжая съ твердымъ постоянствомъ долговременныя и многотрудныя свои наблюденія, присовокупляли поправки до тѣхъ поръ, пока съ точностію оное опредѣлять начали. Равнымъ образомъ изъ многолѣтнихъ метеорологическихъ наблюденій, со тщаніемъ замѣченныхъ, можно вывести всеобщія заключенія и брать среднія числа, опредѣлить среднюю теплоту на каждый день и извѣстные часы, такожде перемѣны барометра, количество дождевой и снѣговой воды, ясные и пасмурные дни, и проч. Симъ образомъ могли бы предвидѣть хотя и несовершенно перемѣны погодъ, что безъ сумнѣнія весьма важно и нужно, ибо помянутыя воздушныя перемѣны великое имѣютъ дѣйствіе какъ на здравіе, такъ и на пропитаніе наше. По крайней мѣрѣ надлежало бы намъ столько знать нашу атмосферу, сколько нынѣ знаемъ отдаленныя небесныя тѣла.

«Ученое въ Моппельѣ общество, входя въ сіе важное дѣло, предложило въ 1774 году слѣдующую изъ награжденія задачу: какое имѣютъ дѣйствіе метеоры на прозябенія, и какія слѣдствія вразсужденіи сего предмета можно вывести изъ чиненныхъ по

сіе время метеорологическихъ наблюденій? Г. аббатъ Тоальдо, профессоръ астрономіи, географіи и метеорологіи въ Падуѣ, почетный членъ здѣшней императорской академіи наукъ рѣшилъ сей вопросъ.

«Хотя и не опредѣлилъ онъ еще съ точностію возвращенія погодъ, и притомъ бралъ въ примѣръ италійскій климатъ, однако показалъ вообще разныя слѣдствія, изъ наблюденій выведенныя, которыя сколь достойны любопытства, столь и нужны для земледѣлія. Послѣдуя его правиламъ можно будетъ со временемъ подойти близко къ предузнанію воздушныхъ перемѣнъ, и въ семъ намѣреніи сочиненіе сіе на россійскомъ языкѣ сообщается».

Observationes astronomicae Petropoli in specula academica anno 1786 habitae.

Transitus Mercurii per discum sotis die 23 aprilis (4 maji).

Eclipses satellitum Iovis 25 julii (6 aug.), 1, 10, 17, 22, 24, 28.

Eclipsis solis die 4 (16)

(Nova acta. T. II, стр. 261 — 266. — Представлено и читано въ конференціи 4 октября 1787 года).

О сѣверномъ сіяніи.

(Новыя ежемѣсячныя сочиненія. Часть XIV. Августъ 1787 года, стр. 21 — 31.

1787 — 1788.

Объ александрійскомъ училищѣ и о предшествовавшихъ Ипарху астрономахъ.

(Новыя ежемѣсячныя сочиненія:

Часть XVII. Ноябрь 1787 года, стр. 12.

Часть XVIII. Декабрь 1787 года, стр. 3.

Часть XX. Февраль 1788 года, стр. 3.

Часть XXI. Мартъ 1788 года, стр. 52).

Observatio ecliptis solaris die 24 mai (4 jun.) 1788 Petropoli habita.

(Nova acta. T. V, стр. 302—303. — Представлено въ конференцію 8 января 1789 года).

Описаніе танбовскаго намѣстничества.

(Мѣсяцословъ историческій и географическій на 1789 годъ, стр. 1—99. — Представлено въ конференцію 28 августа и 1 сентября 1788 года).

1789.

Описаніе каспійскаго моря.

(Новыя ежемѣсячныя сочиненія. Часть XXXIII. Мартъ 1789 года, стр. 3—30).

Общее описаніе вологодскаго намѣстничества.

(Мѣсяцословъ историческій и географическій на 1790 годъ стр. 1—87. — Представлено въ конференцію 12 октября 1789 года).

1790.

Всеобщая и частная естественная исторія графа де Бюффона, преложенная съ французскаго языка на россійскій академиками Петромъ Иноходцовымъ и Николаемъ Озерецковскимъ. 1790. Часть II. Доказательства на теорію земли.

1791.

Observatio eclipsis solaris die 23 mart. (3 april.) 1791 Petropoli in specula astronomica, telescopio Schortii $2^1/_2$ pedum, facta.

(Nova acta. T. VII, стр. 378—381. — Представлено въ конференцію 12 мая 1791 года).

Продолженіе описанія городовъ вологодскаго намѣстничества съ ихъ округами.

(Мѣсяцословъ историческій и географическій на 1792 годъ, стр. 1—40. — Представлено въ конференцію 22 августа 1791 года).

Eclipsis lunae partialis die 30 sept. (11 oct.) 1791, Petropoli in specula academica, tuba Dollondiana tripedali, observata.

(Nova acta. T. VII, стр. 388 — 408. — Представлено въ конференцію 8 декабря 1791 года).

1792.

Описаніе городовъ великоустюжской области съ ихъ округами.

(Мѣсяцословъ историческій и географическій на 1793 годъ, стр. 1 — 82. — Представлено въ конференцію 6 сентября 1792 года).

1795.

Nonnullae observationes astronomicae Petropoli in specula domestica anno 1795 institutae.

(Nova acta. T. X, стр. 458—462. — Представлено въ конференцію 17 марта 1796 года).

Краткое географическое и историческое описаніе города Каргополя.

(Мѣсяцословъ историческій и географическій на 1796 годъ, стр. 1 — 37. — Представлено въ конференцію 27 августа 1795 года).

Summarium observationum astronomicarum pro determinando situ observatorii domestici in horto academiae botanico extructi, Petropoli anno 1795 institutarum.

(Представлено въ конференцію и читано 27 августа 1795 года).

1796.

Occultationes trium stellarum fixarum a luna Petropoli anno 1796 in specula domestica observatae.

(Nova acta. T. XI, 484—487.—Представлено въ конференцію 6 сентября 1796 года).

Eclipses satellitum Iovis Petropoli anno 1796 in specula dostica observatae.

(Nova acta. T. XI, стр. 488—491.—Представлено 27 февраля 1797 года).

1800.

De relativa nonnullorum locorum elevatione, in quibus observationes barometricae ac thermometricae sunt institutae.

(Nova acta. T. XIII, стр. 555—564. — Представлено въ конференцію 4 іюня 1800 года).

Extrait parallèle des observations metéorologiques faites d'après le nouveau style à St. Pétersbourg et à Moscou en 1800.

(Nova acta. T. XV, стр. 565 — 590. — Представлено въ конференцію 6 мая 1801 года).

1802.

О свѣтильникахъ или ночникахъ.

(Прибавленіе къ Санктпетербургскимъ вѣдомостямъ 1802 года, № 57. Ученыя извѣстія, стр. 35—36. — Прибавленіе къ технологическому журналу. 1806. Ч. I, стр. 42—47. — Представлено въ конференцію 3 марта 1802 года).

О фаросѣ или древнемъ египетскомъ маякѣ.

(Прибавленіе къ Санктпетербургскимъ вѣдомостямъ 1802 года. № 49. Ученыя извѣстія, стр. 27—28. — Прибавленіе къ технологическому журналу. 1806. Ч. I, стр. 55—62. — Представлено въ конференцію 21 марта 1802 года).

Здоровый и вкусный кофе изъ можжевеловыхъ ягодъ.

(Прибавленіе къ Санктпетербургскимъ вѣдомостямъ 1802 года. № 59. Ученыя извѣстія, стр. 37. — Представлено въ конференцію 23 мая 1802 года).

Способъ приготовлять щуку на подобіе трески.

(Прибавленіе къ Санктпетербургскимъ вѣдомостямъ 1802 года. № 59. Ученыя извѣстія, стр. 37. — Прибавленіе къ техно-

логическому журналу. 1806. Ч. II, стр. 298—299. — Представлено въ конференцію 23 мая 1802 года).

О метеорологическихъ наблюденіяхъ или погодословіи вообще и о правдоподобномъ возвышеніи нѣкоторыхъ мѣстъ вразсужденіи Санктпетербурга.

(Технологическій журналъ. 1804. Т. I, ч. 1, стр. 96—107. — Представлено въ конференцію 16 іюня 1802 года).

О затмѣніи солнечномъ августа 16 дня 1802 года.

(Прибавленіе къ Санктпетербургскимъ вѣдомостямъ 1802 года, № 75. Ученыя извѣстія, стр. 45. — Прибавленіе къ технологическому журналу. 1806. Ч. II, стр. 275—276. — Представлено въ конференцію 25 августа 1802 года).

О бывшемъ явленіи меркурія на солнцѣ 28 октября 1802 года.

(Прибавленіе къ Санктпетербургскимъ вѣдомостямъ 1802 года, № 101. Ученыя извѣстія, стр. 73—74.—Прибавленіе къ технологическому журналу. 1806. Ч. I, стр. 11 — 15. — Представлено въ конференцію 10 ноября 1802 года).

1803.

О смерчѣ, на Балтійскомъ морѣ примѣченномъ.

(Прибавленіе къ Санктпетербургскимъ вѣдомостямъ 1803 года, № 55. Ученыя извѣстія, стр. 51—52. — Прибавленіе къ технологическому журналу. 1806. Ч. II, стр. 288—294. — Представлено въ конференцію 15 мая 1803 года).

Observationes quaedam astronomicae Petropoli in specula domestica habitae.

(Nova acta. T. XIV, стр. 743 — 746. — Представлено въ конференцію и читано 6 іюля 1803 года).

Простой способъ, чтобъ свѣча горѣла ясно и не было надобности сощикать оную, предложенный г. Валькеромъ.—Изъ Гильбертовой физической лѣтописи 1803 года, мѣсяцъ февраль.

(Представлено въ конференцію и читано 6 іюля 1803 года).

Einfache Methode, die Helligkeit eines Lichts zu vergrössern, und des Lichtputzens entübrigt zu seyn, von Ezechiel Walker, in Lynn *).

Lichter, die nicht regelmässig geputzt werden können, erzeugen viel Rauch, und brennen so dunkel, dass sie kaum zu den gewöhnlichsten Zwecken ausreichen. Schon vor vielen Jahren bemühte ich mich, ein Mittel aufzufinden, diese dunkle Erleuchtung zu verbessern; doch umsonst. Erst in diesem Winter wurde ich durch ein Versehn auf das so einfache Mittel geführt. Es bedarf weiter nichts, als einer unbedeutenden Aenderung in der Art, wie man unsre gewöhnliche Talglichter brennt, um in ihnen ein treffliches Substitut fur Wachslichter zu haben.

Ein gewöhnliches Licht, wovon 10 auf das Pfund gehn, und dessen Docht aus 14 einfachen Fäden feiner Baumwolle besteht, bedarf keines Putzens, wenn es in einer geneigten Lage, so dass es mit dem Perpendikel einen Winkel von etwa 30° macht, gestellt und dann angesteckt wird, und giebt, was

*) Aus Nicholsohn's Journal, 8, Vol. 8, p. 272. d. H.

Простой способъ чтобы свѣча горѣла яснѣе, и не было надобности сощикать оную; предложенный англичаниномъ Валкеромъ *).

Сальныя свѣчи, кои непорядочно бываютъ сощикаемы, причиняютъ великую копоть, и горятъ столь неявственно, что едва къ желаемому служатъ намѣренію. За нѣсколько передъ симъ уже лѣтъ старался г. Валкеръ найти средство, тусклое сіе освѣщеніе сдѣлать яснѣе, но безъ успѣху. Прошедшею только зимою нечаянно попалъ онъ на слѣдующій простый способъ, которой состоитъ въ малозначущей перемѣнѣ, нежели какъ обыкновенно горятъ у насъ сальныя маканыя свѣчи, дабы замѣнить онѣ могли восковыя, кои не всякой покупать въ состояніи.

Обыкновенная свѣча, коихъ въ Англіи десять идутъ на фунтъ, и у которой свѣтильня изъ 14 бумажныхъ нитей составлена, не требуетъ сощиканія, когда будетъ наклонена такъ, чтобы съ отвѣсною линіею составляла уголъ около 30 градусовъ, и въ семъ положеніи утверждена; а что еще

*) Изъ Гильбертопой физической лѣтописи 1803 года. Мѣсяцъ февраль.

noch mehr werth ist, eine völlig gleichförmige Helligkeit, ohne den mindesten Rauch. Die Flamme steigt, der geneigten Lage des Lichts ungeachtet, von dem Dochte ab senkrecht an, und gleicht, von der Seite gesehn, einem stumpfwinkligen Dreiecke, an dessen stumpfen Winkel das Ende des Dochts über die Flamme hinausreicht; und da das Ende des Dochts hier mit der Luft in steter Berührung ist, so verbrennt es vollständig zu Asche. Daher kann kein Theil des Brennmaterials unzersetzt in Gestalt von Rauch durch den Docht entweichen, und indem der Docht sich von selbst putzt, bleibt er immer von gleicher Länge und die Flamme sehr nahe von derselben Grösse und Stärke. Ihr Licht ist daher auch vollkommen, stetig und immer gleich hell, statt dass, wenn der Docht mit einem Instrumente geputzt wird, die Flamme leicht flackert, welches wegen der beständigen Veränderung, die diese abwechselnde Helligkeit im Auge bewirkt, für das Auge so schädlich ist, und wogegen kein Lichtschirm hilft.

важнѣе, даетъ она совершенно единообразную ясность безъ малѣйшаго дыму или копоти, не смотря на ея наклонное положеніе. Пламя отъ свѣтильни стремится къ верху перпендикулярно, и со стороны тупоугольнымъ представляется треугольникомъ, у котораго при тупомъ углѣ конецъ свѣтильни внѣ пламени торчитъ; а какъ оной безпрерывно касается воздуху, то свѣтильня сгараетъ въ пепелъ совершенно. При семъ никакая часть горючаго припаса въ видѣ дыма свѣтильнею не теряется; между тѣмъ свѣтильня очищаясь сама собою остается всегда равной длины, а пламя той же почти величины и яркости. Свѣтъ таковой свѣчи есть совершенной, непрерывающійся и всегда одинаковой ясности; напротивъ того когда свѣтильню сощикиваютъ щипцами, пламя удобно потрясается, что при безпрестанно измѣняющейся ясности для глазъ вредно, и никакой тѣнникъ сему не помогаетъ

Ich habe mit verschiednen Arten von Lichtern Versuche angestellt, die alle unter einem Winkel von 30° gegen die Vertikallinie geneigt und so verbrannt wurden. Ihre Helligkeit verglich ich mittelst der Schatten, nach der Methode, die man in Priestley's Optik findet, nämlich:

Г. Валкеръ чинилъ опыты съ различными свѣчами, кои подъ угломъ наклоненія 30 градусовъ отъ перпендикула горѣли; ясность ихъ сравнивалъ посредствомъ тѣней, такъ какъ въ Пристлеевой оптикѣ показано, а именно:

Lichter.	Auf das Pf. Av. d. p.	Lang.	Mit einem Dochte aus
1	. . . 14 . . .	. . 8,15″ . .	10 fein baumw. fäden.
2	. . . 12 . . .	. . 9 . .	12
3	. . . 10 . . .	. . 9,75 . .	14
4	. . . 8 . . .	. . 10 . .	20 . . .
5	. . . 6 . . .	. . 10,25 . .	24 . . .
gegossen. .	. . . 6 . . .	. . 13 . .	. . . . .

Свѣчи Макан.	Ихъ на фунтъ идетъ.	Длина дюйма.	Свѣтильня изъ бумажныхъ
1	. . . 14 . . .	. . 8,15 . .	10 нитей.
2	. . . 12 . . .	. . 9 . .	12 . . .
3	. . . 10 . . .	. . 9,75 . .	14 . . .
4	. . . 8 . . .	. . 10 . .	20 . . .
5	. . . 6 . . .	. . 10,25 . .	24 . . .
Литая . . .	. . . 6 . . .	. . 13 . .	. . . . .

Sie brauchten allesammt nicht geputzt zu werden, und gaben keinen Rauch. Die Helligkeit

Не было надобности ихъ сощикати и не изпускали онѣ никакого дыму. Ясность была по-

war bei 1, 2, 3 fast ganz gleich, und das Verbrennen so gleichförmig, dass kein Theilchen des geschmolznen Talgs unverbrannt fortging, von Zufällen abgesehen. 4 gab ein sehr wenig stärkeres, doch nicht ganz so weisses und minder beständiges Licht. Noch minder weiss und mehr veränderlich ist das Licht von 5, auch die Helligkeit desselben nicht viel grösser als die von 1, und der geschmolzne Talg tröpfelt, wenn die Luft im Zimmer bewegt ist, manchmal ab. Doch brennt auch dieses Licht in einer geneigten Lage weit heller, als gerade stehend. Das gegossene (mould), Licht gab eine sehr reine gleichförmige Flamme, fast so hell als die von 1.

чти равная 1, 2 и 3, и горѣли столь однообразно, что никакая частица разтопившагося сала не сгорѣвъ не пропадала, кромѣ особенныхъ случайностей. 4-ая горѣла малымъ чѣмъ яснѣе и не столь постоянной былъ ея свѣтъ; еще менѣе бѣлесоватой и болѣе перемѣнной былъ свѣтъ отъ 5-ой, и яркость онаго не многимъ болѣе какъ и 1-й свѣчи; притомъ разтопившееся сало иногда капало; однакожъ и сія свѣча горѣла нарочито свѣтлѣе при наклоненномъ положеніи нежели въ прямостоящемъ. Литая свѣча издавала весьма чистое и равнообразное пламя столь же яркое какъ и 1-вая.

Meiner Versuche sind noch zu wenig, um zu bestimmen, welches dieser Lichter, bei gleichem Aufwande an Brennmaterial, die meiste Helligkeit giebt, doch scheinen sie darauf zu deuten, dass die Helligkeit dem verzehrten Brennmaterial proportional ist.

По собственному признанію сочинителя, наблюденій сихъ еще не достаточно, чтобы съ точностію опредѣлить, которая изъ объявленныхъ свѣчъ, при одинакой на горючіе припасы тратѣ, даетъ наибольшую ясность; однакожъ показываютъ онѣ, что ясность соразмѣрна количеству сгараемыхъ припасовъ къ сему употребленныхъ.

Hierbei bemerkt Nicholson,

Никользонъ (издатель аглин-

dass es uns noch ganz an genauen Versuchen über die verschiednen Arten von Lichtern aus Wachs, Spermaceti, Talg und deren Mischungen fehle. Sie müssten angeben: 1) des Dochts Gewicht, und 2) die Zahl seiner Fäden; 3) des ganzen Lichts Gewicht, 4) Durchmesser, 5) Länge; 6) die Zeit, worin es Zoll für Zoll, und 7) Unze für Unze verbrennt; 8) die Intensität des Lichts gleich nach dem Putzen, und 9) nachdem es ½ Minute, oder so lange gebrannt hat, bis man es wieder zu putzen pflegt; 10) die mittlere Helligkeit; 11) den Aufwand von Brennmaterial in einer Stunde bei einer gegebnen Helligkeit, und 12) was dieses kostet; 13) den Barometer, 14) den Thermometer, 15) den Eudiometerstand. Als Mass für die Helligkeit möchte eine Lampe dienen können, mit einem Dochte, dessen Textur, Gewicht und Länge bestimmt wären, worin reines Olivenöhl bei gleichem Barometer- und Thermometerstande brennte, während der zwei oder drei ersten Stunden.

скаго журнала откуда заимствовалъ Гильбертъ), замѣчаетъ, что вовся не достаетъ еще намъ исправныхъ опытовъ о различныхъ свѣчахъ изъ воску, спермацету, сала и изъ смѣшенія сихъ веществъ дѣлаемыхъ. При такихъ опытахъ надлежитъ обстоятельно показать: 1) вѣсъ свѣтильни, 2) число ея нитей или прядей, 3) вѣсъ цѣлой свѣчи, 4) ея поперешникъ, 5) длину, 6) время, въ которое она отъ дюйма до дюйма, и 7) отъ одной унціи до другой сгараетъ: 8) яркость свѣта въ мгновеніе послѣ сощикнутія, и 9) когда оная полминуты или долѣе уже горѣла, пока вновь ее сощикнуть надобно; 10) среднюю ясность, 11) трату горючихъ припасовъ въ одинъ часъ при данной ясности, и 12) цѣну, чего все стоитъ. Сверьхъ того 13) высоту барометра, 14) термометра и 15) показаніе евдіометра. Мѣрою ясности можетъ служить ночникъ со свѣтильнею, коея составленіе, вѣсъ и длина опредѣлены, и въ которомъ бы чистое деревянное горѣло масло при одинакой высотѣ барометра и термометра въ продолженіе двухъ или трехъ первыхъ часовъ.

(Annalen der physik. Herausgegeben von Ludwig Wilhelm Gilbert. Dreizehnter band. Halle. 1803. s. 240—243).

(Дѣла архива конференціи академіи наукъ. Картонъ № 20. Собственноручная рукопись Иноходцова).

Начальныя основанія прикладной математики, сочиненныя Абраамъ Готгельфомъ Кестнеромъ, королевскимъ великобританскимъ надворнымъ совѣтникомъ, профессоромъ математики и физики, геттингскаго ученаго общества и разныхъ академій членомъ. Часть первая, содержащая статику, гидростатику. аерометрію, гидравлику, оптику, катоптрику и діоптрику. Изданная коммиссіею объ учрежденіи народныхъ училищъ. Въ Санктпетербургѣ. При императорской академіи наукъ. 1802 года.

Начальныя основанія прикладной математики, сочиненныя Авраамомъ Готгельфомъ Кестнеромъ, и проч. Часть вторая, содержащая астрономію, географію, хронологію, гномонику, артиллерію, фортификацію и гражданскую архитектуру. Изданная коммиссіею объ учрежденіи народныхъ училищъ. Въ С. Петербургѣ. При императорской академіи наукъ. 1803 года.

Въ концѣ второй части, стр. 648: «Объ части сей прикладной математики съ нѣмецкаго языка на россійскій преложены статскимъ совѣтникомъ и кавалеромъ Петромъ Иноходцовымъ».

(Представлено въ конференцію 7 сентября 1803 года).

1804.

Observatio magni eclipsis solaris habita die $\frac{30\text{ jan.}}{11\text{ febr.}}$ 1804.

Представлено въ конференцію 1 февраля 1804 года).

Наставленіе, какимъ образомъ варить хорошое и здоровое пиво. — Сообщено академикомъ Иноходцовымъ. Изъ экономическихъ сочиненій — gemeinnütziges volksblatt der märkischen ökonomischen gesellschaft zu Potsdamm.

(Технологическій журналъ. 1804. Т. I, ч. 2, стр. 32—49. — Представлено въ конференціи 4 апрѣля 1804 года).

О новомъ Делаландовомъ термометрѣ или тепломѣрѣ.

(Технологическій журналъ. 1804. Т. I. Ч. 4, стр. 103—112. — Представлено въ конференцію 18 іюля 1804 года).

Нѣчто въ предосторожность отъ грозы:

«Италіянецъ Балиторо въ философической декадѣ увѣряетъ, что молнія вообще ударяетъ въ строенія чаще съ югозападной стороны, рѣдко съ юговосточной, а съ сѣверной никогда. Онъ препровождалъ втеченіе 30 лѣтъ каждую весну и лѣто въ старомъ своемъ замкѣ, на возвышенномъ мѣстѣ лежащемъ, и какъ скоро приближалась громовая туча, то для безопасности удалялся въ покой, на сѣверъ обращенный, и симъ способомъ избавлялся отъ несчастія, ибо молнія почти ежегодно ударяла въ южный или западный уголъ зданія, пока не сдѣлали наконецъ громоваго отвода. Замѣчаніе сіе находитъ онъ справедливымъ и не знаетъ примѣра, когда бы молнія ударяла въ сѣверную или сѣверовосточную сторону какого-либо дома или башни».

(Технологическій журналъ. 1804. Т. I, Ч. 2. стр. 157).

Особенное при землетрясеніи замѣчаніе.

(Технологическій журналъ. 1805. Т. II. Ч. 1, стр. 176 — 177. — Представлено въ конференцію 19 декабря 1804 года).

1805.

О воздушномъ приливѣ и отливѣ.

(Технологическій журналъ. 1805. Т. II. Ч. 1, стр. 177 — 179).

О свѣтѣ и теплотѣ морской воды.

(Технологическій журналъ. 1805. Т. II. Ч. 1, стр. 179 — 180).

Средство находить удобное мѣсто для копанія колодца.

(Технологическій журналъ. 1805. Т. II. Ч. 4, стр. 143 — 144. — Представлено въ конференцію 20 ноября 1805 года).

1801 — 1806.

Extrait des observations météorologiques, faites à St.Pétersbourg année 1801 d'après le vieux style par feu mr. Inochodzow, rédigé par B. Petrow.

(Mémoires de l'académie impériale des sciences de St. Pétersbourg. V série. T. II, стр. 224—235. — Представлено въ конференцію 9 ноября 1808 года).

Extrait des observations météorologiques, faites à St. Pétersbourg année 1802 d'après le vieux style par feu mr. Inochodzow, rédigé par B. Petrow.

(Mémoires. V série. T. II, стр. 236 — 247. — Представлено въ конференцію 9 ноября 1806 года).

Extrait des observations météorologiques, faites à St. Pétersbourg année 1803 d'après le vieux style par feu mr. Inochodzow, rédigé par B. Petrow.

(Mémoires. V série. T. III, стр. 324 — 336. — Представлено въ конференцію 17 января 1810 года).

Extrait des observations météorologiques, faites à St. Pétersbourg année 1804 d'après le vieux style par feu mr. Inochodzow, rédigé par B. Petrow.

(Mémoires. V série. T. III, стр. 336 — 346. — Представлено въ конференцію 26 сентября 1810 года).

Extrait des observations météorologiques, faites à St. Pétersbourg par feu mr. Inochodzow année 1805 d'après le vieux style, rédigé par B. Petrow.

(Mémoires. V série. T. IV, стр. 479 — 490. — Представлено въ конференцію 11 декабря 1811 года).

Extrait des observations météorologiques, faites à St. Pétersbourg par feu mr. Inochodzow année 1806 d'après le vieux style, rédigé par B. Petrow.

(Mémoires. V série. T. VI, стр. 660 — 670. — Представлено въ конференцію 18 октября 1815 года).

Ср. Tableau général méthodique et alphabétique des matières contenues dans les publications de l'académie impériale des sciences de St. Pétersbourg depuis sa fondation. 1-re partie. Publications en langues étrangères. 1872, стр. 62, 77 — 78. 107—108, 125, 142, 387.

Систематическій и алфавитный указатель статей, помѣщенныхъ въ періодическихъ изданіяхъ и сборникахъ императорской академіи наукъ, а также сочиненій, изданныхъ академіею отдѣльно, со времени ея основанія по 1872 г. включительно. 1875. Часть II. Сочиненія на русскомъ языкѣ, стр. 16, 28, 36 — 37, 75, 85, 93, 94, 136—137, 209, 383.

Историческое розысканіе о русскихъ повременныхъ изданіяхъ и сборникахъ за 1703 — 1802 гг., библіографически и въ хронологическомъ порядкѣ описанныхъ А. Н. Неустроевымъ. 1875. стр. XLI—XLII, 370, 405—409, 411, 849, 864—865.

167) Собраніе сочиненій, выбранныхъ изъ мѣсяцослововъ на разные годы. 1790. Ч. IV, стр. 85—88, 94—104, 120 — 121, 123—125.

168) Новыя ежемѣсячныя сочиненія. Часть XIV. Мѣсяцъ августъ 1787 года, стр. 21, 28—32.

169) Мѣсяцословъ съ наставленіями, на 1779 годъ, стр. 90, 118—119.

170) Мѣсяцословъ историческій и географическій на 1790 годъ, стр. 33—41, 42—46, 73—76, 59.

171) Мѣсяцословъ историческій и географическій на 1789 годъ, стр. 16—17, 98—99.

172) Мѣсяцословъ историческій и географическій на 1796 годъ, стр. 4—7, 23—37.

173) Записки россійской академіи. Засѣданіе 7 октября 1785 года, л. 77. Въ собраніи присутствовали члены россійской академіи: княгиня Дашкова; митрополитъ Гавріилъ; архіепископъ Иннокентій; епископъ Амвросій; священники: Іоаннъ Красовскій и Георгій Покорскій; Ушаковъ; Козодавлевъ; Румовскій; Лепехинъ; Протасовъ; Княжнинъ; Озерецковскій и Н. П. Соколовъ.

174) Записки россійской академіи. Засѣданіе 25 ноября 1786 года, л. 107.

175) Записки россійской академіи. Засѣданіе 22 апрѣля 1794 года, л. 59.

176) Записки россійской академіи. Засѣданія: 18 декабря 1787 года, л. 144. — 15 января 1788 года, л. 145 и 11 марта 1788 года, л. 147.

177) Записки россійской академіи. Засѣданія: 18 марта 1794 года, л. 57, 2 іюля 1793 года, л. 46 об., и др.

178) Записки россійской академіи. Засѣданіе 10 августа 1794 года, л. 70.

179) Записки россійской академіи. Засѣданіе 5 августа 1794 года, л. 68.

Записки россійской академіи. Засѣданія: 13 іюля 1801 года, л. 85 об. и 9 августа 1802 года, л. 223 об.

180) Записки россійской академіи. Засѣданіе 25 ноября 1786 года, л. 110.

181) Записки россійской академіи. Засѣданіе 14 декабря 1790 года, л. 213 об.

182) Записки россійской академіи. Засѣданія: 1 февраля 1802 года, л. 26 и 15 февраля 1802 года, л. 33—35.

183) Записки россійской академіи. Засѣданіе 1 апрѣля 1794 года, л. 58 об.

184) Записки россійской академіи. Засѣданіе 9 августа 1802 года, л. 221 — 223, 227 об.

185) Словарь академіи россійской. 1789. Часть I, стр. IX.

186) Пространное поле, обработанное и плодоносное, или всеобщій историческій оригинальный словарь, изъ наилучшихъ

авторовъ, какъ россійскихъ, такъ и иностранныхъ, выбранный, сочиненный, и по азбучнымъ словамъ расположенный П. П. священникомъ Іоанномъ Алексѣевымъ. Томъ I, Москва, въ университетской типографіи, у В. Окорокова. 1793.

Пространное поле, обработанное и плодоносное, или всеобщій историческій оригинальный словарь, изъ наилучшихъ авторовъ, какъ россійскихъ, такъ и иностранныхъ, выбранный, сочиненный и по азбучнымъ словамъ расположенный спаскаго собора, что на бору священникомъ Іоанномъ Алексѣевымъ. Часть I тома II. Москва, въ университетской типографіи, у Ридигера и Клаудія. 1794.

Весь первый томъ заключаетъ въ себѣ слова, начинающіяся на *а*; вся первая часть втораго тома — слова, начинающіяся на *б*. Иноходцовъ принялъ на себя разсмотрѣніе первой части втораго тома.

Въ архивѣ россійской академіи, въ видѣ приложенія къ запискѣ академическаго собранія 26 мая 1800 года, сохранился «Билетъ, данный въ полученіи денегъ 36 рублей, за всю книгу, называемую: *Пространное поле, обработанное и плодоносное* или *Всеобщій историческій оригинальный словарь* и пр., которая будетъ состоять не менѣе 900 листовъ; въ число оныхъ господа пренумераты уже и получили 117 листовъ, а оставшіеся листы по частямъ доставляемы будутъ. Время окончанія оныхъ печатію дано будетъ знать чрезъ московскія вѣдомости. Священникъ Іоаннъ Алексѣевъ». На оборотѣ билета написано: «для императорской академіи наукъ». Въ запискахъ россійской академіи 3 ноября 1800 года, ст. III, л. 141 — 141 об.: «Секретарь предложилъ собранію полученное сообщеніе изъ академіи наукъ по посыланному ею запросу въ Москву, къ священнику спасскаго собора, что на бору, Іоанну Алексѣеву, трудящемуся надъ изданіемъ словаря: *Пространное поле* называемаго, за полный экземпляръ котораго всѣ деньги заплачены сполна, и котораго выданъ одинъ только томъ, въ двухъ частяхъ состоящій. Въ отвѣтѣ своемъ помянутый священникъ пишетъ, что дѣло остановилося *не за недо-*

статкомъ потребныхъ къ тому веществъ, но нужнаго къ напечатанію изданія, по малому числу подписавшихся; когда же какая часть будетъ отпечатана, то о семъ дано будетъ знать чрезъ вѣдомости. Въ собраніи опредѣлено: хранить сіе сообщеніе до своего времени».

187) Пространное поле. Т. I. Предувѣдомленіе, стр. IX—XI.

188) Записки россійской академіи. Засѣданія: 31 октября 1803 года, л. 237—237 об. и 7 ноября 1803 года, л. 254—254 об.—Письмо министра народнаго просвѣщенія графа Завадовскаго къ президенту россійской академіи Нартову 24 октября 1803 года, л. 242. — Предложеніе президента Нартова въ россійскую академію 31 октября 1803 года, л. 241.

189) Пространное поле. Т. II. Ч. I, стр. 257 — 262, 377, 427—446 и др.

190) Отзывъ академика Иноходцова о книгѣ Алексѣева, съ выписками изъ книги, представленъ въ россійскую академію 7 ноября 1803 года, и приложенъ къ дневной запискѣ россійской академіи 7 ноября 1803 года, л. 257—259 об.

191) Въ собраніи россійской академіи 7 октября 1785 года, когда происходило избраніе, заявлено было, что слѣдующее собраніе назначено на 16 октября; но за протоколомъ собранія 7 октября непосредственно помѣщенъ, въ рукописныхъ запискахъ россійской академіи, протоколъ собранія 10 декабря. Извлеченіе изъ записокъ академіи за 1785 годъ, помѣщавшееся въ сочиненіяхъ и переводахъ, издаваемыхъ россійскою академіею (1808. Ч. III, стр. 8), оканчивается засѣданіемъ 7 октября.

192) Записки россійской академіи. Засѣданіе 3 ноября 1806 года, л. 262 об.

193) Надпись академику Петру Борисовичу Иноходцову. Н. Озерецковскій.

194) Записки россійской академіи. Засѣданіе 17 ноября 1806 года, ст. 4, л. 274.

195) Стихи на кончину Петра Борисовича Иноходцова, случившуюся октября 27 дня 1806 года. А. С. Въ Санктпетербур-

гѣ, въ императорской типографіи, 1806 года.—Экземпляръ стиховъ Севастьянова сохранился въ публичной библіотекѣ.

196) Памятникъ Иноходцову находится недалеко отъ входа на смоленское кладбище, направо, не доходя церкви. Сверхъ двухъ приведенныхъ надписей, на памятникѣ есть съ третьей стороны надпись: «На семъ мѣстѣ погребено тѣло статской совѣтницы Екатерины Никитишны Иноходцовой, скончавшейся сентября 4 дня 1846 года. Житія ея было 77 лѣтъ».

197) Краткія біографическія извѣстія о Кононовѣ находятся въ академическихъ некрологахъ, рукописномъ и печатномъ.

Протоколъ конференціи 12 октября 1795 года № 58, ст. 188: Le secrétaire annonça la mort de monsieur Alexis Kononof. Il fut uu élève de l'académie. Madame la princesse de Daschkaw l'envoya en 1785 avec trois autres élèves à l'université de Göttingue pour y achever ses études et s'appliquer surtout aux mathématiques et physico-mathématiques. Elle le rappella en 1789 à St. Pétersbourg, et l'académie après l'avoir examiné le trouva digne d'être nommé encore dans la même année adjoint pour les mathématiques. En 1794 il fut employé à donner des cours publics de physique expérimentale et le 26 janvier 1795 monsieur de Bacounin, directeur en fonction, l'avança du consentement de la conférence au grade de professeur extraordinaire. Il mourut après avoir fini son second cours de physique le 9 octobre de cette année, agé de 29 ans. Il se trouve de lui un mémoire de physico-mathématique au VII tome des nouveaux actes.

Изъ этого источника заимствуются указанія, встрѣчающіяся въ иностранной литературѣ, какъ напримѣръ въ словарѣ Поггендорфа — Biographisch-literarisches handwörterbuch zur geschichte der exacten wissenschaften.... von Poggendorf. 1863. Erster band. s. 1303: *Kononof* Alexis — prof. extr. der mathematik bei der academie der wissenschaften zu St. Petersburg; geb. 1766 etwa.... Russland; gest. 1795, oct. 9 (a. st.) St. Pe-

tersburg. De motu coni duplicis in altùm sponte ascendentis (Nov. act. acad. petrop. VII. 1793).

Mr. *Alexis Kononof*, professeur extraordinaire de mathématique de l'académie impériale des sciences, mourut à St. Pétersbourg le 9 octobre 1795, agé de 29 ans. Elevé au gymnase académique au fraix de la couronne, il s'y distingua par sa conduite reglée et par son apliquation à l'étude, que des succès rapides couronnèrent, au point que l'académie le choisit en 1785, avec trois autres étudians, également élèves du gymnase, pour l'envoyer achever ses études à l'université de Göttingue, d'où il revint en 1789, à la suite d'un rappel de l'académie et muni des temoignages les plus favorables de ses professeurs. Après avoir subi un examen rigoureux, dont il se tira avec honneur, l'académie le jugea digne de place d'adjoint pour les mathématiques, qui lui fut conférée encore la même année. En 1794 il fut employé à donner un cours public de physique expérimentale, dont il s'acquitta à la satisfaction de l'académie et de son chef qui, au commencement de l'année suivante (1795), l'avança au grade de professeur extraordinaire. La même année il donna un second cours de physique et mourût peu de temps après l'avoir achevé, dans la 29-me année de son âge. Il se trouve un mémoire de physico-mathématique de sa composition dans le VII volume de nouveaux actes de l'académie.

(Nova acta academiae scientiarum imperialis petropolitanae. 1827. T. XIII. Histoire de l'académie impériale des sciences. стр. 7 — 8).

198) Дѣла архива академической канцеляріи. № 544. Журналы коммиссіи академіи наукъ 1773 года. Журналъ 10 іюня 1773 года, № 429.

199) Дѣла архива академической канцеляріи. № 548. Журналы коммиссіи академіи наукъ 1777 года. Журналъ 26 мая 1777 года, № 281.

200) Дѣла архива академической канцеляріи. Картонъ № 41.

Предложеніе Домашнева учрежденной при академіи наукъ коммиссіи, 5 декабря 1778 года.

201) Дѣла архива академической канцеляріи. Картонъ № 41. Рапортъ академиковъ: Котельникова, Палласа, Лепехина, Крафта и Гильденштедта въ учрежденную при академіи наукъ коммиссію и табель успѣхамъ 1778 года декабря 19 дня.

202) Дѣла архива академической канцеляріи. Картонъ № 41. Учрежденіе о штудентахъ, полученное въ коммиссію академіи наукъ 23 іюля 1778 года.

Дѣла архива академической канцеляріи. № 556. Журналы академіи наукъ 1784 года. Журналъ 23 декабря 1784 года, № 920.

203) Дѣла архива конференціи академіи наукъ. Протоколы конференціи: 10 февраля 1785 года, № 11, ст. 3 и 28 мая 1785 года, № 21.

204) Дѣла архива конференціи академіи наукъ. Картонъ № 15. Предписаніе или инструкція Кононову читана въ конференціи 6 іюня 1785 года.

205) Дѣла архива конференціи академіи наукъ. Протоколы конференціи: 6 октября 1785 года, № 56, ст. 2; 16 января 1786 года, № 3, ст. 6; 2 октября 1786 года, № 56, ст. 2; 22 января 1787 года, № 5, ст. 4; 16 марта 1789 года, № 16, ст. 3.

206) Дѣла архива конференціи академіи наукъ. Картонъ № 16. Приводимъ собственноручную записку Дашковой, съ сохраненіемъ ея правописанія:

«Экзаменъ здѣлать наукамъ и успехамъ въ оныхъ возвратившихся штудентовъ, при которомъ быть господамъ академикамъ, Фуссъ, Крафтъ, Румовскои Лепехинъ Палласъ Георгіи и Шубертъ послѣ чего, каждои экзаминаторъ прислалъ бы мнѣ обстоятельнои репортъ — о чѣмъ чрезъ Г. Лепехина имъ дать знать дабы онѣ условились о времяни и дняхъ когда будутъ для помянутаго экзамина собиратся. Княгиня Дашкава».

207) Дѣла архива конференціи академіи наукъ. Картонъ

№ 16. Вмѣстѣ съ приведеннымъ отзывомъ Румовскаго находятся тамъ слѣдующіе отзывы академиковъ:

А.

M. Cononov a tres bien repondu aux questions, que moi et les autres Mess. les academiciens nommés pour cet examen, lui avons proposées sur plusieurs objets des sciences physicomathematiques; ses reponses et la maniere, dont nous avons fait l'examen, font foi, qu'il en possede des connaissances solides, qu'il a bien saisi l'esprit des methodes, qu'on y enseigne et que leur application lui est familiere. Quant à la Physique pure; les reponses de M. Cononov font voir, que les decouvertes et les experiences les plus nouvelles en ce genre lui sont bien connues et qu'il a avantageusement combiné avec cette etude celle de la Chimie, à la quelle il s'est appliqué avec succes. Les solutions que M. Cononov a données de plusieurs problemes purement mathematiques, demontrent, qu'il est aussi bien versé dans le calcul differentiel et integral, et luï ont valu des justes eloges.

Krafft.

Le 30 mars 1789. Lu à la conférence académique le 30 mars 1789.

Б.

J'ai assisté, conformement aux ordres de Son Altesse, Madame la princesse de Daschkow, à l'examen de Mrs Cononof et Severguin, commencé le 27 et fini le 29 Mars. M. M. les Examinateurs nommés par S. A. étant convenus entre eux de proposer chacun quelques Problèmes relatifs aus sciences qu'il professe, j'ai donné à résoudre à M. Cononof (M. Severguin n'ayant pas étudié les Mathématiques) les Problèmes suivans choisis de façon à embrasser plusieurs points importans des Mathématiques tant pures que mixtes:

1) Comment trouve t'on le rayon de courbure des lignes cour-

bes, généralement exprimé, et comment applique-t'on l'expression générale à des courbes déterminées?

2) Déterminer l'aire d'un Segmente parabolique dont la corde passe par le foyer de la Parabole?

3) Trouver l'intégrale de la formule $\frac{adx}{aa - xx}$?

4) Une ligne droite étant donnée, avec deux points hors de la ligne, trouver, par la Méthode des Plus-grands et des Plus-petits le point de la droite, d'où, si l'on tire des lignes vers les points donnés, la somme de ces lignes devienne la plus petite possible?

5) Exprimer un arc elliptique par une série infinie convergente?

6) Trouver le centre de gravité d'un segment parabolique?

7) Calculer la pression de l'eau contre la bonde d'ecluse d'un moulin à eau, de surface donnée?

8) Trouver la somme de la série $x - \frac{1}{2} x^2 + \frac{1}{3} x^3 - \frac{1}{4} x^4$ &c?

Les solutions de ces différens Problèmes, que j'ai recues de M. Cononof sont presque toutes très-satisfaisantes, et font foi du bon employ qu'il a fait de son tems, surtout si l'on considère que sans y être préparé il n'a eu que peu d'heures pour la méditation, ce qui marque une familiarité intime avec les sujets mis en question et avec plusieurs autres qui y tiennent plus ou moins étroitement, et authorise l'Académie à nourrir les plus belles esperances d'un Elève aussi bien instruit.

Nicolas Fuss.

St. Pétersbourg,
ce 30 mars 1789.

Présenté et lu à l'académie le 30 mars 1789.

B.

Suivant l'ordre de S. A. Madame la Princesse de Daschkow j'ai assisté à l'examen de Messieurs Kononow et Severgin le 27, 28 et 29 de ce mois. La manière satisfaisante, dont M. Kononow a repondu aux questions suivantes, que je lui ai proposées savoir:

1) Quel rapport y a-t-il entre les *Logarithmes* et la *Hyperble*?
2) Quelle est la nature de la *soustangente* de la courbe *logistique*?
3) Quelle courbe se produit par le *développement* d'une *Cycloide*?
4) Trouver les sommes $\int \frac{dx}{1+xx}$ et $\int \frac{-dx}{\sqrt{(1-xx)}}$?
5) Quelle figure doit avoir un vaisseau rempli d'eau, pour que l'eau s'écoulant par un trou descende d'une *vitesse uniforme*?

m'a fait voir, qu'il a employé son sejour à Göttingue avec une application très-digne de louange, qui le mettra en état de continuer ses etudes par ses propres forces avec beaucoup de succès. C'est avec la plus grande satisfaction et intégrité, que je lui donne ce témoignage.

F. T. Schubert.

Ce 31 mars 1789.

Présenté le 30 mars 1789.

Г.

Le mémoire présenté, par M. Cononof, le 14 Mai, contient une solution complette et très satisfaisante du Problème de Calcul Intégral qui lui avait été proposé. Il fournit une nouvelle preuve de la capacité de cet élève et confirme la bonne opinion que M-rs les Académiciens nommés pour l'examiner avaient déjà conçue de sa capacité et du succès de ses études. Il merite donc à tous égards d'être recommandé à Son Altesse Madame la princesse Directeur et d'être encouragé dans la carrière académique qu'il a choisie.

Nicolas Fuss.

St. Pétersbourg le 18 mai 1789.
Communiqué et lû à l'académie le 25 mai 1789.

Д.

J'ai lû le second mémoire d'épreuve de M. Cononof, présenté à l'Academie le 8 juin 1789, et je n'y ai rien trouvé qui ne serve à me confirmer dans la bonne opinion que j'ai conçue de

ses talens. Je trouve que M. Cononof a très bien traité le premier Problème; et quoique le second ne soit pas du nombre de ceux que je lui avais proposé, sa solution conduit à la solution d'un Problème de Géometrie dont je lui avais parlé par manière de conversation. L'un et l'autre fait voir que M. Cononof est non seulement au fait des différentes methodes imaginées pour resoudre de pareils problèmes; mais on y apperçoit aussi une grande facilité dans le calcul, qu'on n'attendrait pas d'un jeune homme qui a eu si peu d'occasions de se l'acquerir. L'Academie — je le reitère — peut donc se promettre beaucoup des talens de M. Cononof, s'il continue à s'appliquer, ce qu'il ne manquera pas de faire, si son Altesse Madame la Princesse de Daschkaw daigne l'encourager.

Nicolas Fuss.

St. Pétersbourg ce 11 juin 1789.

Présenté et lu à la conférence académique le 11 juin 1789.

По свидѣтельству академика Георги, Кононовъ оказалъ изъ минералогіи и химіи успѣхи совершенно одинаковые съ товарищемъ своимъ Севергинымъ; вопросы, предложенные Крафтомъ, приводятся нами въ біографіи Севергина.

208) Дѣла архива конференціи академіи наукъ. Протоколъ конференціи 18 іюня 1789 года, № 36, ст. 1.

209) Дѣла архива конференціи академіи наукъ. Протоколы конференціи: 22 января 1795 года, № 5, ст. 11 и 26 января 1795 года, № 6, ст. 13.

Въ журналѣ академическаго собранія 22 января 1795 года читаемъ: Monsieur le directeur en fonction Paul de Bacounin, gentilhomme de la chambre de sa majesté l'impératrice, demanda par écrit l'avis de la conférence: si monsieur l'adjoint Kononof, *pour avoir donné jusqu'ici des leçons publiques en physique expérimentale* et vaqué en outre avec exactitude aux devoirs d'adjoint, mérite d'être encouragé et avancé au grade de professeur, etc.

210) Nova acta academiae scientiarum imperialis petropolitanae: T. XI, стр. 33; т. XII, стр. 50—51; т. XIII, стр. 43—44.

211) Дѣла архива конференціи академіи наукъ. Протоколъ конференціи 4 ноября 1793 года, № 57, ст. 146.

212) Дѣла архива конференціи академіи наукъ. Картонъ № 16. Specimen analyticum a A. Cononow elaboratum. Présenté à l'académie le 14 mai 1789.

Протоколъ конференціи 14 мая 1789 года, № 28, ст. 3: Monsieur le professeur Fuss présenta de la part de l'étudiant *Cononof*: Specimen mathematicum de integratione aequationis differentio-differentialis $\frac{ddy(x^2-1)}{dx^2} + \frac{xdy}{dx} = nny$ tam per expressionem finitam quam per ascendentes et discendentes series: sumto elemento dx constante. La conférence le rendit à m. Fuss pour le lire et en dire son sentiment à une des séances suivantes.

213) Дѣла архива конференціи академіи наукъ. Картонъ № 16. Specimen analyticum a A. Cononow elaboratum. Présenté à l'académie le 8 juin et remis à m. le prof. Fuss.

Протоколъ конференціи 8 іюня 1789 года, № 33: студентъ Кононовъ представилъ Solutio duorum problematum ex methodo tangentium inversa. Академикъ Фуссъ взялъ трудъ Кононова на разсмотрѣніе.

214) Дѣла архива конференціи академіи наукъ. Протоколъ конференціи 14 января 1790 года, № 3 ст. 1.

215) Дѣла архива конференціи академіи наукъ Протоколъ конференціи 1 іюля 1790 года, № 40, ст. 2.

216) Дѣла архива конференціи академіи наукъ. Протоколъ конференціи 13 января 1791 года, № 2, ст. 1. Это единственный напечатанный мемуаръ Кононова.

Nova acta academiae scientiarum imperialis petropolitanae. 1793. T. VII, стр. 229 — 237. De motu coni duplicis in altum sponte ascendentis. Auctore A. Kononof. Convent. exhib. d. 13 jan. 1791. Начало: Conum duplicem ex duobus conis rectis, quorum bases conjunctae sunt, compositum, atque duobus planis

angulum formantibus et leniter in altum ascendentibus, impositum, sua sponte ascendere omnibus jam notum est. Motus hujusmodi coni, a multis physicorum jam exploratus, a nemine, quantum scio, ad amussim determinatus est.... Cum autem plenum hujus motus cognitio non nis per determinationem virium sollicitantium eorumque effectus comparari queat, operae pretium esse arbitror, ut tam has vires, quam motum coni progressivum ac gyratorium determinem....

217) Дѣла архива конференціи академіи наукъ. Протоколъ конференціи 25 августа 1791 года, № 44, ст. 1. — Въ архивѣ конференціи академіи наукъ (связка № 119, лит. i) сохранился рукописный мемуаръ Кононова, который и помѣщаемъ здѣсь въ его полномъ видѣ.

Mémoire sur la nouvelle construction d'un Thermometre aërien par A. Kononoff.

(Présenté et lu le 25 août 1791. Remis aux archives le 12 nov. 1795).

Le Thermometre aërien seroit sûrement à préferer à tant d'autres instruments de ce nom, s'il était construit d'une manière propre à nous mettre en état de comparer les différents degrés de chaleur avec toute l'exactitude possible, et sans beaucoup de difficulté.

Mais une si parfaite construction n'a aucun des Thermometres aëriens, dont-on se sert ordinairement. Tous sont construits d'une manière, qu'on ne peut pas s'en servir à comparer les differents degrés de chaleur, sans faire des suppositions qui, étant en elles mêmes fausses, en rendent l'usage même très incertain. Car lorsqu'on se sert de cette éspèce de Thermometres qui, comme il est connu, sont composés d'un tube cylindrique combiné avec une bulle, ainsi que cela représente la première figure, on est obligé de supposer que l'air contenu dans la bulle conserve toujours la même densité, quelques differents que soient d'ailleurs

les degrés de chaleur, qu'on lui fait éprouver. Supposition qui etant en elle même fausse, doit nécéssairement produire, dans la comparaison des différents degrés de chaleur, faite par le moyen de ces instruments, des erreurs assez considérables; mais qui devient d'autant plus importante, qu'on ne peut la quitter sans avoir du recours à une autre, qui, en effet, est presque aussi bien erronée, que celle qu'on a rejettée. Car si on voudroit avoir égard à la différente densité de l'air, contenu dans la bulle du Thermomètre et conséquement appliquer la méthode de M. Segner, on seroit obligé de supposer que, quoique la superficie de mercure contenu dans la bulle varie, cette variation n'a cependant aucune influence sur la hauteur de la colonne du mercure qui presse sur l'air (Tab. IV, fig. 6). Ainsi qu'en supposant que *AB* et *EF* de la première figure représentent deux hauteurs des colonnes du mercure, dont la première presse sur l'air contenu dans l'espace *DKC*, et l'autre sur l'air qui se trouve dans celui, qui est désigné par *GKH*, on se trouve obligé, suivant la méthode de M. Segner, de prendre au lieu de la vraie hauteur *EF* la hauteur *EB*; et ce n'est que pour qu'on soit en état de déterminer le rapport entre les degrés de chaleur, par le moyen du caleul, qu'on pourroit facilement appliquer à cet usage. Car si on voudroit introduire dans le calcule la vraie hauteur *EF*, on ne pourroit déterminer le rapport, que par le moyen des équatrons très compliquées et tout-à-fait impraticables; même en supposant pour faciliter ce calcul, que la densité du mercure contenu dans le Thermomètre reste toujours la même. Il s'y joint encore, que ce n'est qu'en supposant que la bulle du Thermomètre soit parfaitement sphérique, et que le diamétre de cette bulle, ainsi que la section du tube cylindrique nous soyent connus, ce n'est, dis-je, qu'en supposant ces différentes choses, qu'on peut déterminer le rapport, dont nous venons de parler. Mais ces conditions ne peuvent toujours avoir lieu, et rendent même la construction de ces Thermomètres assez difficile.

Peut-être dira-t-on, que les suppositions, dont je viens de

mentionner, étant presque indispensables de l'usage de cette sorte de Thermomètres, elles ne peuvent néanmoins produire des erreurs sensibles dans la comparaison des différents degrés de chaleur, en cas que la capacité de la bulle de ces Thermomètres sera d'une grandeur considérable à l'égard de la section du tube cylindrique. Mais ces erreurs quelques peu importantes, qu'elles paraissent, auront néanmoins une influence sur cette comparaison, et seront toujours assez considerables à l'égard d'un Instrument, tel que l'est le Thermomètre aërien, qui n'est pas destiné pour observer les variations de la chaleur, mais pour comparer les différents degrés de chaleur avec toute la précision possible, même dans des expériences les plus délicates.

Comme donc les Thermomètres aëriens, dont on se sert ordinairement, ne sont pas construits de la manière requise et propre à nous mettre en état de bien comparer les différents degrés de chaleur, tâchons de les perfectionner autant qu'il est possible. L'importance de ces Instruments l'éxige.

Je crois, qu'on aura un Thermomètre aërien qui sera à préférer à tous les autres, si on transforme le Baromètre ordinaire à siphon dans un Thermomètre aërien. On n'aura qu'à sceller hérmetiquement son orifice dans une assez grande distance de la superficie du mercure. C'est par cette construction du Thermomètre aërien, qu'on sera en état de comparer les différents degrés de chaleur avec beaucoup d'exactitude par le moyen d'un calcul facil que voici.

Supposons que la figure seconde réprésente le Thermomètre aërien, que j'ai proposé, et prenons BC pour la hauteur de la colonne du mercure qui presse sur l'air contenu dans l'espace $DE.\omega$ ou ω (въ рукописи *ee*) designe la section du tube cylindrique. La chaleur de cet air, que nous marquons par la lettre C, soit celle, avec laquelle nous nous proposons de comparer tous les autres degrés de chaleur. Cela posé, si on suppose, que cette chaleur devient moindre; alors l'air contenu dans l'espace $DE.\omega$ ne sera pas plus en état de soutenir la même colonne du mercu-

re, dont nous supposons la densité d'être invariable. Cet air commencera donc à occuper un moindre espace, et par conséquent à devenir plus dense; ce qui durera jusqu'à ce que parvenu enfin à un certain degré de densité, il sera de nouveau en état d'entretenir l'equilibre avec une colonne du mercure d'une certaine hauteur. En supposant que cette hauteur soit FG ou $BC - BF - GC$ (Tab. IV. Fig 7), celle de l'espace rempli d'air sera ED ou $ED - DH$. Or le tube du Thermomètre étant parfaitement cylindrique, la hauteur $BC - BF - GC$ sera égale à $BC - 2\,BF$ et la hauteur $ED - DH$ à $ED - BF$. Ceci étant, désignons la chaleur que l'air éprouve en ce cas par la lettre c, et nous aurons en conséquence de la loi, en vertu de laquelle la chaleur varie dans le même rapport, que le quotient qu'on trouve en divisant la pression qu'on fait éprouver à l'air, par la densité de cet air, nous aurons, dis-je, en conséquence de cette loi, la proportion suivante $C : c = BC.DE : (BC - 2\,BF)\,(ED - BF)$ de la quelle on déduit cette aequation.

$$\frac{C}{c} = \frac{BC.DE}{(BC - 2\,BF)\,(ED - BF)}$$

qui en designant la hauteur $BC - 2\,BF$ par la lettre H, prend cette forme: $\frac{C}{c} = \frac{2\,BC.DE}{H(2\,ED - (BC - H))}$.

De ces aequations on tire reciproquement

$$BF = \frac{BC + 2\,ED}{4} - \sqrt{\frac{(BC + 2\,ED)^2}{4^2} + \frac{BC.ED}{2}\left(\frac{c}{C} - 1\right)}$$

et

$$H = \frac{BC - 2\,ED}{2} + \sqrt{\frac{(BC - 2\,ED)^2}{4} + 2\,BC.ED.\frac{c}{C}}$$

En cas que la chaleur c sera plus grand que C, et par con-

séquent la quantité BF sera négative; alors ces acquations auront les formes suivantes.

$$\frac{C}{c} = \frac{BC.DE}{(BC+2BF)(ED+BF)},$$

ou

$$\frac{C}{c} = \frac{2BC.DE}{H(2ED+H-BC)}$$

$$BF = -\frac{BC+2ED}{4} + \sqrt{\frac{(BC+2ED)^2}{4^2} + \frac{BC.ED}{2}\left(\frac{c}{C}-1\right)}$$

et la valeur de la hauteur H sera la même. Voilà donc des aequations qui, en supposant que la hauteur DE soit connue, nous mettent en état de comparer les différents degrés de chaleur avec beaucoup d'exactitude, à l'aide du Thermomètre que j'ai proposé.

C'est par le moyen de ces aequations que nous pouvons même construire une échelle pour ce Thermomètre. Car il ne s'agit que de déterminer, pour les différentes valeurs du rapport $\frac{c}{C}$, les valeurs correspondantes de la quantité BF.

Mais comment déterminer la hauteur DE, qui entre dans ces aequations, et que nous supposons d'être connue? En voici deux moyens, dont l'un est de la mesurer immédiatement, ce qui paraît de n'avoir aucune difficulté, parceque nous supposons que le tube du Thermomètre est parfaitement cylindrique; et l'autre moyen se fond sur la loi de Mariotte. Car, cette loi connue, pour determiner la hauteur DE, on n'a que faire prendre au Thermomètre une telle situation, que la superficie du mercure, sur laquelle l'air presse immédiatement, s'abaisse à une hauteur quelconque, par ex. à DF (figure troisième); ou que la longueur de la colonne du mercure, qui presse sur l'air, lorsque le Thermomètre est dans sa position verticale, et qui, en supposant que l'air en ce cas ait la chaleur C, sera BC, que cette longueur, dis-je, devient plus grande d'une quantité quelconque par ex. de

BG. Puis on n'aura qu'à mesurer la longueur *BG*, qui sera égale à *DF*, ainsi que la hauteur verticale *GK*; et la loi de Mariotte nous fournira la proportion suivante:

$$BC : GK = (ED + BG) : ED$$

de laquelle on tire $ED = \frac{GK \cdot BG}{BC - GK}$.

Valeur qui, étant substituée dans les aequations données ci — dessus, les rendent parfaitement propres à l'usage indiqué.

Nous avons supposé en developpant tout ce calcul, que la densité du mercure contenu dans le Thermomètre reste toujours la même. Supposition qui dans la nature ne peut pas avoir lieu, et qui par conséquent peut donner à présumer, que par le moyen de notre calcul on ne pourra comparer les différents degrés de chaleur, qu'a peu près.

Mais si on considère que le changement de densité que le mercure contenu dans le Thermomètre éprouve est en plusieurs cas presque insensible, et que par consequent l'influence qui en peut resulter à l'egard de la hauteur de la colonne du mercure est si peu importante, que la variation que la chaleur produit dans la capacité du tube peut en bien de cas la detruire totalement, si on considère, dis-je, ces differentes choses, à peine me-fiera-t-on encore à notre calcul. Veut-on cependant developper un tel calcul et même avoir égard à la differente densité du mercure? Voilà de quelle manière on doit procéder en ce cas.

Supposons que la densité du mercure soit *m*, en cas que la chaleur de l'air est *C*, et que cette densité devient *q* en cas, qu'on fait éprouver à l'air le degrés de chaleur, que nous avons déjà designé par la lettre *c*. Designons encore le poid de tout le mercure contenu dans le Thermomètre par la lettre *P*.

Cela posé, determinons premièrement quelle serait la hauteur de la colonne du mercure qui presseroit sur l'air, en cas que la

densité du mercure devient q, sans que cependant la chaleur initiale designée par la lettre C en souffre quelque changement.

Si nous supposons, pour cet egard, qu'au moment, où la densité du mercure va se changer en q, l'air contenu dans l'espace $DE.\omega$ y restera encore; alors cet air aura à soutenir une colonne du mercure, dont la hauteur sera égale à

$$\frac{(P - BC.\omega m)(m - q)}{mq\omega} + \frac{BC.m}{q}$$

Or en vertu de la loi de Mariotte cet air pourra, en ce cas, soutenir une colonne du mercure dont la hauteur sera $\frac{BC.m}{q}$. Or cette hauteur étant plus grande que l'autre en supposant que m soit au dessous de q, l'air ne sera pas en état de rester dans l'espace $DE.\omega$; il commencera donc à ce dilater de plus en plus, ce qui durera jusqu à ce que, parvenu enfin à un certain degré de densité, il sera de nouveau en état de rester en équilibre avec une colonne du mercure d'une certaine hauteur.

Supposons que cela n'arrive que lorsque l'air se dilate dans l'espace $(DE + x)\omega$, et par consequent la hauteur

$$\frac{(P - BC\omega m)(m - q)}{mq\omega} + \frac{BCm}{q}$$

devient egale à

$$\frac{(P - BC.\omega m)(m - q)}{mq\omega} + \frac{BC.m}{q} + 2x;$$

et nous aurons en conséquence de la loi mentionnée l'équation suivante:

$$DE.BC.m = q\left[\frac{(P - BC.\omega m)(m - q)}{mq\omega} + \frac{BC.m}{q} + 2x\right](DE + x)$$

de la quelle on deduit

$$x = -\frac{1}{4}\left[\frac{(P - BC.\omega m)(m-q)}{mq\omega} + \frac{BC.m}{q} + 2DE\right]$$
$$+\sqrt{\frac{1}{4^2}\left[\frac{(P - BC\omega m)(m-q)}{mq\omega} + \frac{BCm}{q} + 2DE\right]^2 - \frac{(P - BC\omega m)(m-q)DE}{2mq\omega}}$$

et par conséquent

$$\frac{(P - BC\omega m)(m-q)}{mq\omega} + \frac{BCm}{q} + 2x = \frac{1}{2}\left[\frac{(P - BC\omega m)(m-q)}{mq\omega} + \frac{BCm}{q} + 2DE\right]$$
$$+2\sqrt{\frac{1}{4}\left[\frac{(P - BC\omega m)(m-q)}{mq\omega} + \frac{BCm}{q} + 2DE\right]^2 - \frac{(P - BC\omega m)(m-q)DE}{2mq\omega}}$$

et

$$DE + x = -\frac{1}{4}\left[\frac{(P - BC\omega m)(m-q)}{mq\omega} + \frac{BCm}{q} - 2DE\right]$$
$$+\sqrt{\frac{1}{4^2}\left[\frac{(P - BC\omega m)(m-q)}{mq\omega} + \frac{BCm}{q} + 2DE\right]^2 - \frac{(P - BC\omega m)(m-q)DE}{2mq\omega}}$$

Supposons que la première de ces deux hauteurs soit MN (figure seconde) et l'autre $ED + DK$.

Ces hauteurs étant ainsi determinées, pour trouver la hauteur de la colonne du mercure, que l'air sera en état de soutenir, ayant la chaleur c, on n'a qu'à procéder de la manière, que nous avons déjà indiquée, en prenant MN pour BC, et $ED + DK$ pour ED; de sorte que si l'on désigne la hauteur que l'on veut déterminer par la lettre, H, on obtient par ce procédé:

$$H = \frac{MN - 2(ED + DK)}{2}$$

$$+ \sqrt{\frac{[MN - 2(ED + DK)]^2}{4} + 2\,MN\,(ED + DK)\,\frac{c}{C}}$$

et partant

$$\frac{C}{c} = \frac{2\,MN\,(ED + DK)}{H\,[2\,(ED + DK) - MN + H]}.$$

Equation qui, en y subslituant les valeurs trouvcés pour les hauteurs MN et $ED + DK$, déterminera parfaitement le rapport entre les chaleurs C et c.

On voit, d'après cela, quelle est la prolixité du caleul auquel on parvient dans la comparaison des differents degrés de chaleur, en égard à la differente densité du mercure; et c'est ce qui fait qu'on ne peut pas faire cette comparaison avec si beaucoup d'exactitude. De sorte qu'on doit être content de ne pouvoir comparer les différents degrés de chaleur, qu'en supposant que la densité du mercure reste toujours la même.

Мемуаръ Кононова сохранился въ академическомъ архивѣ въ спискѣ неисправномъ, съ ошибками и описками. Для возстановленія математическихъ выкладокъ въ ихъ надлежащемъ видѣ потребовалась помощь спеціалиста. Поэтому мы обратились къ профессору математики въ петербургскомъ университетѣ Юліану Васильевичу Сохоцкому, которому и приносимъ живѣйшую бла-

годарность за оказанное имъ содѣйствіе. Профессоръ Сохоцкій принялъ на себя трудъ исправить ошибки академическаго списка

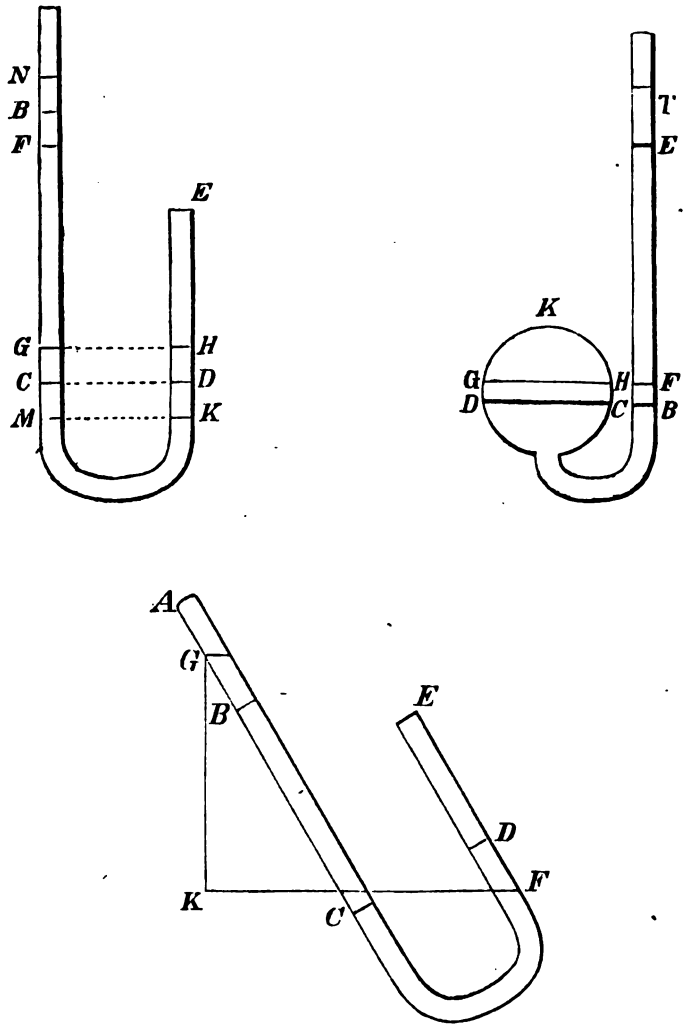

мемуара Кононова, и сообщилъ намъ свой отзывъ, опредѣляющій научное значеніе мемуара. Въ трудѣ своемъ о новомъ устрой-

ствѣ воздушнаго термометра «Кононовъ — говоритъ профессоръ Сохоцкій — предлагаетъ нѣкоторыя измѣненія въ устройствѣ воздушнаго термометра, именно: онъ считаетъ болѣе удобнымъ, чтобы воздушный резервуаръ, которому даютъ всегда видъ шара, имѣлъ форму цилиндра, составляющаго продолженіе ртутнаго столба, такъ что воздушный термометръ, устроенный по этому способу, будетъ представлять подобіе сифоннаго барометра, съ тою разницею, что конецъ открытый въ барометрѣ, будетъ закрытытъ въ термометрѣ, и наоборотъ.

Предположивъ такое устройство воздушнаго термометра, Кононовъ показываетъ при помощи математическихъ выкладокъ, какимъ образомъ по показаніямъ такого термометра можно получать соотвѣтствующія температуры воздуха въ резервуарѣ. Сначала авторъ допускаетъ, что плотность ртути не измѣняется, а затѣмъ разсматриваетъ и тотъ случай, когда эта плотность измѣняется. Предметъ мемуара не принадлежитъ къ разряду высшихъ вопросовъ науки, и всѣ соображенія автора болѣе или менѣе элементарны. Тѣмъ не менѣе, *способъ изложенія, общій ходъ выкладокъ, взглядъ автора на ту пользу, которую воздушный термометръ можетъ приносить при физическихъ наблюденіяхъ, — все это ясно обнаруживаетъ, что Кононовъ былъ достойнымъ ученымъ своего времени, съ талантомъ, могущимъ принести дѣйствительную пользу наукѣ*».

218) Дѣла архива академической канцеляріи. Журналы академіи наукъ 1791 года. Журналы: 1 августа 1791 года, № 513 и 19 декабря 1791 года, № 887.

Опытъ россійской библіографіи, собранный изъ достовѣрныхъ источниковъ Васильемъ Сопиковымъ. 1816. Ч. IV, стр. 85, № 7,804.

Роспись россійскимъ книгамъ для чтенія, изъ библіотеки Александра Смирдина, систематическимъ порядкомъ расположенная. 1828. стр. 88, № 1183.

219) Опытъ о благополучіи или философскія разсужденія г. де Бособра о благѣ и злѣ человѣческія жизни. Переведенъ съ

французскаго. Въ Санктпетербургѣ, при императорской академіи наукъ, 1791 года, стр. 52—53, 48, 49, 60, 41—42, 13, 14, 56—57, 102—103, 120, 149—154.

220) Записки россійской академіи. Засѣданія: 23 октября 1792 года, л. 33—33 об. и 30 октября 1792 года, л. 35.

221) Метрическая книга церкви св. Петра митрополита, при академіи наукъ, находящаяся въ архивѣ петербургской духовной консисторіи.